comfee

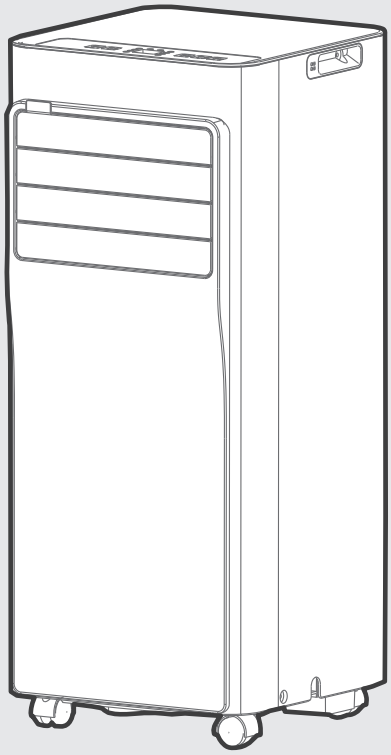

MOBILE TYPE AIR CONDITIONER (Local Air Conditioner)

USER MANUAL

MODEL NUMBER

CPPA-07CRN7-QB6
CPPA-08CRN7-QB6
CPPA-09CRN7-QB6

Warning notices: Before using this product, please read this manual carefully and keep it for future reference.
The design and specifications are subject to change without prior notice for product improvement.
Consult with your dealer or manufacturer for details.
The diagram above is just for reference. Please take the appearance of the actual product as the standard.

CONTENTS

Safety Precautions 02

Preparation before installation

Before you get start 11

product overview 13

Installation instructions

Installation overview 15

Installation guide 18

Operation instructions

Get to know your AC 21

Drainage guide 23

Cleaning & maintenance 24

Store the unit when not in use 25

TROUBLESHOOTING 26

Safety Precautions

Must read the warning message.

It's really important you read Safety Precautions Before Operation and Installation Incorrect installation due to ignoring instructions can cause serious damage or injury. The seriousness of potential damage or injuries is classified as either a WARNING or CAUTION.

Explanation of Symbols

⚠	**WARNING** The signal word indicates a hazard with a medium level of riskwhich, if not avoided, may result in death or serious injury.
⚠	**CAUTION** The signal word indicates a hazard with a low degree of risk which, if not avoided, may result in minor or moderate injury.

Read these operating instructions carefully and attentively before using/ commissioning the unit and keep them in the immediate vicinity of the installation site or unit for later use!

⚠ WARNING

- Installation must be performed according to the installation instructions. Improper installation can cause water leakage, electrical shock, or fire.
- Use only the included accessories and parts, and specified tools for the installation. Using nonstandard parts can cause water leakage, electrical shock, fire, and injury or property damage.
- Make sure that the outlet you are using is grounded and has the appropriate voltage. The power cord is equipped with a three-prong grounding plug to protect against shock. Voltage information can be found on the nameplate of the unit.
- Your unit must be used in a properly grounded wall receptacle. If the wall receptacle you intend to use is not adequately grounded or protected by a time delay fuse or circuit breaker(the fuse or circuit breaker needed is determined by the maximum current of the unit. The maximum current is indicated on the nameplate located on unit), have a qualified electrician install the proper receptacle.
- Do not touch the unit with wet or damp hands or when barefoot.
- If the air conditioner is knocked over during use, turn off the unit and unplug it from the main power supply immediately. Visually inspect the unit to ensure there is no damage. If you suspect the unit has been damaged, contact a technician or customer service for assistance.
- In a thunderstorm, the power must be cut off to avoid damage to the machine due to lightning.
- Your air conditioner should be used in such a way that it is protected from moisture. e.g. condensation, splashed water, etc. Do not place or store your air conditioner where it can fall or be pulled into water or any other liquid. Unplug immediately if it occurs.

- Install the unit on a flat, sturdy surface. Failure to do so could result in damage or excessive noise and vibration.
- The unit must be kept free from obstruction to ensure proper function and to mitigate safety hazards.
- Do not modify the length of the power cord or use an extension cord to power the unit.
- Do not share a single outlet with other electrical appliances.
  Improper power supply can cause fire or electrical shock.
- Do not install your air conditioner in a wet room such as a bathroom or laundry room. Too much exposure to water can cause electrical components to short circuit.
- Do not install the unit in a location that may be exposed to combustible gas, as this could cause fire.
- The unit has wheels to facilitate moving. Make sure not to use the wheels on thick carpet or to roll over objects, as these could cause tipping.
- Do not operate a unit that it has been dropped or damaged.
- The appliance with electric heater shall have at least 1 meter space to the combustible materials.
- All wiring must be performed strictly in accordance with the wiring diagram located inside of the unit.
- The unit's circuit board(PCB) is designed with a fuse to provide overcurrent protection. The specifications of the fuse are printed on the circuit board, such as: T 3.15A/250V, etc.
- When the water drainage function is not in use, keep the upper and the lower drain plug firmly to the unit to get rid of choking. When the drain plug is not in use, keep it carefully to prevent children from choking.

⚠ CAUTION

- This appliance can be used by children aged from 8 years and above and person with reduced physical, sensory or mental capabilities or lack of experience and knowledge if they have been given supervision or instruction concerning use of the appliance in a safe way and understand the hazards involved. Children shall not play with the appliance. Cleaning and user maintenance shall not be made by children without supervision.
- This appliance is not intended for use by persons (including childern) with reduced physical, sensory or mental capabilities or lack of experience and knowledge, unless they have been given supervision or instruction concerning use of the appliance by a person responsible for their safety. Children should be supervised to ensure that they do not play with the appliance.
  Children must be supervised around the unit at all times.
- If the supply cord is damaged, it must be replaced by the manufacturer, its service agent or similarly qualified persons in order to avoid a hazard.
- Do not use this product for functions other than those described in this instruction manual.
- Before cleaning, turn off the power and unplug the unit.
- Disconnect the power if strange sounds, smell, or smoke comes from it.
- Do not press the buttons on the control panel with anything other than your fingers.
- Do not remove any fixed covers. Never use this appliance if it is not working properly, or if it has been dropped or damaged.

- Do not operate or stop the unit by inserting or pulling out the power cord plug.
- Do not use hazardous chemicals to clean or come into contact with the unit. Do not use the unit in the presence of inflammable substances or vapour such as alcohol, insecticides, petrol,etc.
- Prior to cleaning or other maintenance, the appliance must be disconnected from the supply mains.
- Do not remove any fixed covers. Never use this appliance if it is not working properly, or if it has been dropped or damaged.
- Do not run cord under carpeting. Do not cover cord with throw rugs, runners, or similar coverings. Do not route cord under furniture or appliances. Arrange cord away from traffic area and where it will not be tripped over.
- Do not operate unit with a damaged cord, plug, power fuse or circuit breaker. Discard unit or return to an authorized service facility for examination and/or repair.
- To reduce the risk of fire or electric shock, do not use this fan with any solid-state speed control device.
- The appliance shall be installed in accordance with national wiring regulations.
- Contact the authorised service technician for repair or maintenance of this unit.
- Contact the authorised installer for installation of this unit.
- Do not cover or obstruct the inlet or outlet grilles.
- Always transport your air conditioner in a vertical position and stand on a stable, level surface during use.
- Always contact a qualified person to carry out repairs. If the damaged power supply cord must be replaced with a new power supply cord obtained from the product manufacturer and not repaired.
- Hold the plug by the head of the power plug when taking it out.
- Turn off the product when not in use.
- How to fix the appliance to its support, please refer to the installation instructions.

Note about Fluorinated Gasses(Not applicable to the unit using R290 Refrigerant)

1. Fluorinated greenhouse gases are contained in hermetically sealed equipment. For specific information on the type, the amount and the CO2 equivalent in tonnes of the fluorinated greenhouse gas(on some models), please refer to the relevant labelon the unit itself.
2. Installation, service, maintenance and repair of this unit must be performed by a certified technician.
3. Product uninstallation and recycling must be performed by a certified technician.

⚠ WARNING for Using R290 Refrigerant

- Do not use means to accelerate the defrosting process or to clean, other than those recommended by the manufacturer.
- The appliance shall be stored in a room without continuously operating ignition sources (for example: open flames, an operating gas appliance or an operatingelectric heater).
- Do not pierce or burn.
- Be aware that the refrigerants may not contain an odour.
- Appliance should be installed, operated and stored in a room with a floor area according to the amount of refrigerant to be charged. For specific information on the type of gas and the amount, please refer to the relevant label on the unit itself. When there are diferences between the lable and the manual on the Min. room area description, the description on label shall prevail.

For R290

amount of refrigerant (kg)	Min. room area(m^2)	amount of refrigerant (kg)	Min. room area(m^2)
⩽ 0.0836	4	> 0.1881 and ⩽ 0.2090	10
>0.0836 and ⩽0.1045	5	>0.2090 and ⩽0.2299	11
>0.1045 and ⩽ 0.1254	6	>0.2299 and ⩽ 0.2508	12
>0.1254 and ⩽ 0.1463	7	>0.2508 and ⩽ 0.2717	13
>0.1463 and ⩽ 0.1672	8	>0.2717 and ⩽ 0.2926	14
>0.1672 and ⩽ 0.1881	9	>0.2926 and ⩽ 0.3040	15

- Compliance with national gas regulations shall be observed. Keep ventilation openings clear of obstruction.
- The appliance shall be stored so as to prevent mechanical damage from occurring.
- A warning that the appliance shall be stored in a well-ventilated area where the room size corresponds to the room area as specified for operation.
- Any person who is involved with working on or breaking into a refrigerant circuit should hold a current valid certificate from an industry-accredited assessment authority, which authorises their competence to handle refrigerants safely in accordance with an industry recognised assessment specification.
- Servicing shall only be performed as recommended by the equipment manufacturer. Maintenance and repair requiring the assistance of other skilled personnel shall be carried out under the supervision of the person competent in the use ofammable refrigerants.
- Please follow the instruction carefully to handle, install, clear, service the air conditioner to avoid any damage or hazard. Flammable Refrigerant is used within air conditioner. When maintaining or disposing the air conditioner, the refrigerant (R32 or R290) shall be recovered properly, shall not discharge to air directly.
- No any open fire or device like switch which may generate spark/arcing shall be around air conditioner to avoid causing ignition of the flammable refrigerant used.
- Please follow the instruction carefully to store or maintain the air conditioner to prevent mechanical damage from occurring.
- Flammable refrigerant is used in air conditioner. Please follow the instruction carefully to avoid any hazard. For special information on the type of gas and the amount,please to the relevant label on the unit itself.
- The appliance shall be stored in a room without continuously operating open flames (for example an operating gas appliance) and ignition sources (for example an operating electric heater).

Caution:
Risk of fire/flammable materials
(Required for R32/R290 units only)

Explanation of symbols displayed on the unit (For the unit adopts R32/R290 Refrigerant only):

	WARNING	This symbol shows that this appliance used a flammable refrigerant. If the refrigerant is leaked and exposed to an external ignition source, there is a risk of fire.
	CAUTION	This symbol shows that the operation manual should be read carefully.
	CAUTION	This symbol shows that a service personnel should be handling this equipment with reference to the installation manual.
	CAUTION	This symbol shows that information is available such as the operating manual or installation manual.

1.Transport of equipment containing flammable refrigerants See transport regulations
2.Marking of equipment using signs See local regulations.
3.Disposal of equipment using flammable refrigerants See national regulations.
4.Storage of equipment/appliances The storage of equipment should be in accordance with the manufacturer's instructions.
5.Storage of packed (unsold) equipment Storage package protection should be constructed such that mechanical damage to the equipment inside the package will not cause a leak of the refrigerant charge. The maximum number of pieces of equipment permitted to be stored together will be determined by local regulations.
6.Information on servicing
1)Checks to the area
Prior to beginning work on systems containing flammable refrigerants, safety checks are necessary to ensure that the risk of ignition is minimised. For repair to the refrigerating system, the following precautions shall be complied with prior to conducting work on the system.
2)Work procedure
Work shall be undertaken under a controlled procedure so as to minimise the risk of a flammable gas or vapour being present while the work is being performed.
3)General work area
All maintenance staf and others working in the local area shall be instructed on the nature of work being carried out. Work in confined spaces shall be avoided. The area around the workspace shall be sectioned of. Ensure that the conditions within the area have been made safe by control of flammable material.
4)Checking for presence of refrigerant
The area shall be checked with an appropriate refrigerant detector prior to and during work, to ensure the technician is aware of potentially flammable atmospheres. Ensure that the leak detection equipment being used is suitable for use with flammable refrigerants, i.e. non-sparking, adequately sealed or intrinsically safe.
5)Presence of fire extinguisher
If any hot work is to be conducted on the refrigeration equipment or any associated parts, appropriate fire extinguishing equipment shall be available to hand. Have a dry powder or CO2 fire extinguisher adjacent to the charging area.

6)No ignition sources

No person carrying out work in relation to a refrigeration system which involves exposing any pipe work that contains or has contained flammable refrigerant shall use any sources of ignition in such a manner that it may lead to the risk of fire or explosion. All possible ignition sources, including cigarette smoking, should be kept sufciently far away from the site of installation, repairing, removing and disposal, during which flammable refrigerant can possibly be released to the surrounding space. Prior to work taking place, the area around the equipment is to be surveyed to make sure that there are no flammable hazards or ignition risks. No Smoking signs shall be displayed.

7)Ventilated area

No person carrying out work in relation to a refrigeration system which involves exposing any pipe work that contains or has contained flammable refrigerant shall use any sources of ignition in such a manner that it may lead to the risk of fire or explosion. All possible ignition sources, including cigarette smoking, should be kept sufciently far away from the site of installation, repairing, removing and disposal, during which flammable refrigerant can possibly be released to the surrounding space. Prior to work taking place, the area around the equipment is to be surveyed to make sure that there are no flammable hazards or ignition risks. No Smoking signs shall be displayed.

8)Checks to the refrigeration equipment

Where electrical components are being changed, they shall be fit for the purpose and to the correct specification.

At all times the manufacturer's maintenance and service guidelines shall be followed. If in doubt consult the manufacturer's technical department for assistance. The following checks shall be applied to installations using flammable refrigerants: The charge size is in accordance with the room size within which the refrigerant containing parts are installed; The ventilation machinery and outlets are operating adequately and are not obstructed; If an indirect refrigerating circuit is being used, the secondary circuit shall be checked for the presence of refrigerant; Marking to the equipment continues to be visible and legible. Markings and signs that are illegible shall be corrected; Refrigeration pipe or components are installed in a position where they are unlikely to be exposed to any substance which may corrode refrigerant containing components, unless the components are constructed of materials which are inherently resistant to being corroded or are suitably protected against being so corroded.

9)Checks to electrical devices

Repair and maintenance to electrical components shall include initial safety checks and component inspection procedures. If a fault exists that could compromise safety, then no electrical supply shall be connected to the circuit until it is satisfactorily dealt with. If the fault cannot be corrected immediately but it is necessary to continue operation, an adequate temporary solution shall be used. This shall be reported to the owner of the equipment so all parties are advised.

Initial safety checks shall include:

That capacitors are discharged: this shall be done in a safe manner to avoid possibility of sparking; That there no live electrical components and wiring are exposed while charging, recovering or purging the system; That there is continuity of earth bonding.

7.Repairs to sealed components

1)During repairs to sealed components, all electrical supplies shall be disconnected from the equipment being worked upon prior to any removal of sealed covers, etc. If it is absolutely necessary to have an electrical supply to equipment during servicing, then a permanently operating form of leak detection shall be located at the most critical point to warn of a potentially hazardous situation.

2)Particular attention shall be paid to the following to ensure that by working on electrical components, the casing is not altered in such a way that the level of protection is afected. This shall include damage to cables, excessive number of connections, terminals not made to original specification, damage to seals, incorrect fitting of glands, etc.

Ensure that apparatus is mounted securely. Ensure that seals or sealing materials have not degraded such that they no longer serve the purpose of preventing the ingress of flammable atmospheres. Replacement parts shall be in accordance with the manufacturer's specifications.

NOTE: The use of silicon sealant may inhibit the efectiveness of some types of leak detection equipment. Intrinsically safe components do not have to be isolated prior to working on them.

8.Repair to intrinsically safe components

Do not apply any permanent inductive or capacitance loads to the circuit without ensuring that this will not exceed the permissible voltage and current permitted for the equipment in use. Intrinsically safe components are the only types that can be worked on while live in the presence of a flammable atmosphere. The test apparatus shall be at the correct rating. Replace components only with parts specified by the manufacturer. Other parts may result in the ignition of refrigerant in the atmosphere from a leak.

9.Cabling

Check that cabling will not be subject to wear, corrosion, excessive pressure, vibration, sharp edges or any other adverse environmental effects. The check shall also take into account the effects of aging or continual vibration from sources such as compressors or fans.

10.Detection of flammable refrigerants

Under no circumstances shall potential sources of ignition be used in the searching for or detection of refrigerant leaks. A halide torch (or any other detector using a naked flame) shall not be used.

11.Leak detection methods

The following leak detection methods are deemed acceptable for systems containing flammable refrigerants. Electronic leak detectors shall be used to detect flammable refrigerants, but the sensitivity may not be adequate, or may need re-calibration. (Detection equipment shall be calibrated in a refrigerant-free area.) Ensure that the detector is not a potential source of ignition and is suitable for the refrigerant used. Leak detection equipment shall be set at a percentage of the LFL of the refrigerant and shall be calibrated to the refrigerant employed and the appropriate percentage of gas (25 % maximum) is confirmed.

Leak detection fluids
are suitable for use with most refrigerants but the use of detergents containing chlorine shall be avoided as the chlorine may react with the refrigerant and corrode the copper pipe-work. If a leak is suspected, all naked flames shall be removed/ extinguished. If a leakage of refrigerant is found which requires brazing, all of the refrigerant shall be recovered from the system, or isolated (by means of shut off valves) in a part of the system remote from the leak. Oxygen free nitrogen (OFN) shall then be purged through the system both before and during the brazing process.

12.Removal and evacuation

When breaking into the refrigerant circuit to make repairs or for any other purpose conventional procedures shall be used. However, it is important that best practice is followed since flammability is a consideration. The following procedure shall be adhered to: Remove refrigerant; Purge the circuit with inert gas; Evacuate; Purge again with inert gas; Open the circuit by cutting or brazing.

The refrigerant charge shall be recovered into the correct recovery cylinders. The system shall be flushed with OFN to render the unit safe. This process may need to be repeated several times. Compressed air or oxygen shall not be used for this task. Flushing shall be achieved by breaking the vacuum in the system with OFN and continuing to fill until the working pressure is achieved, then venting to atmosphere, and finally pulling down to a vacuum.

This process shall be repeated until no refrigerant is within the system. When the final OFN charge is used, the system shall be vented down to atmospheric pressure to enable work to take place. This operation is absolutely vital if brazing operations on the pipe-work are to take place. Ensure that the outlet for the vacuum pump is not close to any ignition sources and there is ventilation available.

13.Charging procedures

In addition to conventional charging procedures, the following requirements shall be followed. Ensure that contamination of different refrigerants does not occur when using charging equipment. Hoses or lines shall be as short as possible to minimise the amount of refrigerant contained in them. Cylinders shall be kept upright.

Ensure that the refrigeration system is earthed prior to charging the system with refrigerant. Label the system when charging is complete (if not already).Extreme care shall be taken not to overfill the refrigeration system.

Prior to recharging the system it shall be pressure tested with OFN. The system shall be leak tested on completion of charging but prior to commissioning. A follow up leak test shall be carried out prior to leaving the site.

14.Decommissioning

Before carrying out this procedure, it is essential that the technician is completely familiar with the equipment and all its detail. It is recommended good practice that all refrigerants are recovered safely. Prior to the task being carried out, an oil and refrigerant sample shall be taken in case analysis is required prior to re-use of reclaimed refrigerant. It is essential that electrical power is available before the task is commenced.

a) Become familiar with the equipment and its operation.

b) Isolate system electrically.

c) Before attempting the procedure ensure that: Mechanical handling equipment is available, if required, for handling refrigerant cylinders; All personal protective equipment is available and being used correctly;

The recovery process is supervised at all times by a competent person; Recovery equipment and cylinders conform tothe appropriate standards.

d) Pump down refrigerant system, if possible.

e) If a vacuum is not possible, make a manifold so that refrigerant can be removed from various parts of the system.
f) Make sure that cylinder is situated on the scales before recovery takes place.
This process shall be repeated until no refrigerant is within the system. When the final OFN charge is used, the system shall be vented down to atmospheric pressure to enable work to take place. This operation is absolutely vital if brazing operations on the pipe-work are to take place.Ensure that the outlet for the vacuum pump is not close to any ignition sources and there is ventilation available.
g) Start the recovery machine and operate in accordance with manufacturer's instructions.
h)Do not overfill cylinders. (No more than 80 % volume liquid charge).
i)Do not exceed the maximum working pressure of thecylinder, even temporarily.
j)When the cylinders have been filled correctly and the process completed, make sure that the cylinders and the equipment are removed from site promptly and all isolation valves on the equipment are closed off.
k)Recovered refrigerant shall not be charged into another refrigeration system unless it has been cleaned and checked. cylinders. (No more than 80 % volume liquid charge).

15.Labelling

Equipment shall be labelled stating that it has been de-commissioned and emptied of refrigerant. The label shall be dated and signed. Ensure that there are labels on the equipment stating the equipment contains flammable refrigerant.

16.Recovery

When removing refrigerant from a system, either for servicing or decommissioning, it is recommended good practice that all refrigerants are removed safely. When transferring refrigerant into cylinders, ensure that only appropriate refrigerant recovery cylinders are employed. Ensure that the correct number of cylinders for holding the total system charge is available. All cylinders to be used are designated for the recovered refrigerant and labelled for that refrigerant (i.e. special cylinders for the recovery of refrigerant). Cylinders shall be complete with pressure relief valve and associated shut-off valves in good working order. Empty recovery cylinders are evacuated and, if possible, cooled before recovery occurs. The recovery equipment shall be in good working order with a set of instructions concerning the equipment that is at hand and shall be suitable for the recovery of flammable refrigerants. In addition, a set of calibrated weighing scales shall be available and in good working order. Hoses shall be complete with leak-free disconnect couplings and in good condition. Before using the recovery machine, check that it is in satisfactory working order, has been properly maintained and that any associated electrical components are sealed to prevent ignition in the event of a refrigerant release.
Consult manufacturer if in doubt. The recovered refrigerant shall be returned to the refrigerant supplier in the correct recovery cylinder, and the relevant Waste Transfer Note arranged. Do not mix refrigerants in recovery units and especially not in cylinders. If compressors or compressor oils are to be removed, ensure that they have been evacuated to an acceptable level to make certain that flammable refrigerant does not remain within the lubricant. The evacuation process shall be carried out prior to returning the compressor to the suppliers. Only electric heating to the compressor body shall be employed to accelerate this process. When oil is drained from a system, it shall be carried out safely.

Before you get start

Preparations before installation

The installation must be carried out in strict accordance with the instructions in this manual.

Installing your AC should take about 30 minutes.

We recommend doing this with a helper.

We're here if you need us, please contact your local distributor for assistance.

AMBIENT TEMPERATURE RANGE FOR UNIT OPERATING

MODE	Temperature Range	MODE	Temperature Range
Cool	16-35°C (60-95°F)	Heat(pump heat mode)	5-30°C (41-86°F)
Dry	13-35°C (55-95°F)	Heat(electrical heat mode)	⩽ 30°C (86°F)

Know your mobile type Air Conditioner

Energy Rating Information

The energy rating and noise information for this unit is based on the standard installation using an un-extended exhaust duct without window slider adaptor (as shown in the Installation section of this manual). At the same time, the unit must be operate on the COOL MODE and HIGH FAN SPEED by remote controller.
The unit with 3 meters extended exhaust duct is running by using 2 exhaust ducts (Diameter: 150mm, Length:1.5m + Diameter: 130mm, Length: 1.5m). The Energy rating and noise information for unit with 3 meters extended exhaust duct is not assessed. (For some models)

NOTE:
We recommend that operating the unit at room temperature below 35°C . Since there is a risk that the unit with 3 meters extended exhaust duct would not work at room temperature above 35°C under some extreme conditions, such as the lower air intake be blocked for 50%.

How to Stay Cool with a New Portable Air Conditioner (For the models comply with the requirements of Department Of Energy in US).

Because of a new federal test procedure for Portable Air Conditioners, you may notice that the cooling capacity claims on portable air conditioner packaging are significantly lower than that of models produced prior to 2017. This is due to changes in the test procedure, not to the portable air conditioners themselves.

How to purchasing a mobile type air conditioner.

The right air conditioner helps you cool a room effciently. An undersized unit won't cool adequately while one that's too large will not remove enough humidity, leaving the air feeling damp. To find the proper air conditioner, determine the square footage of the room you want to cool by multiplying the room length by its width. You also need to know the air conditioner's BTU (British Thermal Unit) rating, which indicates the amount of heat it can remove from a room. A higher number means more cooling power for a larger room. (Be sure you are comparing only newer models to each other older models may appear to have a higher capacity, but are actually the same). Be sure to "size up" if your portable air conditioner will be placed in a very sunny room, in a kitchen, or in a room with high ceilings. After you've found the right cooling capacity or your room, you can look at other features.

Why newer products have lower cooling capacity than older models.

Federal regulations require manufacturers to calculate cooling capacity based on a specific test procedure, which was changed just this year.
Models manufactured before 2017 were tested under a diferent procedure and cooling capacity is measured diferently than in prior years'models. So, while the BTUs may be lower, the actual cooling capacity of the air conditioners has not changed.

What is SACC ?

SACC is the representative value of Seasonally Adjusted Cooling Capacity, in Btu/h, as determined in accordance with the DOE test procedure at title 10 Code of Federal Regulations (CFR) 430, subpart B, appendix CC and applicable sampling plans.

PRODUCT INSTALLATION LOCATION

Your installation location should meet the following requirements:

-Make sure that you install your unit on an even surface to minimize noise and vibration.
-The unit must be installed near a grounded plug, and the Collection Tray Drain (found on the back of the unit) must be accessible.
-The unit should be located at least 30cm (12”) from the nearest wall to ensure proper air conditioning. The air outlet of the unit should be at least 50cm(19.7”) away from obstacles.
-DO NOT cover the Intakes, Outlets or Remote Signal Receptor of the unit, as this could cause damage to the unit.

Unit Installation Location Restricted Space Requirements

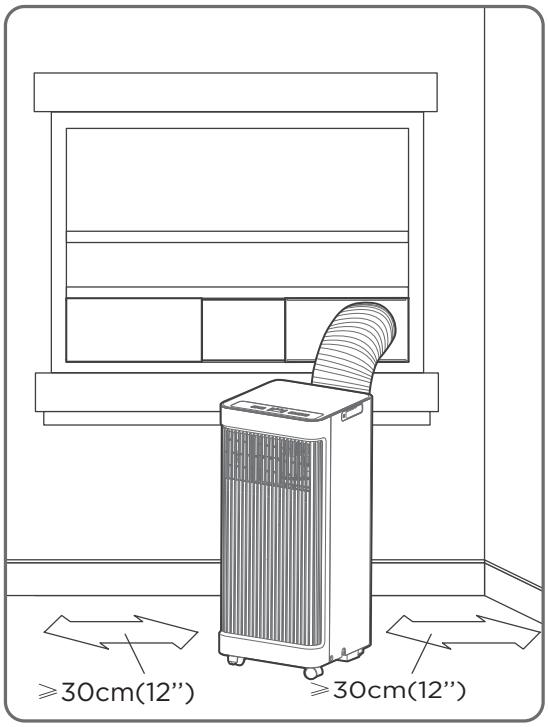

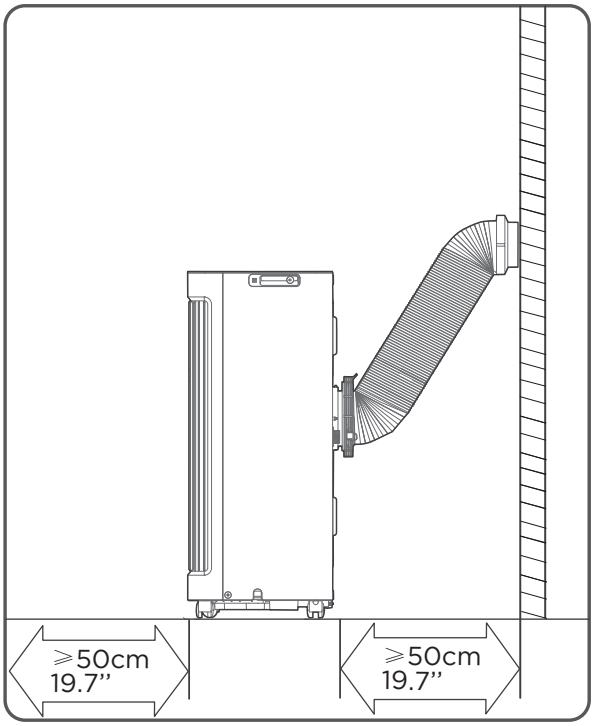

Product overview

NOTE ON ILLUSTRATIONS:

All the illustrations in the manual are for explanation purpose only. Your machine may be slightly diferent.
The actual shape shall prevail. The unit can be controlled by the unit control panel alone or with the remote controller. This manual does not include Remote Controller Operations, see the <<Remote Controller Instruction>> packed with the unit for details.

model A

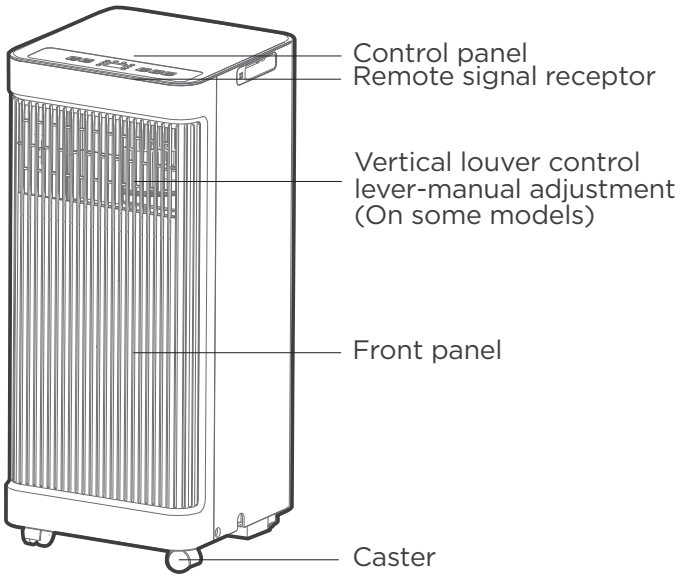

Front View

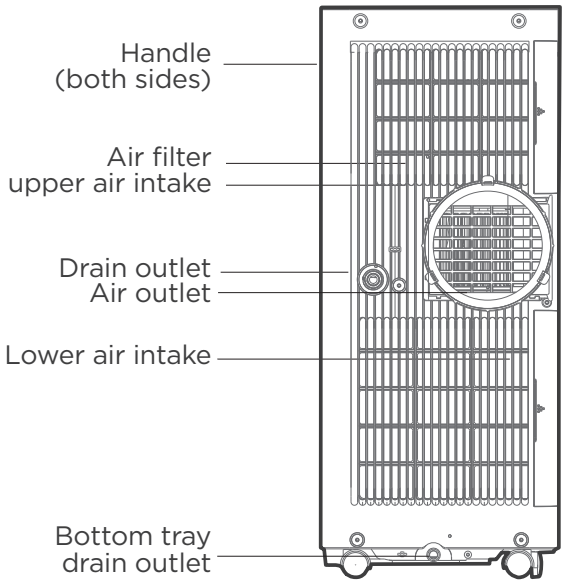

Rear View

Design Notice

In order to ensure the optimal performance of our products, the design specifications of the unit and remote control are subject to change without prior notice.

model B

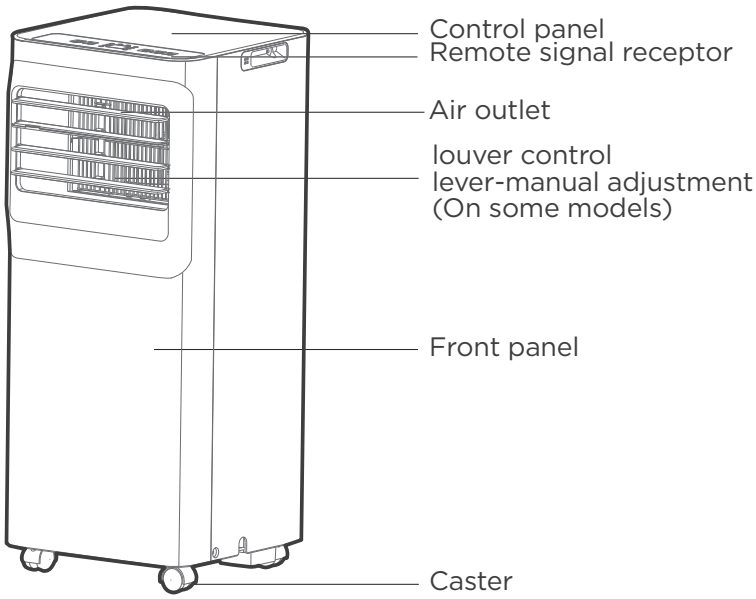

Front View

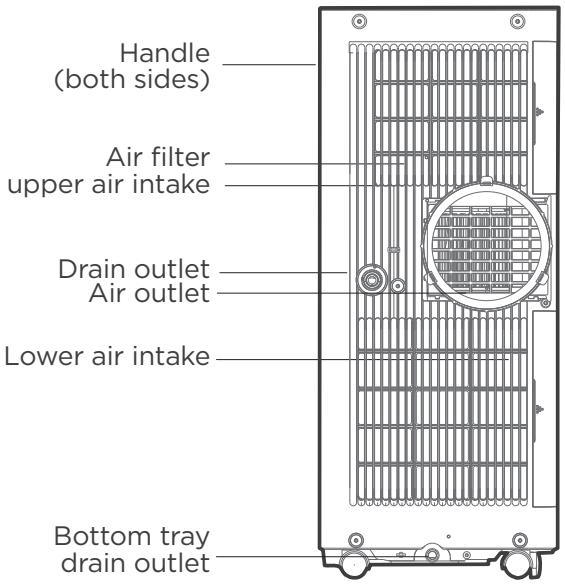

Rear View

model C

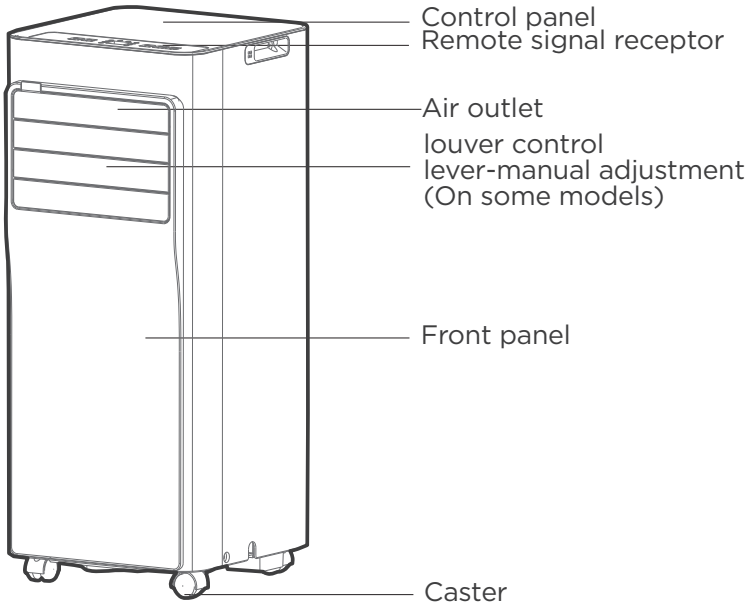

Front View

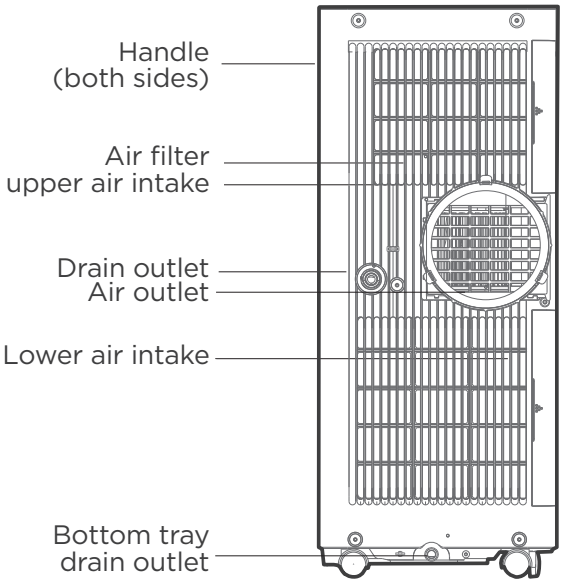

Rear View

Installation overview

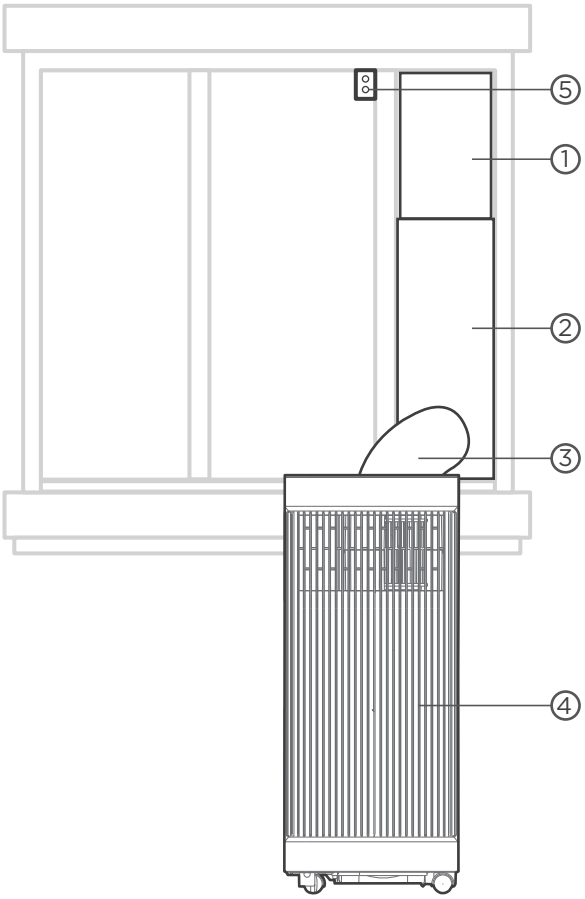

Sliding Window Installation

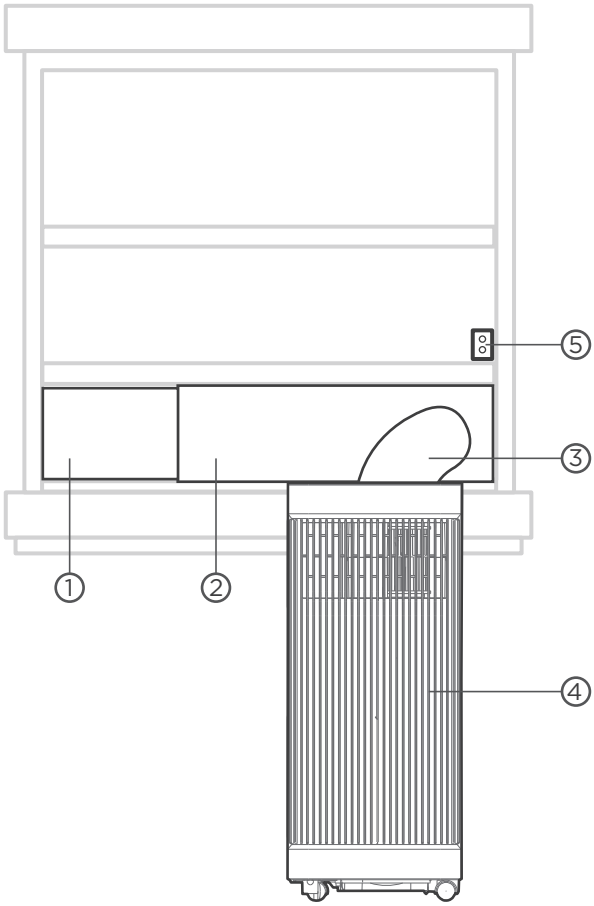

Hung Window Installation

① Window Slider B

② Window Slider A

③ Extended Exhaust Hose

④ Local Air Conditioner

⑤ Security Bracket and 2 Screws

NOTE

Illustrations in this manual are for explanatory purposes. The actual shape of your indoor unit may be slightly different. The actual shape shall prevail.

List of installation tools (not included)

Screwdriver & wrench

Pencil

A tape measure

Scissors or Knife

Saw (On some models, to shorten window adaptor for narrow windows)

Installation accessories

NOTE

Items with (*) are on some models. Slight variations in design may occur.

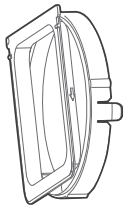
Unit Adaptor (1pc)

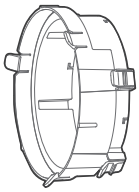
Window Slider Adaptor(1pc*)

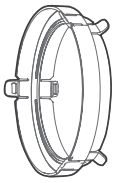
Exhaust Hose Adaptor(1pc*)

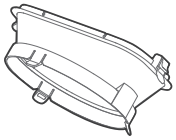
Air exhaust passage(1pc*)

Foam Seal A (Adhesive) (2pc*)

Foam Seal B (Adhesive) (2pc*)

Foam Seal C (Non-adhesive) 1 pc(*)

Security Bracket and 2 Screws (1 set*)

Exhaust Hose

Extended Exhaust Hose(1pc*)

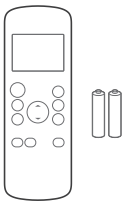
Remote Controller and Battery (only for remote control models)(1set*)

Drain Hose (1pc)

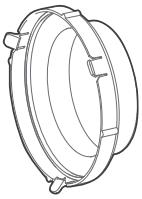
Wall Exhaust Adaptor A (only for wall installation models)(1pc*)

Bolt (1pc*)

Drain Hose Adaptor (1pc*) (only for heat pump mode)

Wall Exhaust Adaptor B (with cap)(only for wall installation models)1 pc(*)

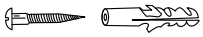
Screw and anchor (only for wall installation models)4 set(*)

Window Slider A (1pc*)

Window Slider B (1pc*)

Confirm your window type (window type and opening size of diferent types)

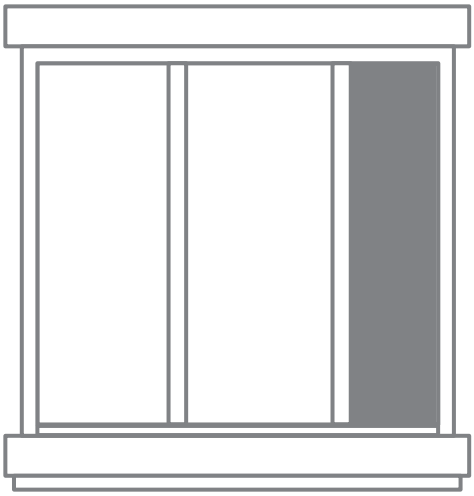

Sliding Window Installation

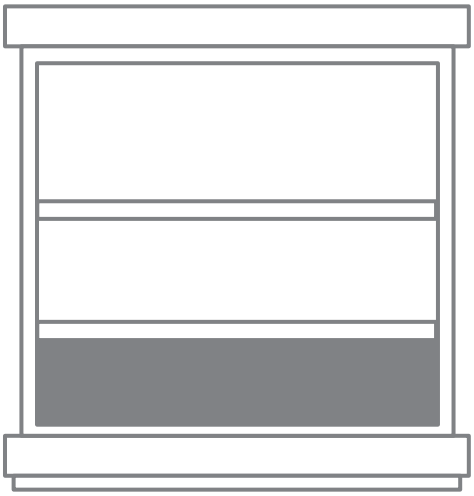

Hung Window Installation

For optimal performance in operation

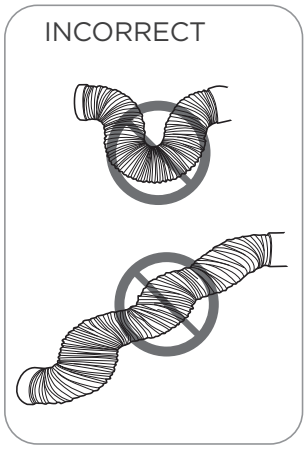

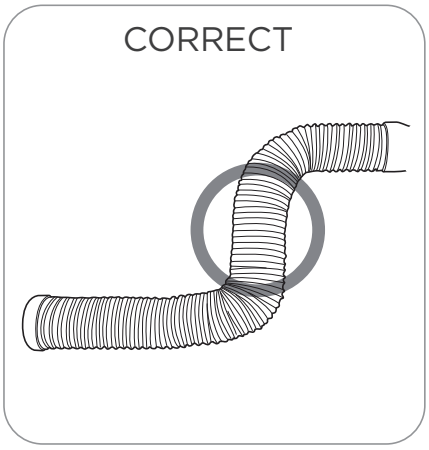

NOTE:

To ensure proper function, DO NOT overextend or bend the hose. Make sure that there is no obstacle around the air outlet of the exhaust hose (in the range of 500 mm) in order to the exhaust system works properly. All the illustrations in this manual are for explanation purpose only. Your air conditioner may be slightly diferent. The actual shape shall prevail.

Installation guide

Model A

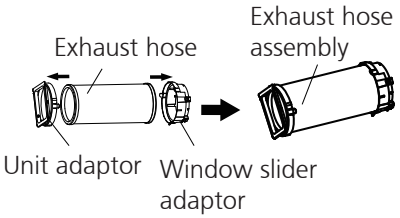

Model B

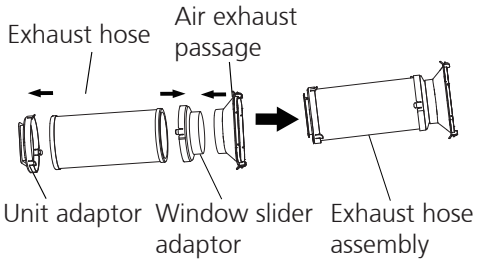

Model C

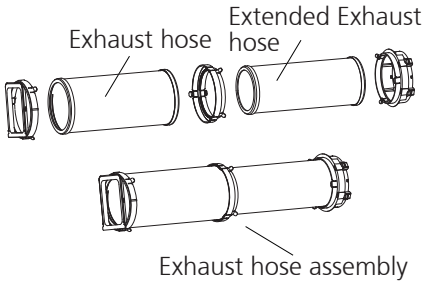

Model D

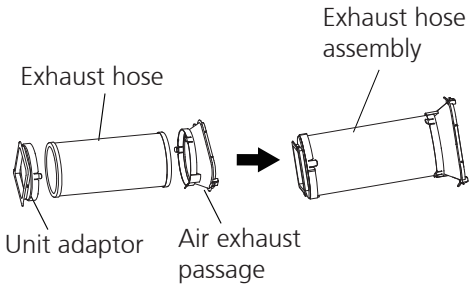

1

The Exhaust Hose assembly installation (window type)

Press the exhaust hose (or extended exhaust hose) into the window slider adaptor and unit adaptor, clamp automatically by elastic buckles of the adaptors.

NOTE:
Please install the exhaust hose assembly according to the fittings in your kit.

Connect the adaptor to the unit and the window

MODEL A

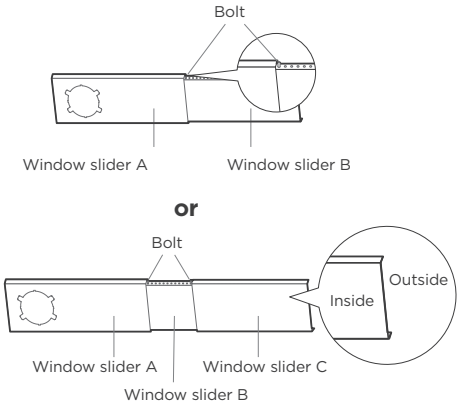

MODEL B

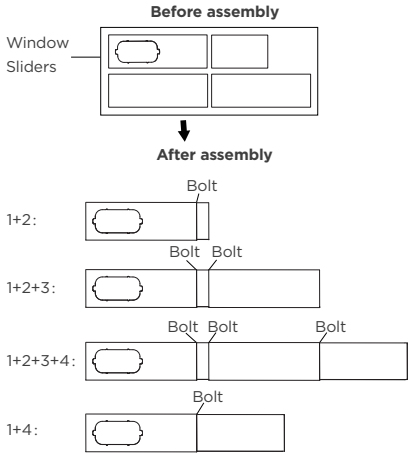

MODEL C

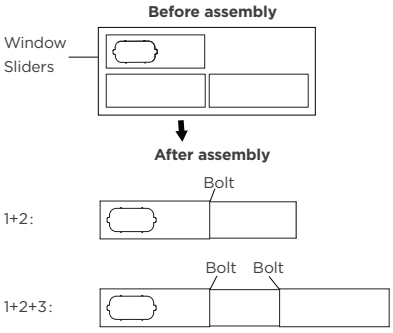

2

Preparing the Adjustable Window Slider

Choose the window sliders according the size of your window. Sometimes, it needs to be cut short to meet the window size, please take extra care to cut it properly. Use bolts to fasten the window sliders once they are adjusted to the Proper length.

NOTE:
Please base your window slider installation on the accessories in your kit and the width of your window.

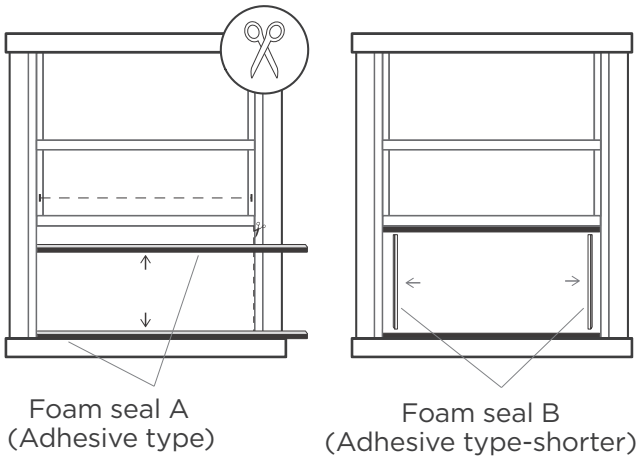

Hung Window Installation

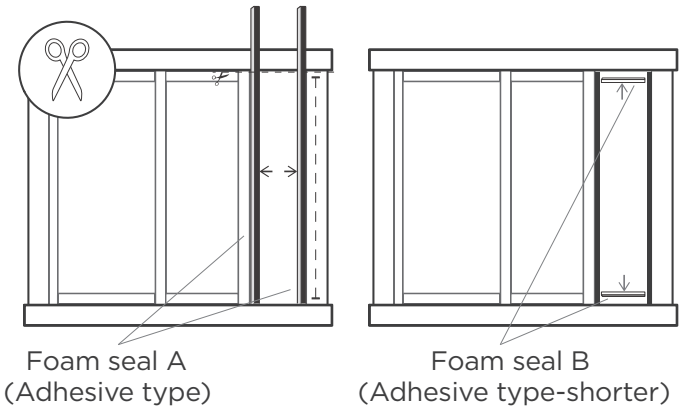

Sliding Window Installation

3

Complete sealing of window

Cut the adhesive foam seal A and B strips to the proper lengths, and attach them to the window sash and frame as shown.

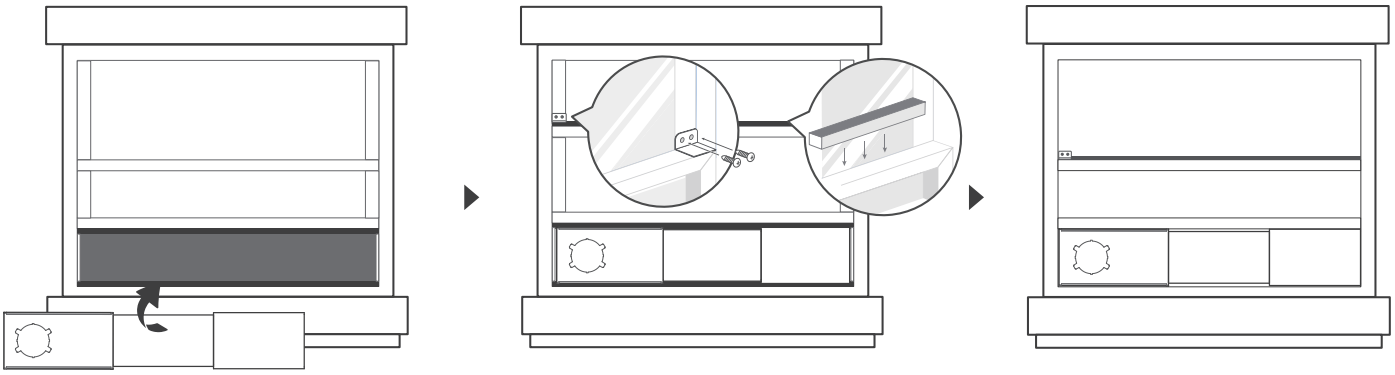

4

Hung Window Installation

Step 1: Insert the window slider assembly into the window opening.
Step 2: Cut the non-adhesive foam seal C strip to match the width of the window. Insert the seal between the glass and the window frame to prevent air and insects from getting into the room.
Step 3: If desired, install the security bracket with 2 screws as shown.

NOTE:
Once the Exhaust Hose assembly and Adjustable Window Slider are prepared, choose from one of the following two installation methods.

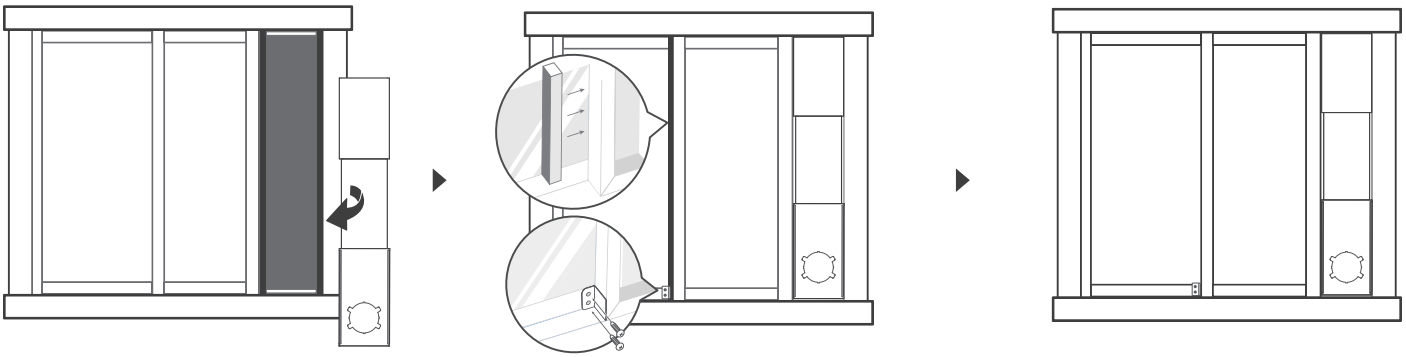

5

Sliding Window Installation

Step 1: Insert the window slider assembly into the window opening.
Step 2: Cut the non-adhesive foam seal C strip to match the height of the window. Insert the seal between the glass and the window frame to prevent air and insects from getting into the room.
Step 3: If desired, install the security bracket with 2 screws as shown.

NOTE:
Once the Exhaust Hose assembly and Adjustable Window Slider are prepared, choose from one of the following two installation methods.

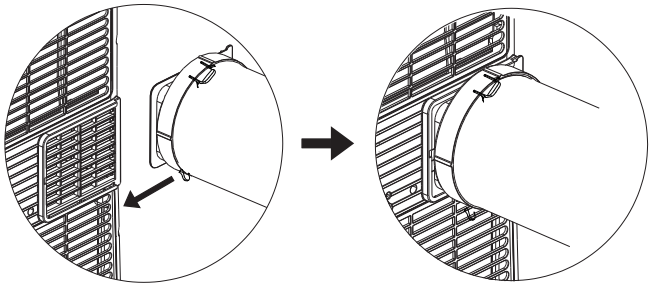

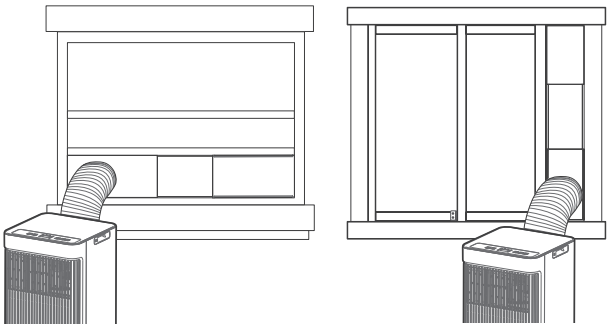

Hung Window Installation **Sliding Window Installation**

6

Install the Exhaust hose assembly to the unit

Push the Exhaust hose into the airoutlet opening of the unit along the arrow direction.

7

Connect the adaptor to the unit and the window

Insert the window slider adaptor into the hole of the window slider.

Get to know your AC

Electronic control operating instructions

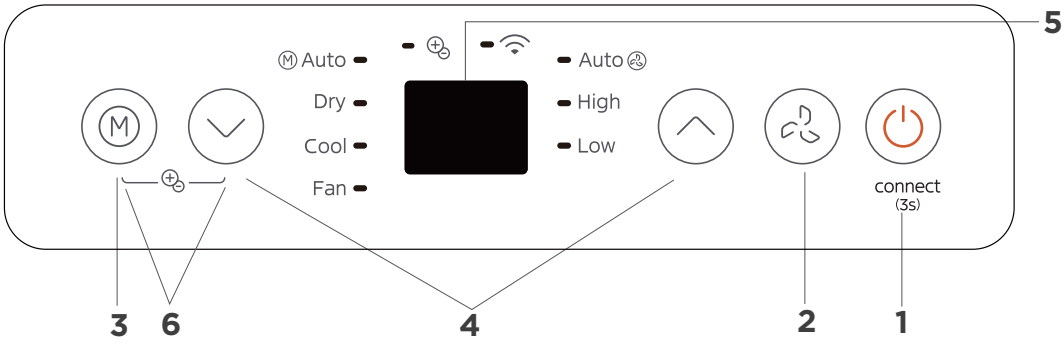

1. POWER button

Power switch on/of.
Wireless operation(on some models) Used to initiate the wireless connection mode. For the first time to use wireless function, press the POWER button for 3 seconds to initiate the wireless connection mode. The LED DISPLAY shows 'AP' to indicate you can set wireless connection. If connection(router) is successful within 8 minutes, the unit will exit wireless connection mode automatically and the wireless indicator illuminates. If connection is failure within 8 minutes, the unit exits wireless connection mode automatically. After Wireless connection is successful, for some models you can press POWER and DOWN (∨) buttons at the same time for 3 seconds to turn off Wireless function and the LED DISPLAY shows 'OF' for 3 seconds, press POWER button and UP (∧) to turn on Wireless function and the LED DISPLAY shows 'On' for 3 seconds.

NOTE: When you restart the wireless function, it may take a period of time to connect to the network automatically.

2. FAN button

Press to control the fan speed in three steps HIGH, LOW, and AUTO. The fan speed indicator light illuminates under diferent fan settings.

3. MODE button

Selects the appropriate operating mode. Each time you press the button, the mode is selected in a sequence that goes from AUTO, DRY, COOL and FAN, The mode indicator light illuminates under the different mode setting.

NOTE: In AUTO mode, the FAN speed will be adjusted automatically.

AUTO mode
Press the "MODE" button until the "Auto" indicator light comes on. In this mode, the fan speed or the temperature will be adjusted automatically.

COOL mode
Press the "MODE" button until the "COOL" indicator light comes on.
Press the UP and DOWN buttons "∨" or "∧" to select your desired room temperature.
The temperature can be set within a range of 16°C~30°C/60°F~86°F.
Press the "FAN " button to choose the fan speed.

DRY mode
Press the "MODE" button until the "Dry" indicator light comes on. In this mode, the fan speed or the temperature cannot be adjusted. The fan motor operates at Auto speed.

NOTE: Keep windows and doors closed for the best dehumidifying effect.
Do not put the duct to window.

FAN mode
Press the "MODE" button until the "FAN " indicator light comes on.
Press the "FAN SPEED" button on the remote controller to choose the fan speed.
The temperature can not be adjusted.
Do not put the duct to window.

4. UP and DOWN buttons

Used to adjust (increasing/decreasing) temperature settings in 1°C/2°F (or 1°F) increments in a range of 16°C/60°F to 30°C/88°F (or 86°F).

NOTE: The control is capable of displaying temperature in degrees Fahrenheit or degrees Celsius. To convert from one to the other, press and hold the Up and Down buttons at the same time for 3 seconds.

5. Display

Shows the set temperature while on Cool, or Auto mode. It shows the room temperature on DRY and FAN modes.

Shows Error codes:
EH00-EEPROM error.
EH60-Room temperature sensor error.
EH61-Evaporator temperature sensor error.
EC52-Condenser temperature sensor error (on some models).
EH0b-Display panel communication error.
Shows protection code:
P1-Bottom tray is full--Connect the drain hose and drain the collected water away. If protection repeats, call for service.

NOTE: When one of the above malfunctions occurs, turn off the unit, and check for any obstructions. Restart the unit, if the malfunction is still present, turn off the unit and unplug the power cord. Contact the manufacturer, its service agents or a similar qualified person for service.

6. FRESH operation(on some models)

Press MODE and DOWN (-) buttons at the same time for 3 seconds to initiate FRESH feature and the FRESH light illumiantes on some models, the LED DISPLAY shows 'On' for 3 seconds. The ion generatoris energized and will help to purify the air inside. Press it for 3 seconds again to stop the FRESH feature and the FRESH light turn dark on some models, the LED DISPLAY shows 'OF' for 3 seconds for some units.

7. Other features

FOLLOW ME/TEMP SENSING feature (On some models)
This feature can be activated from the remote control ONLY. There is no indicator light on the control panel. The remote control serves as a remote thermostat allowing for the precise temperature control at its location.
To activate the Follow Me/Temp Sensing feature, point the remote control towards the unit and press the Follow Me/Temp Sensing button. The remote control will send this signal to the AC until press the Follow Me/Temp Sensing button again. If the unit does not receive the Follow Me/Temp Sensing signal during any 7 minutes interval, the unit will exit the Follow Me/Temp Sensing mode.
NOTE: This feature is unavailabe under FAN or DRY mode.

Drainage guide

Dehumidifying Mode Drainage Guide

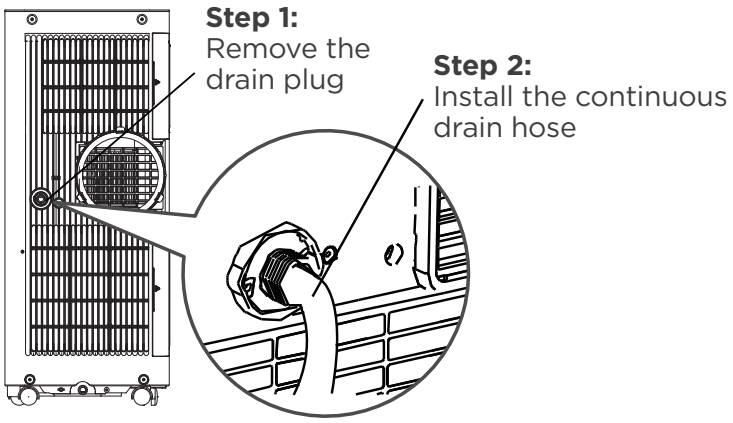

During dehumidifying modes, remove the drain plug from the back of the unit, install the drain connector (5/8″ universal female mender) with 3/4″ hose(locally purchased). For the models without drain connector, just attach the drain hose to the hole. Place the open end of the hose directly over the drain area in your basement floor.

NOTE: Make sure the hose is secure so there are no leaks. Direct the hose toward the drain,making sure that there are no kinks that will stop the warter flowing. Place the end of the hose into the drain andmake sure the end of the hose is down to let the water flow smoothly. When the continuous drain hose is not used, ensure that the drain plug are installed firmly to prevent leakage.

Dehumidifying Mode Drainage Guide

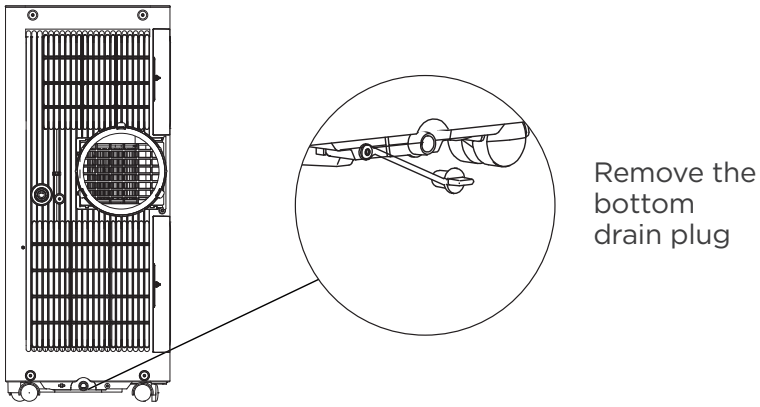

When the water level of the bottom tray reaches a predetermined level, the unit beeps 8 times, the digital display area shows "P1" . At this time the air conditioning/dehumidification process will immediately stop. However, the fan motor will continue to operate(this is normal).
Carefully move the unit to a drain location, remove the bottom drain plug and let the water drain away. Reinstall the bottom drain plug and restart the machine until the "P1" symbol disappears. If the error repeats, call for service.

NOTE: Be sure to reinstall the bottom drain plug firmly to revent leakage before using the unit.

Cleaning & maintenance

How to clean & maintenance your AC.

Air Filter & Cabinet Cleaning

Clean the unit using a damp, lint-free cloth and mild detergent. Dry the unit with a dry, lint-free cloth.

Maintenance Tips

- Be sure to clean the air filter every 2 weeks for optimal performance.
- The water collection tray should be drained immediately after P1 error occurs, and before storage to prevent mold.
- In households with animals, you will have to periodically wipe down the grill to prevent blocked airflow due to animal hair.

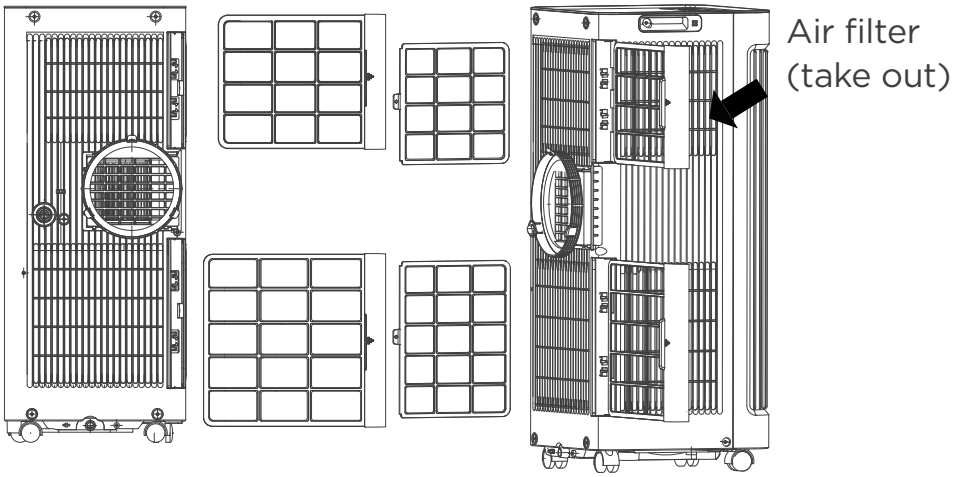

Remove the air filter

CAUTION:

DO NOT operate the unit without filter because dirt and lint will clog it and reduce performance.

CAUTION:

- Always unplug the unit before cleaning or servicing.
- DO NOT use flammable liquids or chemicals to clean the unit.
- DO NOT wash the unit under running water. Doing so causes electrical danger.
- DO NOT operate the machine if the power supply was damaged during cleaning. A damaged power cord must be replaced with a new cord from the manufacturer.

Store the unit when not in use

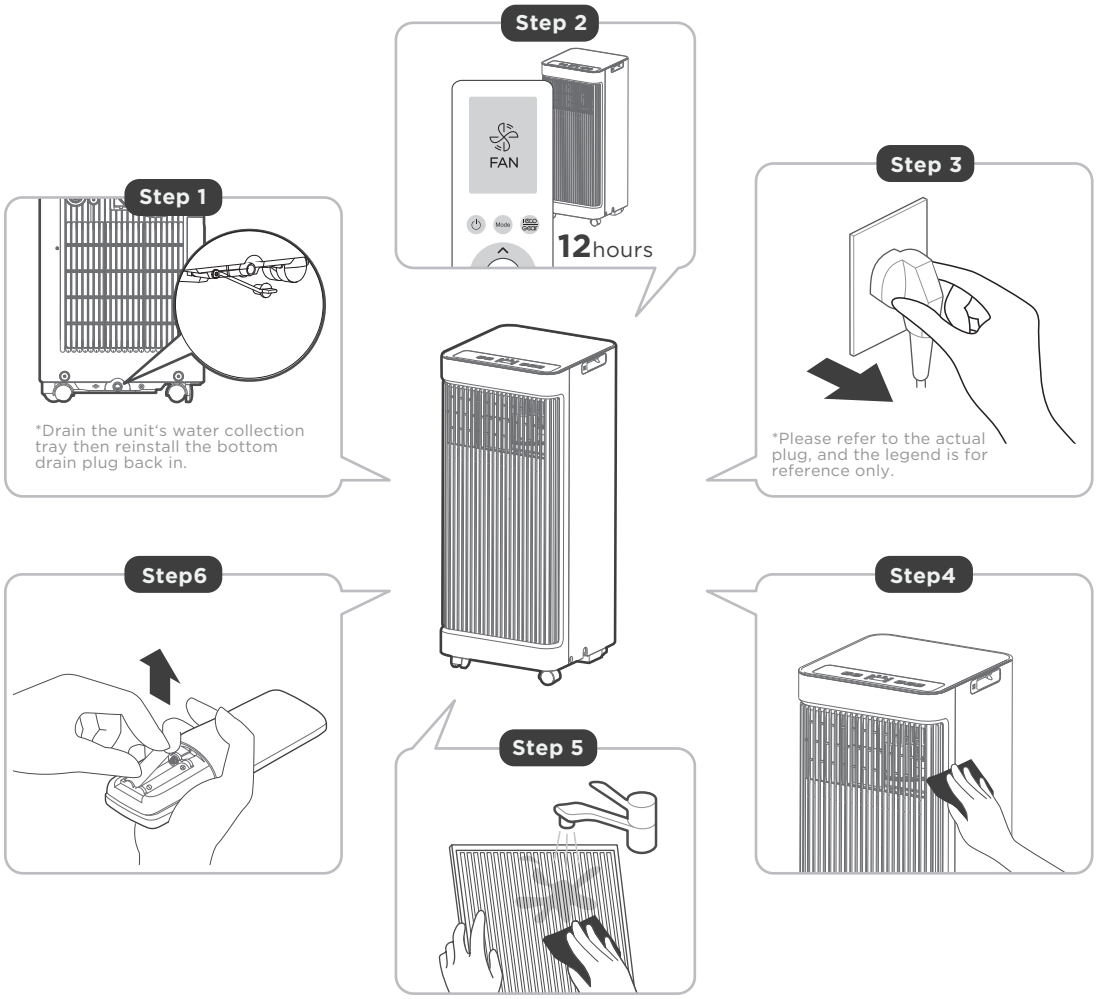

- Drain the unit's water collection tray according to the instructions in the following section.
- Run the appliance on FAN mode for 12 hours in a warm room to dry it and prevent mold.
- Turn of the appliance and unplug it.
- Clean the air filter according to the instructions in the previous section. Reinstall the clean, dry filter before storing.
- Remove the batteries from the remote control.

NOTE:

- Be sure to store the unit in a cool, dark place. Exposure to direct sunshine or extreme heat can shorten the lifespan of the unit.
- The cabinet and front may be dusted with an oil-free cloth or washed with a cloth dampened in a solution of warm water and mildliquid dishwashing detergent. Rinse thoroughly and wipe dry.
  Never use harsh cleansers, wax or polish on the cabinet front. Be sure to wring excess water from the cloth before wiping around the controls. Excess water in or around the controls may cause damage to the unit.

TROUBLESHOOTING

Common Issues

The following problems are not a malfunction and in most situations will not require repairs.

Problem	Possible Causes	Solution
Unit does not turn on when pressing ON/OFF button	P1 Protection Code	The Water Collection Tray is full. Turn off the unit, drain the water from the Water Collection Tray and restart the unit.
	In COOL mode: room temperature is lower than the set temperature	Reset the temperature
Unit does not cool well	The air filter is blocked with dust or animal hair	Turn off the unit and clean the filter according to instructions
	Exhaust hose is not connected or is blocked	Turn of the unit, disconnect the hose, check for blockage and reconnect the hose
	The unit is low on refrigerant	Call a service technician to inspect the unit and top off refrigerant
	Temperature setting is too high	Decrease the set temperature
	The windows and doors in the room are open	Make sure all windows and doors are closed
	The room area is too large	Double-check the cooling area
	There are heat sources inside the room	Remove the heat sources if possible
The unit is noisy and vibrates too much	The ground is not level	Place the unit on a flat, level surface
	The air filter is blocked with dust or animal hair	Turn off the unit and clean the filter according to instructions
The unit makes a gurgling sound	This sound is caused by the flow of refrigerant inside the unit	This is normal

comfee

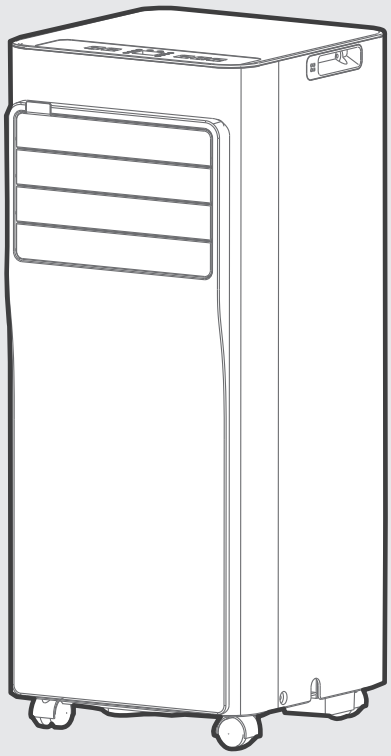

MOBILE KLIMAANLAGE (Lokale Klimaanlage)

BENUTZERHANDBUCH

MODELL-NR:

CPPA-07CRN7-QB6
CPPA-08CRN7-QB6
CPPA-09CRN7-QB6

Warnhinweise: Bitte lesen Sie sich die Bedienungsanleitung vor der Benutzung des Produkts aufmerksam durch und bewahren Sie sie für späteres Nachschlagen auf. Aussehen und Spezifikationen können für eine Produktverbesserung ohne vorherige Ankündigung geändert werden.
Setzen Sie sich für weitere Einzelheiten mit Ihrem Händler oder dem Hersteller in Verbindung.
Die Abbildung oben dient nur als Referenz. Bitte nehmen Sie das Aussehen des tatsächlichen Produkts als Maßstab.

INHALTVERZEICHNIS

Sicherheitsvorkehrungen 02

Vorbereitung vor dem Einbau

Bevor Sie beginnen 12

Produktübersicht 14

Einbauanleitung

Übersicht über die Installation 16

Installationsanleitung 19

Betriebsanleitung

Lernen Sie Ihre Klimaanlage kennen 22

Entwässerungsanleitung 24

Reinigung & Wartung 25

Lagern Sie das Gerät, wenn es nicht benutzt wird 26

FEHLERSUCHE 27

Sicherheitsvorkehrungen

Sie müssen den Warnhinweis lesen.

Es ist wichtig, die Sicherheitsvorkehrungen vor dem Betrieb und der Installation zu lesen. Eine unsachgemäße Installation, die auf die Nichtbeachtung der Anweisungen zurückzuführen ist, kann zu schweren Schäden oder Verletzungen führen.
Die Schwere möglicher Schäden oder Verletzungen wird entweder als WARNUNG oder VORSICHT eingestuft.

Erklärung der Symbole

⚠	**WARNUNG** Das Signalwort bezeichnet eine Gefahr mit mittlerem Risiko, bei Nichtbeachtung kann es zum Tod oder zu schweren Verletzungen führen.
⚠	**VORSICHT** Das Signalwort bezeichnet eine Gefahr mit geringerem Risiko, bei Nichtbeachtung kann es zu leichten oder mittelschweren Verletzungen führen.

Lesen Sie diese Bedienungsanleitung sorgfältig und aufmerksam durch, bevor Sie das Gerät in Betrieb nehmen, und bewahren Sie sie in unmittelbarer Nähe des Installationsortes oder des Geräts auf, um sie später verwenden zu können!

⚠ WARNUNG

- Die Installation muss gemäß den Installationsanweisungen erfolgen. Falsche Installation kann zu Wasserlecks, Stromschlägen oder Bränden führen.
- Verwenden Sie nur das mitgelieferte Zubehör und die mitgelieferten Teile sowie die für die Installation angegebenen Werkzeuge. Die Verwendung von nicht standardmäßigen Teilen kann zu Wasserlecks, Stromschlägen, Bränden, Verletzungen oder Sachschäden führen.
- Stellen Sie sicher, dass die von Ihnen verwendete Steckdose geerdet ist und die richtige Spannung hat. Das Stromkabel ist mit einem dreipoligen Erdungsstecker ausgestattet, um Stromschläge zu verhindern. Die Spannungsinformationen finden Sie auf dem Typenschild des Geräts.
- Ihr Gerät muss in einer ordnungsgemäß geerdeten Wandsteckdose verwendet werden. Wenn die Wandsteckdose, die Sie verwenden möchten, nicht ausreichend geerdet ist oder nicht über eine Verzögerungssicherung oder einen Leistungsschutzschalter verfügt (die erforderliche Sicherung oder der Leistungsschutzschalter wird durch den maximalen Strom des Geräts bestimmt. Der maximale Strom ist auf dem Typenschild angegeben), lassen Sie einen qualifizierten Elektriker die richtige Steckdose installieren.
- Berühren Sie das Gerät nicht mit feuchten Händen oder bloßen Füßen.
- Wenn die Klimaanlage während des Betriebs umgestoßen wird, schalten Sie das Gerät aus und ziehen Sie den Hauptstecker sofort. Überprüfen Sie visuell das Gerät, um sicherzustellen, dass es keine Schäden aufweist. Wenn Sie vermuten, dass das Gerät beschädigt wurde, wenden Sie sich an einen Techniker oder den Kundendienst, um Unterstützung zu erhalten.
- Bei Gewitterwetter muss die Stromversorgung unterbrochen werden, um Schäden durch Blitzeinschläge zu vermeiden.

- Vermeiden Sie Feuchtigkeit beim Betrieb der Klimaanlage, wie zum Beispiel Kondensation oder Spritzwasser. Stellen oder lagern Sie die Klimaanlage nicht an einem Ort, an dem sie herunterfallen oder in Wasser oder andere Flüssigkeiten gezogen werden kann. Wenn dies der Fall ist, ziehen Sie sofort den Stecker.
- Installieren Sie das Gerät auf einer ebenen, stabilen Oberfläche. Andernfalls kann es zu Schäden oder übermäßigem Lärm und Vibrationen kommen.
- Das Gerät muss von Hindernissen ferngehalten werden, um einen ordnungsgemäßen Betrieb und geringere Sicherheitsrisiken zu gewährleisten.
- Verändern Sie nicht die Länge des Stromkabels und verwenden Sie kein Verlängerungskabel zur Stromversorgung des Geräts.
- Verwenden Sie keine Steckdose gemeinsam mit anderen Elektrogeräten. Eine unsachgemäße Stromversorgung kann zu Bränden oder Stromschlägen führen.
- Installieren Sie Ihre Klimaanlage nicht in einem Nassraum wie einem Badezimmer oder einer Waschküche. Zu viel Kontakt mit Wasser kann zu Kurzschlüssen an elektrischen Bauteilen führen.
- Installieren Sie das Gerät nicht an einem Ort, an dem es brennbaren Gasen ausgesetzt sein könnte, da dies zu einem Brand führen könnte.
- Das Gerät verfügt über Räder, um das Bewegen zu erleichtern. Achten Sie darauf, die Räder nicht auf dicken Teppichen zu benutzen oder über Gegenstände zu rollen, da diese zum Umkippen führen könnten.
- Betreiben Sie ein Gerät nicht, wenn es heruntergefallen oder beschädigt ist.
- Das Gerät mit Elektroheizung muss mindestens 1 Meter Abstand zu brennbaren Materialien haben.
- Alle Verkabelungen müssen streng gemäß dem Schaltplan im Inneren des Geräts durchgeführt werden.
- Die Leiterplatte (PCB) des Geräts ist mit einer Sicherung ausgestattet, um Überstromschutz zu bieten. Die Spezifikationen der Sicherung sind auf der Leiterplatte aufgedruckt, z. B.: T 3,15 A/250 V usw.
- Wenn die Wasserablassfunktion nicht verwendet wird, halten Sie den oberen und unteren Ablauftopfen fest am Gerät, um eine Verstopfung zu vermeiden. Wenn der Ablauftopfen nicht verwendet wird, bewahren Sie ihn sorgfältig auf, um zu verhindern, dass Kinder ersticken.

⚠ VORSICHT

- Dieses Gerät kann von Kindern ab 8 Jahren und Personen mit eingeschränkten körperlichen, sensorischen oder geistigen Fähigkeiten oder mangelnder Erfahrung und Wissen verwendet werden, wenn sie das Gerät unter Aufsicht oder Anleitung einer verantwortungsbewussten Person betreiben und die damit verbundenen Gefahren versteht. Kinder dürfen nicht mit dem Gerät spielen. Reinigung und Benutzerwartung dürfen von Kindern nicht ohne Aufsicht durchgeführt werden.
- Dieses Gerät ist nicht für die Verwendung durch Personen (einschließlich Kinder) mit eingeschränkten physischen, sensorischen oder geistigen Fähigkeiten oder mangelnder Erfahrung und Kenntnis bestimmt, es sei denn, sie wurden von einer für ihre Sicherheit verantwortlichen Person beaufsichtigt oder in die Benutzung des Geräts eingewiesen. Kinder sollten überwacht werden, um sicherzustellen, dass sie nicht mit dem Gerät spielen. Kinder müssen jederzeit betreut werden.
- Wenn das Stromkabel beschädigt ist, muss es durch den Hersteller, seinen Kundendienst oder eine ähnliche qualifizierte Person ersetzt werden, um Gefahren zu vermeiden.

- Verwenden Sie dieses Produkt nicht für andere als die in dieser Bedienungsanleitung beschriebenen Funktionen.
- Schalten Sie vor der Reinigung das Gerät aus und ziehen Sie den Netzstecker.
- Trennen Sie die Stromversorgung, wenn seltsame Geräusche, Gerüche oder Rauch daraus kommen.
- Drücken Sie die Tasten auf dem Bedienfeld nur mit den Fingern.
- Entfernen Sie keine festen Abdeckungen. Verwenden Sie dieses Gerät niemals, wenn es nicht ordnungsgemäß funktioniert oder wenn es heruntergefallen oder beschädigt wurde.
- Bedienen oder stoppen Sie das Gerät nicht, indem Sie den Netzstecker einstecken oder herausziehen.
- Verwenden Sie keine gefährlichen Chemikalien zur Reinigung des Geräts oder bringen Sie es nicht damit in Kontakt. Verwenden Sie dieses Gerät nicht in Gegenwart von brennbaren Substanzen oder Dämpfe wie Alkohol, Pestiziden, Benzin usw.
- Bevor Sie das Gerät reinigen oder Wartungsarbeiten durchführen, stellen Sie sicher, dass es von der Stromversorgung getrennt ist.
- Entfernen Sie keine festen Abdeckungen. Verwenden Sie dieses Gerät niemals, wenn es nicht ordnungsgemäß funktioniert oder wenn es heruntergefallen oder beschädigt wurde.
- Verlegen Sie das Kabel nicht unter Teppichen. Bedecken Sie das Kabel nicht mit Teppichen, Läufern oder anderen Abdeckungen. Verlegen Sie das Kabel nicht unter Möbeln oder Geräten. Verlegen Sie das Kabel außerhalb des Verkehrsbereichs und so, dass niemand darüber stolpern kann.
- Betreiben Sie das Gerät nicht mit beschädigtem Kabel, Stecker, Sicherung oder Schutzschalter. Entsorgen Sie das Gerät oder geben Sie es zur Überprüfung und/oder Reparatur an eine autorisierte Serviceeinrichtung zurück.
- Um die Gefahr eines Brandes oder Stromschlags zu verringern, verwenden Sie diesen Lüfter nicht mit einem Festkörper-Drehzahlregler.
- Das Gerät muss in Übereinstimmung mit den nationalen Verkabelungsvorschriften installiert werden.
- Wenden Sie sich an den autorisierten Kundendiensttechniker, um dieses Gerät reparieren oder warten zu lassen.
- Wenden Sie sich an einen autorisierten Installateur, um dieses Gerät installieren zu lassen.
- Decken oder blockieren Sie die Ein- oder Auslaufgitter nicht.
- Transportieren Sie Ihre Klimaanlage immer in vertikaler Position und stellen Sie sie während des Betriebs auf einer stabilen, ebenen Fläche.
- Wenden Sie sich immer an eine qualifizierte Person für Reparaturen. Wenn das Stromkabel beschädigt ist, ersetzen Sie es durch ein neues vom Hersteller, anstatt es reparieren zu lassen.
- Wenn Sie den Netzstecker herausziehen, halten Sie ihn am Steckerkopf fest.
- Schalten Sie das Gerät aus, wenn es nicht verwendet wird.
- Für Anweisungen zum Befestigen des Geräts an der Halterung lesen Sie bitte die Installationsanleitung.

Note about Fluorinated Gasses**(Not applicable to the unit using R290 Refrigerant)**

1. Fluorierte Treibhausgase sind in hermetisch verschlossenen Geräten enthalten. Genauere Informationen zu Art, Menge und das CO2-Äquivalent in Tonnen des fluorierten Treibhausgases (bei einigen Modellen) finden Sie auf dem entsprechenden Etikett am Gerät selbst.

2. Installation, Service, Wartung und Reparatur dieses Geräts müssen von einem zertifizierten Techniker durchgeführt werden.
3. Die Deinstallation und das Recycling des Produkts müssen von einem zertifizierten Techniker durchgeführt werden.

⚠ WARNUNG für die Verwendung des Kältemittels R290

- Verwenden Sie keine anderen als die vom Hersteller empfohlenen Mittel zur Beschleunigung des Abtauvorgangs oder zur Reinigung.
- Das Gerät ist in einem Raum ohne ständig betriebene Zündquellen (z. B. offenes Feuer, ein laufendes Gasgerät oder ein elektrisches Heizgerät) zu lagern.
- Nicht durchstechen oder verbrennen.
- Beachten Sie, dass die Kältemittel keinen unangenehmen Geruch enthalten dürfen.
- Das Gerät muss in einem Raum installiert, betrieben und gelagert werden, der der Fläche des zu beladenen Kühlschranks entspricht. Genauere Informationen zu Art des Gases und Menge finden Sie auf dem entsprechenden Etikett am Gerät selbst. Wenn es Unterschiede zwischen dem Etikett und der Anleitung zur Beschreibung der Mindestzimmerfläche gibt, ist die Beschreibung auf dem Etikett maßgeblich.

Für R290

Menge des Kältemittels (kg)	Min. Zimmerfläche (m^2)	Menge des Kältemittels (kg)	Min. Zimmerfläche (m^2)
⩽ 0,0836	4	> 0,1881 and ⩽ 0,2090	10
>0,0836 and ⩽0,1045	5	>0,2090 and ⩽0,2299	11
>0,1045 and ⩽ 0,1254	6	>0,2299 and ⩽ 0,2508	12
>0,1254 and ⩽ 0,1463	7	>0,2508 and ⩽ 0,2717	13
>0,1463 and ⩽ 0,1672	8	>0,2717 and ⩽ 0,2926	14
>0,1672 and ⩽ 0,1881	9	>0,2926 and ⩽ 0,3040	15

- Die nationalen Gasvorschriften sollten eingehalten werden. Halten Sie die Lüftungsöffnungen frei.
- Das Gerät sollte vor mechanischen Beschädigungen geschützt werden.
- Eine Warnung, dass das Gerät in einem gut belüfteten Bereich gelagert werden muss, dessen Raumgröße der Fläche des Raums entspricht, in dem der Betrieb vorgesehen ist.
- Jede Person, die am Betrieb oder Eindringen in den Kältemittelkreislauf beteiligt ist, sollte im Besitz eines gültigen Zertifikats einer von der Industrie anerkannten Bewertungsstelle sein, das sie zur sicheren Handhabung des Kältemittels gemäß den von der Industrie anerkannten Bewertungsnormen berechtigt.
- Reparaturen können nur gemäß den Empfehlungen des Geräteherstellers durchgeführt werden. Wartungen und Reparaturen, die die Unterstützung anderer Techniker erfordern, sollten unter Aufsicht von Personen durchgeführt werden, die in der Lage sind, brennbare Kältemittel zu verwenden.
- Bitte befolgen Sie die Anweisungen, um die Klimaanlage zu betreiben, zu installieren, zu reinigen und zu reparieren, um Schäden oder Gefahren zu vermeiden. In der Klimaanlage werden brennbare Kältemittel verwendet. Bei der Wartung oder Entsorgung von Klimaanlagen sollte das Kältemittel (R32 oder R290) ordnungsgemäß zurückgewonnen und nicht direkt in die Luft abgegeben werden.
- In der Nähe der Klimaanlage dürfen keine offenen Feuer oder Schalter vorhanden sein, die Funken/Lichtbögen erzeugen können, um eine Entzündung des verwendeten brennbaren Kältemittels zu vermeiden.

- Bitte befolgen Sie die Anweisungen zur Aufbewahrung oder Wartung der Klimaanlage sorgfältig, um mechanische Schäden zu vermeiden.
- In Klimaanlagen wird brennbares Kältemittel verwendet. Bitte befolgen Sie die Anweisungen sorgfältig, um Gefahren zu vermeiden. Genauere Informationen zur Art des Gases und zur Menge entnehmen Sie bitte dem entsprechenden Etikett auf dem Gerät selbst.
- Das Gerät sollte in einem Raum gelagert werden, in dem es keine offenen Flammen (z. B. ein laufendes Gasgerät) und Zündquellen (z. B. ein laufendes elektrisches Heizgerät) gibt.

Vorsicht:
Gefahr von Feuer/brennbaren Materialien
(Nur für R32/R290-Geräte erforderlich)

Erklärung der auf der Einheit angezeigten Symbole (nur für das Kühlmittel R32 / R290):

	WARNUNG	Dieses Symbol zeigt an, dass das Gerät ein brennbares Kältemittel verwendet. Die Gefahr besteht, wenn das Kältemittel austritt und einer externen Zündquelle ausgesetzt wird.
	VORSICHT	Dieses Symbol zeigt an, dass die Betriebsanleitung sorgfältig gelesen werden sollte.
	VORSICHT	Dieses Symbol zeigt an, dass das Gerät von einem Servicemitarbeiter unter Bezugnahme auf das Installationshandbuch bedient werden sollte.
	VORSICHT	Dieses Symbol zeigt an, dass Informationen wie die Betriebsanleitung oder das Installationshandbuch verfügbar sind.

1. Transport von Geräten, die brennbare Kältemittel enthalten. Siehe Transportvorschriften
2. Kennzeichnung von Geräten mit Schildern. Siehe örtliche Vorschriften.
3. Entsorgung von Geräten mit brennbaren Kältemitteln. Siehe nationale Vorschriften.
4. Lagerung von Geräten/Ausrüstungen. Die Lagerung von Geräten sollte gemäß den Anweisungen des Herstellers erfolgen.
5. Lagerung von verpackten (unverkauften) Geräten. Der Schutz der Lagerverpackung sollte so konstruiert sein, dass mechanische Beschädigungen am Gerät im Inneren der Verpackung nicht zu einem Leck der Kältemittelfüllung führen. Die maximale Anzahl von Geräten, die zusammen gelagert werden dürfen, wird durch die örtlichen Vorschriften festgelegt.
6. Informationen zur Instandhaltung

1) Kontrollen im Bereich
Vor Beginn von Arbeiten an Anlagen, die brennbare Kältemittel enthalten, sind Sicherheitsüberprüfungen erforderlich, um sicherzustellen, dass die Entzündungsgefahr minimiert wird. Bei Reparaturen an der Kälteanlage sind vor der Durchführung von Arbeiten an der Anlage die folgenden Vorsichtsmaßnahmen zu beachten.

2) Arbeitsablauf
Die Arbeiten müssen nach einem kontrollierten Verfahren durchgeführt werden, um das Risiko des Vorhandenseins eines brennbaren Gases oder Dampfes während der Durchführung der Arbeiten zu minimieren.

3) Allgemeiner Arbeitsbereich
Alle Wartungsmitarbeiter und andere Personen, die vor Ort arbeiten, sollten über die Art der laufenden Arbeiten informiert werden. Arbeiten in geschlossenen Räumen sollten vermieden werden. Der Bereich um den Arbeitsbereich ist abzutrennen. Stellen Sie sicher, dass die Bedingungen innerhalb des Bereichs durch die Kontrolle brennbarer Materialien sicher sind.

4) Prüfen auf Vorhandensein von Kältemittel
Der Bereich muss vor und während der Arbeiten mit einem geeigneten Kältemittel-Detektor überprüft werden, um sicherzustellen, dass der Techniker auf potenziell entflammbare Atmosphären aufmerksam ist. Vergewissern Sie sich, dass das verwendete Lecksuchgerät für den Einsatz mit brennbaren Kältemitteln geeignet ist, d. h. nicht funkensprühend, ausreichend abgedichtet oder eigensicher.

5) Vorhandensein eines Feuerlöschers
Wenn thermische Arbeiten an Kälteanlagen oder zugehörigen Teilen durchgeführt werden sollen, ist es erforderlich, geeignete Feuerlöschanlage bereitzuhalten. Stellen Sie einen Trockenpulverlöscher oder CO2-Feuerlöscher in der Nähe des Ladebereichs bereit.

6) Keine Zündquellen
Niemand darf bei Arbeiten im Zusammenhang mit Kälteanlagen, bei denen Rohrleitungsarbeiten, die brennbare Kältemittel enthalten oder enthalten haben, ausgesetzt sind, eine Zündquelle so verwenden, dass es zur Brand- oder Explosionsgefahr kommen kann. Alle möglichen Zündquellen, einschließlich des Zigarettenrauchens, sollten ausreichend weit von Installations-, Reparatur-, Demontage- und Entsorgungsstellen entfernt gehalten werden, bei denen brennbare Kältemittel in den umgebenden Raum freigesetzt werden können. Vor Beginn der Arbeiten ist der Bereich um das Gerät herum zu untersuchen, um sicherzustellen, dass keine Brand- oder Zündgefahr besteht. Es müssen Rauchverbotsschilder angebracht werden.

7) Belüfteter Bereich
Stellen Sie sicher, dass sich der Bereich im Freien befindet oder dass er ausreichend belüftet wird, bevor Sie in das System eindringen oder Heißarbeiten durchführen. Ein gewisses Maß an Belüftung muss während des Zeitraums, in dem die Arbeiten durchgeführt werden, fortbestehen. Die Belüftung sollte freigesetztes Kältemittel sicher zerstreuen und vorzugsweise nach außen in die Atmosphäre ableiten.

8) Kontrollen an der Kältemaschine
Wenn elektrische Komponenten ausgetauscht werden, müssen sie für den Zweck geeignet sein und den richtigen Spezifikationen entsprechen.
Die Wartungs- und Servicerichtlinien des Herstellers sollten stets beachtet werden. Im Zweifelsfall wenden Sie sich bitte an die technische Abteilung des Herstellers.
Für Anlagen, die brennbare Kältemittel verwenden, sind folgende Prüfungen durchzuführen: Die Füllungsgröße entspricht der Größe des Raumes, in dem die kältemittelhaltigen Komponenten installiert sind; Belüftungsmaschinen und Ausgänge funktionieren gut und es gibt keine Verstopfungen; Wird ein indirekter Kältekreislauf verwendet, sollte überprüft werden, ob im Sekundärkreislauf Kältemittel vorhanden ist. Die Markierungen auf dem Gerät bleiben deutlich sichtbar.

Unleserliche Kennzeichnungen und Zeichen sind zu berichtigen; Kühlrohre oder -komponenten werden an einer Stelle installiert, an der es unwahrscheinlich ist, dass sie Stoffen ausgesetzt sind, die kältemittelhaltige Komponenten korrodieren könnten, es sei denn, diese Bauteile bestehen aus einem inhärenten korrosionsbeständigen Material oder sind angemessen vor solche Korrosion geschützt.

9) Kontrollen an elektrischen Geräten

Die Reparatur und Wartung von elektrischen Komponenten sollte eine initiale Sicherheitsprüfung und eine Komponenteninspektion. Wenn potenziell gefährliche Fehler vorliegen, darf die Stromversorgung nicht an den Stromkreis angeschlossen werden, bevor diese ordnungsgemäß behoben wurden. Wenn der Fehler nicht sofort behoben werden kann, aber der Betrieb fortgesetzt werden muss, sollte eine geeignete Zwischenlösung verwendet werden. Dies sollte dem Gerätebesitzer gemeldet werden, damit alle Beteiligten informiert werden können.

Die anfänglichen Sicherheitsüberprüfungen müssen Folgendes umfassen:

Das Entladen der Kondensatoren muss auf sichere Weise erfolgen, um Funkenbildung zu vermeiden. Bei der Wiederherstellung oder der Reinigung des Systems sind stromführende elektrische Komponenten und Kabel verboten. Es gibt eine Kontinuität der Erdbindung.

7. Reparaturen an versiegelten Komponenten

1) Bei Reparaturen an versiegelten Bauteilen müssen vor dem Entfernen von versiegelten Abdeckungen usw. alle elektrischen Versorgungen von den Geräten, an denen gearbeitet wird, getrennt werden. Wenn es absolut notwendig ist, dass die Ausrüstung während der Wartungsarbeiten mit Strom versorgt wird, muss eine permanent funktionierende Form der Leckerkennung an der kritischsten Stelle angebracht werden, um vor einer potenziell gefährlichen Situation zu warnen.

2) Besondere Aufmerksamkeit sollte darauf gelegt werden, dass bei Arbeiten an den elektrischen Komponenten keine Veränderungen am Gehäuse vorgenommen werden, die den Schutzgrad beeinträchtigen. Hierzu gehören Beschädigungen der Kabel, übermäßige Anzahl von Verbindungen, nicht den ursprünglichen Spezifikationen entsprechende Anschlüsse, beschädigte Dichtungen, unsachgemäße Installation der Düsen usw.

Stellen Sie sicher, dass das Gerät fest installiert ist. Stellen Sie sicher, dass die Dichtung oder das Dichtungsmaterial nicht degradiert und nicht mehr verwendet wird, um das Eindringen brennbarer Gase zu verhindern. Die Ersatzteile sollten den Herstellerspezifikationen entsprechen.

HINWEIS: Die Verwendung von Silikondichtstoffen kann die Wirksamkeit bestimmter Arten von Leckdetektoren beeinträchtigen. Eigensichere Komponenten müssen nicht isoliert werden, bevor sie in Betrieb genommen werden.

8. Reparatur an eigensicheren Komponenten

Es darf keine permanente induktive oder kapazitive Last auf den Stromkreis ausgeübt werden, ohne sicherzustellen, dass die von den verwendeten Geräten zulässigen Spannungen und Ströme nicht überschritten werden. Eigensichere Bauteile sind die einzigen, die in brennbaren Umgebungen betrieben werden können. Das Prüfgerät muss die richtige Nennleistung aufweisen. Ersetzen Sie nur Teile durch die vom Hersteller angegebenen Teile. Andere Komponenten können Leckagen verursachen, die Kältemittel in der Atmosphäre entzünden.

9. Verkabelung

Überprüfen Sie die Kabel vor Verschleiß, Korrosion, übermäßigem Druck, Vibrationen, scharfen Kanten oder anderen nachteiligen Umwelteinflüssen. Bei der Übeprüfung sind auch die Auswirkungen von Alterung oder ständigen Vibrationen von Quellen wie Kompressoren oder Lüftern zu berücksichtigen.

10. Erkennung von brennbaren Kältemitteln
Unter keinen Umständen dürfen potentielle Zündquellen bei der Suche oder Erkennung von Kältemittellecks verwendet werden. Halogenglühlampen (oder andere Detektor mit offener Flamme) dürfen nicht verwendet werden.
11. Methoden zur Lecksuche
Die folgenden Methoden zur Lecksuche gelten als akzeptabel für Systeme, die brennbare Kältemittel enthalten. Elektronische Leckdetektoren müssen verwendet werden, um brennbare Kältemittel zu erkennen, aber die Empfindlichkeit ist möglicherweise nicht ausreichend oder muss neu kalibriert werden. (Das Lecksuchgerät ist in einem kältemittelfreien Bereich zu kalibrieren.)
Stellen Sie sicher, dass der Detektor keine potentielle Zündquelle ist und für das verwendete Kältemittel geeignet ist. Das Lecksuchgerät sollte auf einen bestimmten Prozentsatz des Mindestfüllstands des Kühlmittels eingestellt sein und auf das verwendete Kältemittel kalibriert sein und die richtigen Gasprozentsätze (maximal 25%) bestätigen.
Lecksuchflüssigkeiten eignen sich für die meisten Kältemittel, aber chlorhaltige Reinigungsmittel sollten vermieden werden, da Chlor mit dem Kältemittel reagieren und Kupferrohrsysteme angreifen kann. Bei Verdacht auf Leckage sollten alle offenen Flammen entfernt/gelöscht werden. Wenn ein Kältemittelleck festgestellt wird, das gelötet werden muss, sollten alle Kältemittel aus dem System zurückgewonnen oder (durch Schließen des Ventils) in dem Teil des Systems isoliert werden, der vom Leck entfernt ist. Vor und während des Lötprozesses sollte sauerstofffreier Stickstoff (OFN) durch das System gespült werden.
12. Entfernung und Entlüftung
Bei Einbrüchen in den Kältemittelkreislauf zur Durchführung von Reparaturen oder zu anderen Zwecken sind die üblichen Verfahren anzuwenden. Es ist jedoch wichtig, sich an bewährte Verfahren zu halten, da die Entflammbarkeit eine Rolle spielt. Das folgende Verfahren ist einzuhalten: Kältemittel entfernen; Stromkreis mit Inertgas spülen; Entleeren, Erneut mit Inertgas spülen; Stromkreis durch Schneiden oder Löten einschalten.
Die Kältemittelfüllung sollte in den richtigen Recyclingzylinder zurückgewonnen werden. Das System sollte zusammen mit dem OFN gespült werden, um die Gerätsicherheit zu gewährleisten. Dieser Vorgang muss möglicherweise mehrmals wiederholt werden. Für diese Aufgabe sollte weder Druckluft noch Sauerstoff verwendet werden. Die Spülung erfolgt, indem das Vakuum im System mit OFN gebrochen und weiter gefüllt wird, bis der Betriebsdruck erreicht ist, dann in die Atmosphäre entlüftet und schließlich auf ein Vakuum heruntergezogen wird. Dieser Vorgang sollte so lange wiederholt werden, bis kein Kältemittel im System vorhanden ist. Wenn die letzte OFN-Füllung verwendet wird, sollte das System bis zum atmosphärischen Druck entlüftet werden, damit die Arbeiten durchgeführt werden können. Diese Operation ist absolut wichtig, wenn Lötoperationen an Rohren durchgeführt werden sollen. Stellen Sie sicher, dass der Auslass der Vakuumpumpe nicht in der Nähe einer Zündquelle liegt und gut belüftet ist.
13. Befüllverfahren
Neben dem regulären Füllverfahren sind die folgenden Anforderungen zu beachten: Achten Sie bei der Verwendung von Füllgeräten darauf, dass verschiedene Kältemittel nicht kontaminiert werden. Die Schläuche oder Leitungen sollten so kurz wie möglich sein, um die darin enthaltene Kältedosis zu minimieren. Der Zylinder sollte aufrecht gehalten werden. Stellen Sie sicher, dass das Kühlsystem geerdet ist, bevor Sie sie mit Kältemittel füllen. Beschriften Sie das System nach Abschluss der Füllung (falls noch nicht geschehen). Es ist äußerst darauf zu achten, dass das Kühlsystem nicht überfüllt wird.

Bevor das System wieder gefüllt wird, sollte es mit OFN auf Druck getestet werden. Das System sollte nach Beendigung des Füllvorgangs, aber vor der Inbetriebnahme auf Dichtigkeit geprüft werden. Vor dem Verlassen des Standorts ist eine anschließende Dichtheitsprüfung durchzuführen.

14. Außerbetriebnahme

Vor der Durchführung dieses Verfahrens ist es wichtig, dass der Techniker mit dem Gerät und allen Einzelheiten vertraut ist. Es wird als gute Praxis empfohlen, dass alle Kältemittel sicher zurückgewonnen werden. Vor der Durchführung der Aufgabe muss eine Öl- und Kältemittelprobe entnommen werden, falls vor der Wiederverwendung des rückgewonnenen Kältemittels eine Analyse erforderlich ist. Es ist wichtig, dass vor Beginn der Arbeit elektrische Energie zur Verfügung steht.

a) Machen Sie sich mit der Anlage und ihrer Bedienung vertraut.

b) Trennen Sie das System elektrisch.

c) Bevor Sie mit dem Verfahren beginnen, stellen Sie sicher, dass: bei Bedarf mechanische Handhabungsgeräte für die Handhabung von Kältemittelflaschen verfügbar ist; Alle persönlichen Schutzausrüstungen sind verfügbar und werden ordnungsgemäß verwendet; Der Recyclingprozess wird immer von qualifiziertem Personal überwacht. Recyclinganlagen und Zylinder entsprechen den einschlägigen Normen.

d) Pumpen Sie das Kältemittelsystem ab, wenn möglich.

e) Wenn ein Vakuum nicht möglich ist, stellen Sie einen Verteiler her, damit das Kältemittel aus verschiedenen Teilen des Systems entfernt werden kann.

f) Stellen Sie sicher, dass der Zylinder auf der Waage steht, bevor die Rückgewinnung stattfindet.

g) Starten Sie das Rückgewinnungsgerät und arbeiten Sie gemäß den Anweisungen des Herstellers.

h) Die Flaschen dürfen nicht überfüllt werden. (Nicht mehr als 80 % des Volumens an Flüssigkeit einfüllen).

i) Überschreiten Sie nicht den maximalen Betriebsdruck des Zylinders, auch nicht vorübergehend.

j) Wenn die Zylinder korrekt befüllt und der Vorgang abgeschlossen ist, stellen Sie sicher, dass die Zylinder und das Gerät sofort vom Standort entfernt werden und alle Absperrventile am Gerät geschlossen sind.

k) Zurückgewonnenes Kältemittel darf nicht in ein anderes Kältesystem eingefüllt werden, bevor es nicht gereinigt und überprüft wurde.

15. Beschriftung

Das Gerät muss mit einem Etikett versehen werden, das besagt, dass es außer Betrieb genommen und das Kältemittel entleert wurde. Das Etikett muss datiert und unterschrieben sein. Vergewissern Sie sich, dass an den Geräten Schilder angebracht sind, auf denen angegeben ist, dass das Gerät brennbares Kältemittel enthält.

16. Rückgewinnung

Wenn Kältemittel aus einer Anlage entfernt werden, sei es zur Wartung oder Stilllegung, wird empfohlen, das gesamte Kältemittel sicher zu entfernen. Achten Sie beim Übertragen des Kältemittels auf den Zylinder darauf, dass nur geeignete Zurückgewinnungszylinder verwendet werden. Stellen Sie die richtige Anzahl an Zylindern sicher, um die gesamte Systemfüllung aufzunehmen. Alle zu verwendenden Zylinder sind für die Rückgewinnung des Kältemittels bestimmt und mit diesem gekennzeichnet (d. h. Spezialzylinder für die Rückgewinnung des Kältemittels). Der Zylinder muss mit einem Druckminderventil und einem zugehörigen Absperrventil ausgestattet sein und in einwandfreiem Zustand sein. Leere Recyclingzylinder werden entleert und, wenn möglich, gekühlt, bevor das Recycling stattfindet. Die Rückgewinnungsausrüstung sollte in einwandfreiem Zustand sein, mit einer Reihe von Anweisungen für die vorhandene Ausrüstung versehen sein und für die Rückgewinnung brennbarer Kältemittel geeignet sein. Darüber hinaus sollte ein Satz kalibrierter Waagen in einwandfreiem Betriebszustand vorhanden sein. Die Schläuche sollten mit einer leckagefreien Trennkupplungen ausgestattet sein und sich in gutem Zustand befinden. Überprüfen Sie vor der Verwendung der Recycling-Maschine, ob sie in einwandfreiem Zustand ist, ordnungsgemäß gewartet wird und ob alle relevanten elektrischen Komponenten abgedichtet sind, um eine Entzündung im Falle einer Kältemittelfreisetzung zu verhindern.

Im Zweifelsfall wenden Sie sich bitte an den Hersteller. Das zurückgewonnene Kältemittel sollte in den richtigen Recyclingzylinder an den Kältemittellieferanten zurückgegeben werden, und die entsprechenden Anweisungen für die Abfallverbringung sollten angeordnet werden. Mischen Sie Kältemittel nicht in Recyclinganlagen, insbesondere nicht in Zylindern. Wenn Kompressoren oder Kompressoröle entfernt werden sollen, stellen Sie sicher, dass sie auf ein akzeptables Niveau entleert wurden, um sicherzustellen, dass brennbare Kältemittel nicht im Schmiermittel verbleiben. Der Entleerungsprozess sollte vor der Rückgabe des Kompressors an den Lieferanten durchgeführt werden. Um diesen Vorgang zu beschleunigen, darf nur eine elektrische Beheizung des Kompressorkörpers eingesetzt werden. Das Ablassen von Öl aus einem System muss auf sichere Weise erfolgen.

Bevor Sie beginnen

Die Installation muss streng nach den Anweisungen in diesem Handbuch erfolgen.

Die Installation der Klimaanlage dauert ca. 30 Minuten.

Wir empfehlen, diese Arbeit mit Hilfe eines Assistenten zu erledigen.

Wenn Sie uns benötigen, wenden Sie sich bitte an Ihren Händler vor Ort, um Hilfe zu erhalten.

TEMPERATURBEREICH DER BETRIEBSUMGEBUNG DES GERÄTS

MODUS	Temperaturbereich	MODUS	Temperaturbereich
Kühlen	16-35°C (60-95°F)	Heizen (Pumpenheizbetrieb)	5-30°C (41-86°F)
Trocken	13-35°C (55-95°F)	Heizung (elektrischer Heizmodus)	⩽ 30°C (86°F)

Lernen Sie Ihre mobile Klimaanlage kennen

Informationen zur Energiebewertung

Die Nennenergie- und Geräuschangaben des Gerätes basieren auf einer Standardinstallation mit nicht verlängertem Auspuffrohr und ohne Fensterschiebeadapter (wie im Installationsabschnitt dieses Handbuchs dargestellt). Gleichzeitig muss das Gerät über die Fernbedienung im MODUS KÜHLEN und bei HOHEN LÜFTERDREHZAHLEN betrieben werden.
Das Gerät mit 3 m verlängertem Auspuffrohr wird mit 2 Auspuffrohren betrieben (Durchmesser: 150 mm, Länge: 1,5 m + Durchmesser: 130 mm, Länge: 1,5 m). Die Angaben über die Nennenergie und den Lärm von Anlagen mit 3 m verlängertem Auspuffrohr wurden nicht ausgewertet. (für einige Modelle)

HINWEIS:
Wir empfehlen, das Gerät bei Raumtemperatur unter 35°C zu betreiben. Denn unter bestimmten extremen Bedingungen besteht die Gefahr, dass Geräte mit 3 m verlängertem Auspuffrohr bei Raumtemperaturen über 35 °C nicht funktionieren, z. B. wenn der untere Lufteinlass um 50% verstopft ist.

Wie man mit einer Neuen Tragbaren Klimaanlage Kühl Bleibt (Für die Modelle, die den Anforderungen des US-Energieministeriums entsprechen).

Aufgrund eines neuen bundesweiten Testverfahrens für Tragbare Klimaanlagen können Sie feststellen, dass die Kühlleistungsangaben auf den Verpackungen von tragbaren Klimaanlagen deutlich niedriger sind als bei Modellen, die vor 2017 hergestellt wurden. Dies ist auf eine Änderung des Testverfahrens zurückzuführen, nicht auf die tragbare Klimaanlage selbst.

Wie man eine mobile Klimaanlage kauft.

Die richtige Klimaanlage kann Ihnen helfen, Ihren Raum effektiv zu kühlen. Ein zu kleines Gerät kann nicht ausreichend gekühlt werden, während ein zu großes Gerät nicht genug Feuchtigkeit entfernen kann, damit sich die Luft feucht anfühlt. Um die richtige Klimaanlage zu finden, multiplizieren Sie die Länge des Raumes mit der Breite des Raumes, um die Fläche des Raumes zu bestimmen, den Sie kühlen möchten. Sie müssen auch die BTU (British Heat Unit) Bewertung der Klimaanlage kennen, die angibt, wie viel Wärme sie aus dem Raum nehmen kann. Je größer die Zahl, desto größer der Raum und desto stärker die Kühlleistung. (Bitte stellen Sie sicher, dass Sie nur neuere Modelle vergleichen, ältere Modelle können größer aussehen, aber sie sind tatsächlich identisch). Wenn Ihre tragbare Klimaanlage in einem sonnigen Raum, in einer Küche oder in einem Raum mit hohen Decken platziert wird, s sollten Sie dies sorgfältig „ bedenken“. Nachdem Sie die passende Kühlleistung für Ihren Raum gefunden haben, können Sie sich weitere Funktionen ansehen.

Warum neue Produkte eine geringere Kühlleistung haben als ältere Modelle.

Die Bundesvorschriften verpflichten die Hersteller, die Kühlleistung gemäß bestimmter Testverfahren zu berechnen, das erst in diesem Jahr geändert wurde. Modelle, die vor 2017 hergestellt wurden, wurden nach einem anderen Verfahren getestet und die Kühlleistung wurde anders gemessen als in den Vorjahren. Daher kann es sein, dass die BTU-Zahl niedriger ist, aber die tatsächliche Kühlleistung der Klimaanlage hat sich nicht verändert.

Was ist SACC?

SACC ist der repräsentative Wert der saisonal angepassten Kühlleistung in Btu/h, der in Übereinstimmung mit dem DOE-Testverfahren in Titel 10 Code of Federal Regulations (CFR) 430, Unterabschnitt B, Anhang CC und den geltenden Probenahmeplänen ermittelt wurde.

EINBAUORT DES PRODUKTS

Ihr Aufstellungsort sollte die folgenden Anforderungen erfüllen:

- Stellen Sie sicher, dass das Gerät auf einer ebenen Oberfläche installiert wird, um Lärm und Vibrationen zu minimieren.
- Das Gerät muss in der Nähe eines geerdeten Steckers installiert werden und der Abfluss der Auffangplatte(auf der Rückseite des Geräts) muss zugänglich sein.
- Das Gerät sollte mindestens 30 cm (12″) von der nächsten Wand entfernt sein, um eine ordnungsgemäße Klimaanlage zu gewährleisten. Der Luftauslass des Geräts sollte mindestens 50 cm (19,7″) vom Hindernis entfernt sein.
- Decken Sie bitte die Einlässe, Ausgänge oder den Fernsignalempfänger des Geräts NICHT ab, da dies zu Schäden am Gerät führen kann.

Begrenzter Platzbedarf für den Einbauort des Geräts

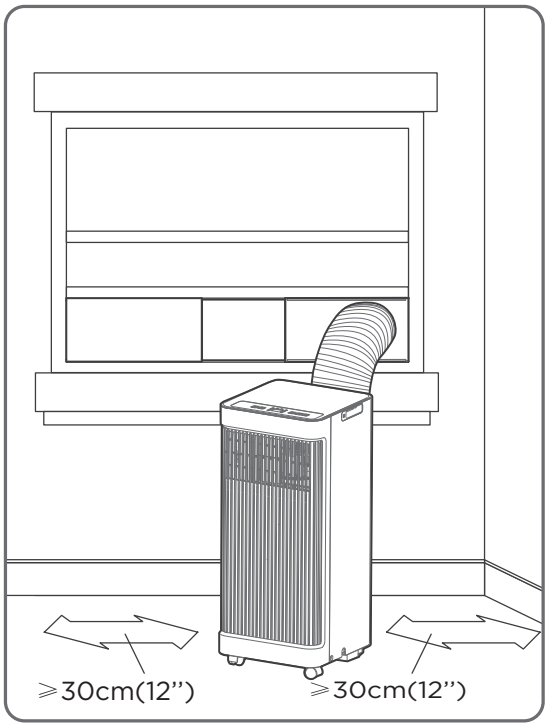

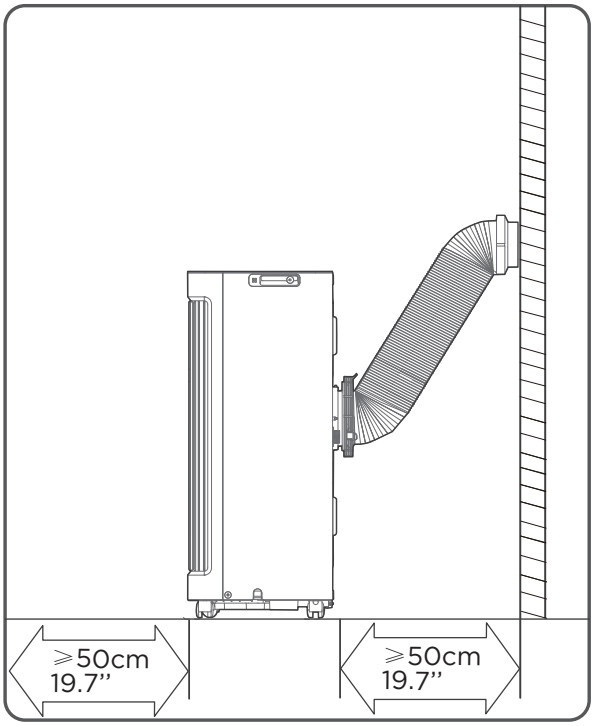

Produktübersicht

ANMERKUNG ZU DEN ABBILDUNGEN:

Alle Abbildungen im Handbuch dienen nur der Erläuterung. Ihre Maschine kann etwas anders sein.
Die tatsächliche Form ist maßgeblich. Das Gerät kann über das Bedienfeld des Geräts allein oder mit der Fernbedienung gesteuert werden. Die Bedienung der Fernbedienung ist in diesem Handbuch nicht enthalten.
Weitere Informationen finden Sie im Lieferumfang > des Geräts.

Modell A

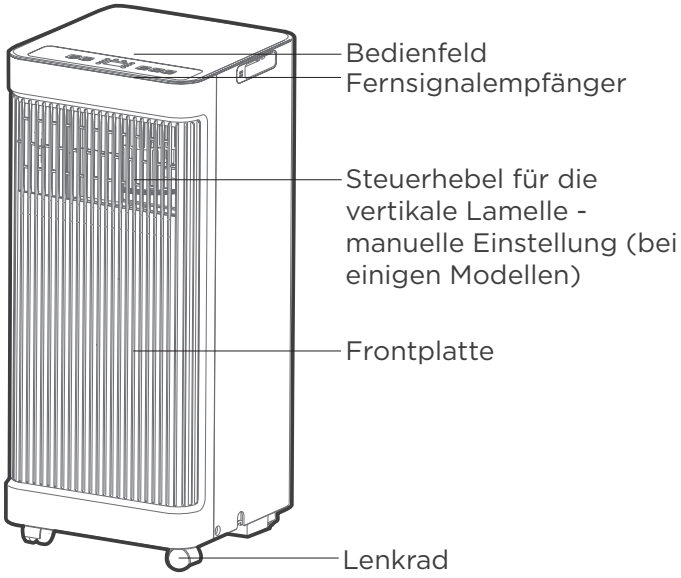

Vorderansicht

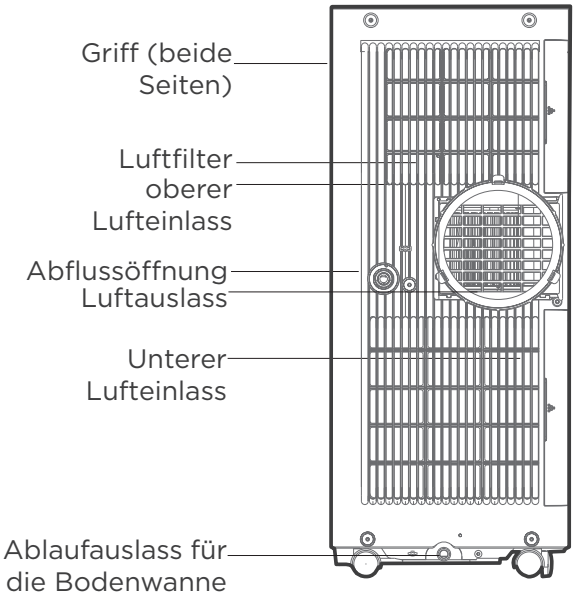

Rückansicht

Konstruktionshinweis

Um die optimale Leistung unserer Produkte zu gewährleisten, können die Designspezifikationen der Geräte und Fernbedienungen ohne vorherige Ankündigung geändert werden.

Modell B

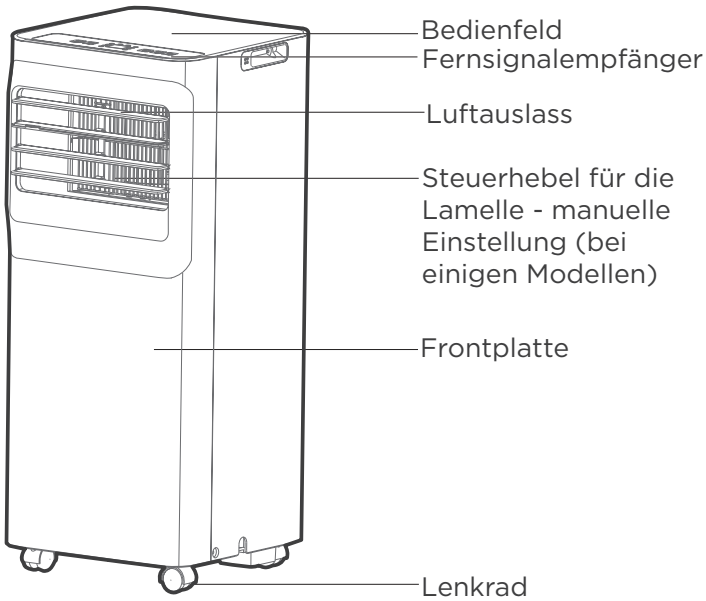

Vorderansicht

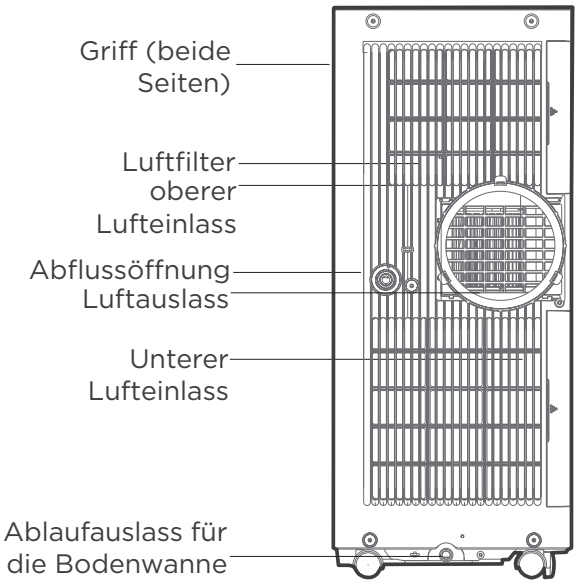

Rückansicht

Modell C

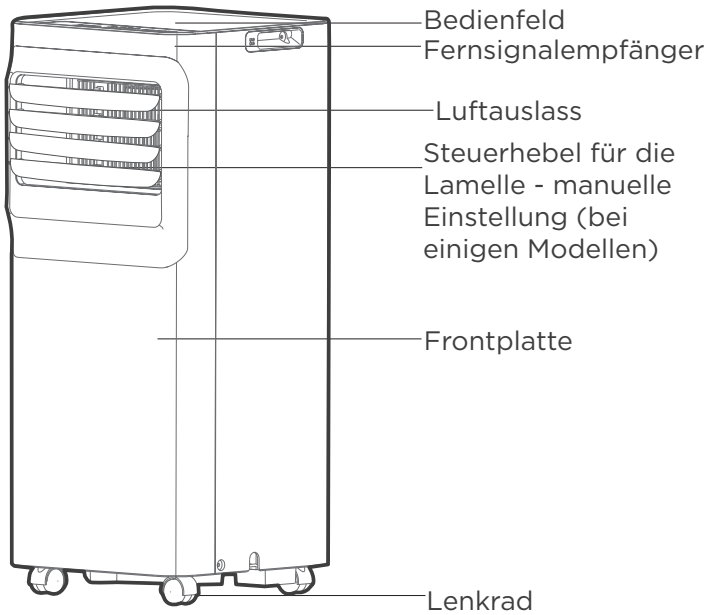

Vorderansicht

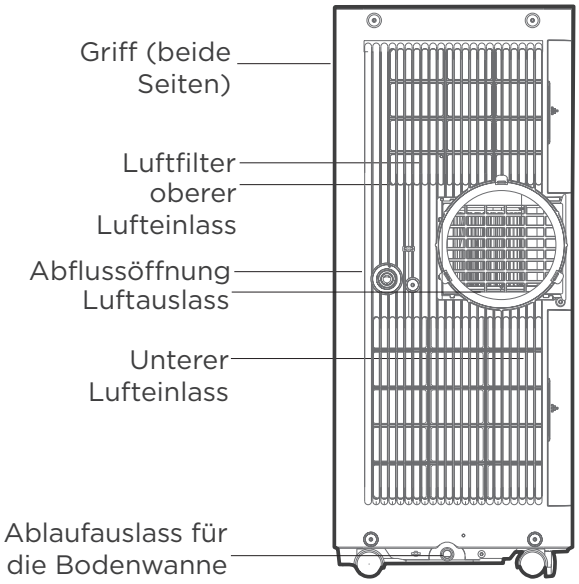

Rückansicht

Übersicht über die Installation

Installation Completion Display

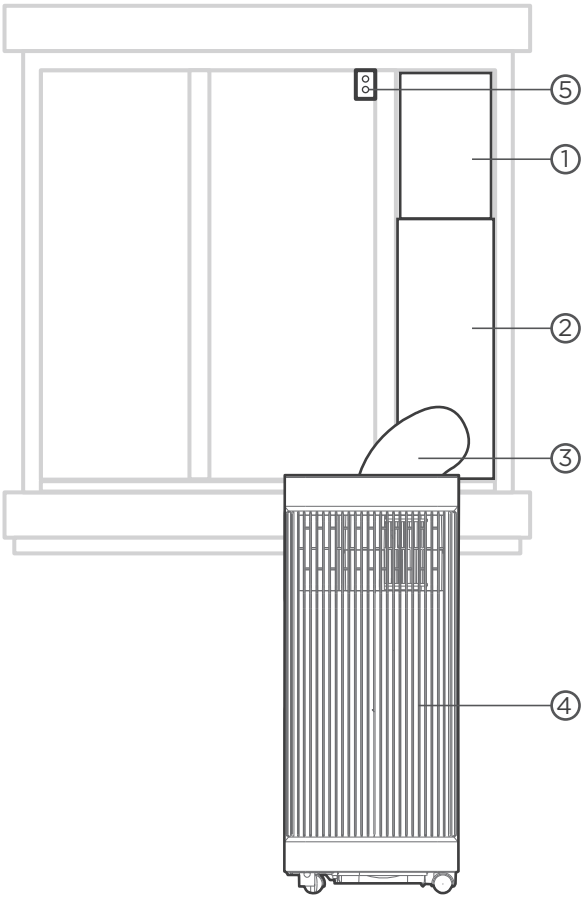

Schiebefenster-Montage

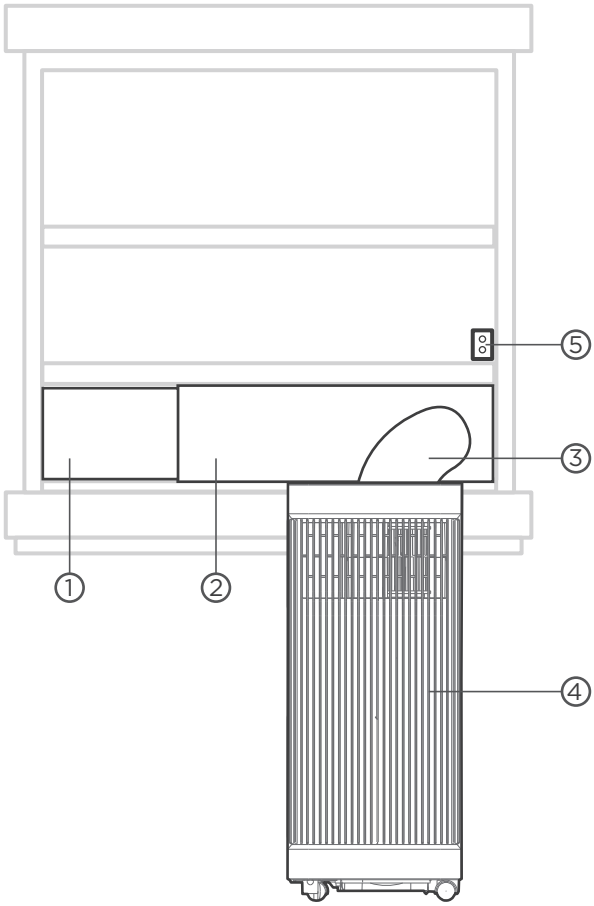

Hängefenster-Montage

① Fensterschieber B

② Fensterschieber A

③ Verlängerter Auspuffschlauch

④ Lokale Klimaanlage

⑤ Sicherungsbügel und 2 Schrauben

HINWEIS

Die Abbildungen in diesem Handbuch dienen der Erläuterung.
Die tatsächliche Form Ihres Innengeräts kann geringfügig abweichen.
Die tatsächliche Form ist maßgeblich.

Liste der Installationswerkzeuge (nicht im Lieferumfang enthalten)

Schraubenzieher und Schraubenschlüssel

Bleistift

Ein Maßband

Schere oder Messer

Säge (bei einigen Modellen zur Anpassung des Fensteradapters für schmale Fenster)

Installationszubehör

HINWEIS

Einige Modelle können ein (*) enthalten. Das Design kann leicht abweichen.

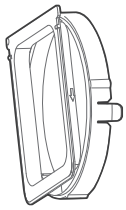

Geräteadapter (1 Stück)

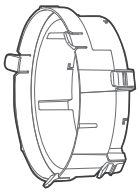

Adapter für Fensterschieber (1 Stück*)

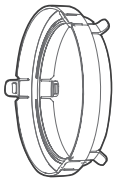

Adapter für Abgasschlauch (1 Stück*)

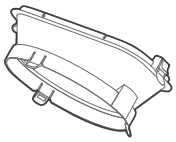

Abluftkanal (1 Stück*)

Schaumdichtung A (Klebstoff) (2 Stücke*)

Schaumdichtung B (Klebstoff) (2 Stücke*)

Schaumstoffdichtung C (nicht klebend) 1 Stück (*)

Sicherheitshalterung und 2 Schrauben (1 Set*)

Abgasschlauch

Verlängerter Abgasschlauch (1 Stück*)

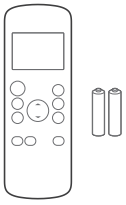

Fernbedienung und Batterien (nur für Fernbedienungsmodelle) (1 Set*)

Ablaufschlauch (1 Stück)

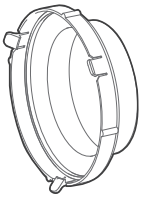

Wandauspuffadapter A (nur für Wandmontagemodelle) (1 Stück*)

Bolzen (1 Stück*)

Adapter für Ablaufschlauch (1 Stück*) (nur für Wärmepumpenbetrieb)

Wandauspuffadapter B (mit Kappe) (nur für Wandmontagemodelle) 1 Stück (*)

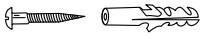

Schrauben und Dübel (nur für Wandmontagemodelle) 4 Sets (*)

Fensterschieber A (1 Stück*)

Fensterschieber B (1 Stück*)

Bestimmen Sie Ihren Fenstertyp (Fenstertypen und verschiedene Öffnungsgröße)

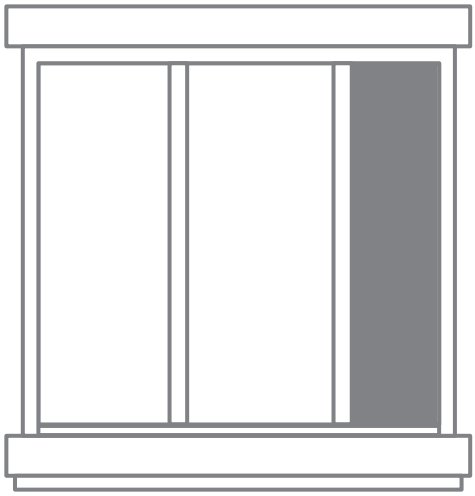

Schiebefenster-Montage

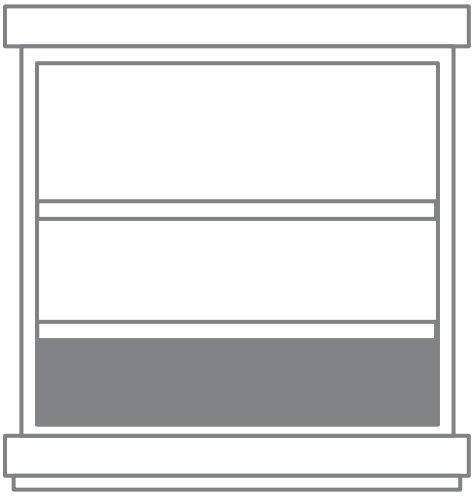

Hängefenster-Montage

Für optimale Laufleistung

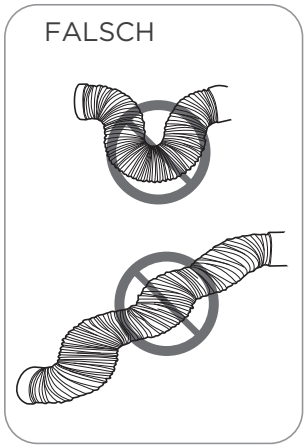

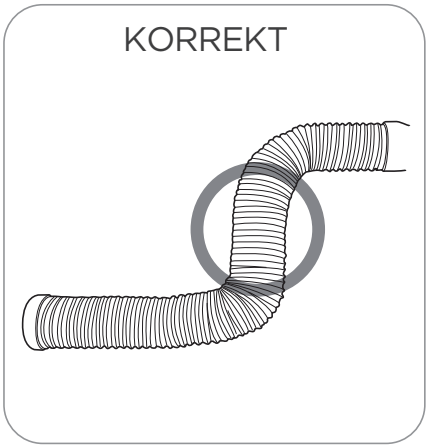

HINWEIS:

Um eine ordnungsgemäße Funktion zu gewährleisten, sollte der Schlauch NICHT überdehnt oder gebogen werden. Stellen Sie sicher, dass es keine Hindernisse um den Auslass des Abgasschlauchs (im Bereich von 500 mm) gibt, damit die Abgasanlage ordnungsgemäß funktioniert. Alle Abbildungen in diesem Handbuch dienen nur der Erläuterung. Ihre Klimaanlage kann etwas anders sein. Die tatsächliche Form ist maßgeblich.

Installationsanleitung

Modell A

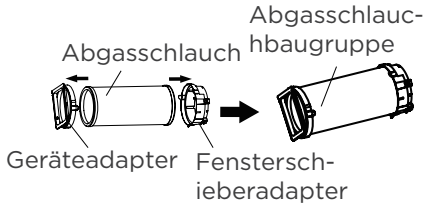

Modell B

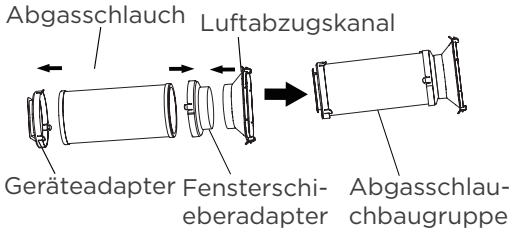

Modell C

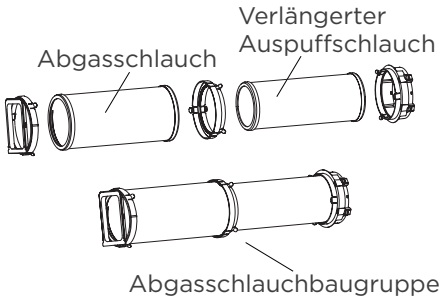

Modell D

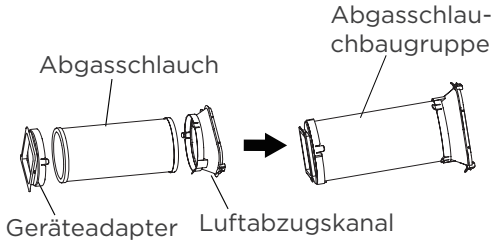

1

Installation der Abgasschlauchbaugruppe (für den Fenstereinbau)

Drücken Sie den Abgasschlauch (oder den verlängerten Abgasschlauch) in den Fensterschieberadapter und den Gerätadapter und klemmen Sie ihn automatisch durch die elastischen Schnallen des Adapters fest.

NOTE:
Bitte installieren Sie die Abgasschlauchbaugruppe gemäß dem im Kit enthaltenen Zubehör.

Verbinden Sie den Adapter mit dem Gerät und dem Fenster

MODELL A

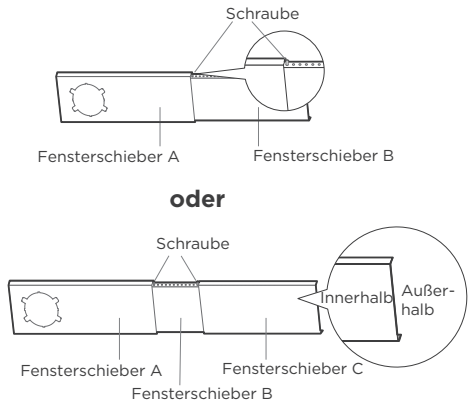

MODELL B

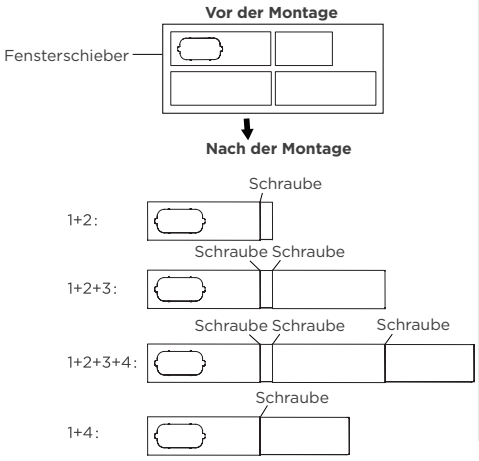

MODELL C

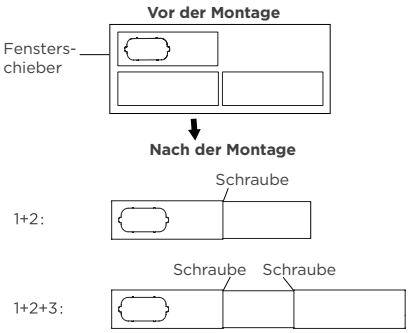

2

Vorbereiten des Verstellbaren Fenstergleiters

Wählen Sie den Fensterschieber entsprechend der Größe des Fensters aus.
Manchmal muss es kurz geschnitten werden, um die Größe des Fensters zu erfüllen.
Bitte vorsichtig sein, um es richtig zu schneiden.
Verwenden Sie dann Schrauben, um die Fensterschieber zu befestigen, sobald sie auf die richtige Länge eingestellt sind.

HINWEIS:
Installieren Sie den Fensterschieber entsprechend dem im Bausatz mitgelieferten Zubehör und der Breite des Fensters.

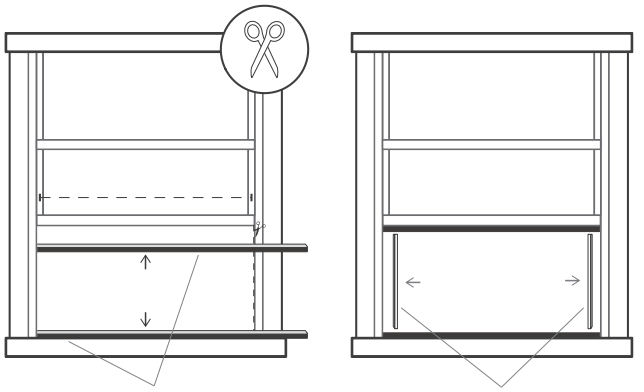

Schaumstoffdichtung A (Mit Klebstoff)

Schaumstoffdichtung B (Mit Klebstoff-kürzer)

Hängefenster-Montage

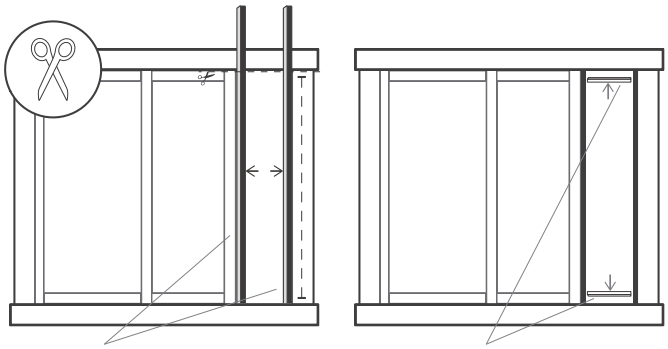

Schaumstoffdichtung A (Mit Klebstoff)

Schaumstoffdichtung B (Mit Klebstoff-kürzer)

Schiebefenster-Montage

3

Vollständige Abdichtung des Fensters

Schneiden Sie die Klebeschaumdichtungsstreifen A und B auf die richtige Länge zu und befestigen Sie sie wie gezeigt am Fensterflügel und -rahmen.

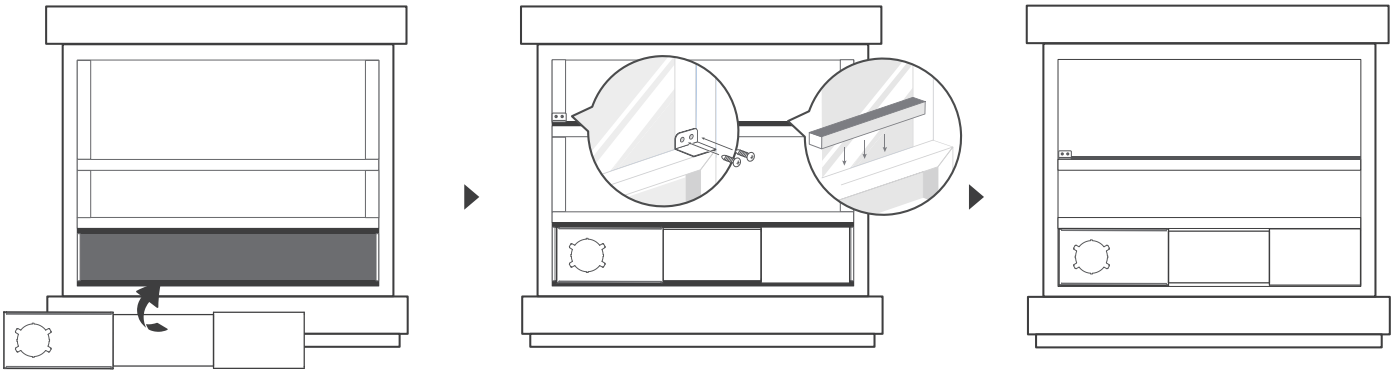

4

Hängefenster-Montage

Schritt 1: Setzen Sie die Fensterschieberbaugruppe in die Fensteröffnung ein.
Schritt 2: Schneiden Sie den nichtklebenden Schaumdichtungsstreifen C auf die Breite des Fensters zu. Fügen Sie die Dichtung zwischen Glas und Fensterrahmen ein, um zu verhindern, dass Luft und Insekten in den Raum gelangen.
Schritt 3: Falls gewünscht, montieren Sie den Sicherheitsbügel mit 2 Schrauben wie abgebildet.

HINWEIS:
Sobald die Abgasschlauchbaugruppe und der verstellbare Fensterschieber vorbereitet sind, wählen Sie eine der beiden folgenden Installationsmethoden.

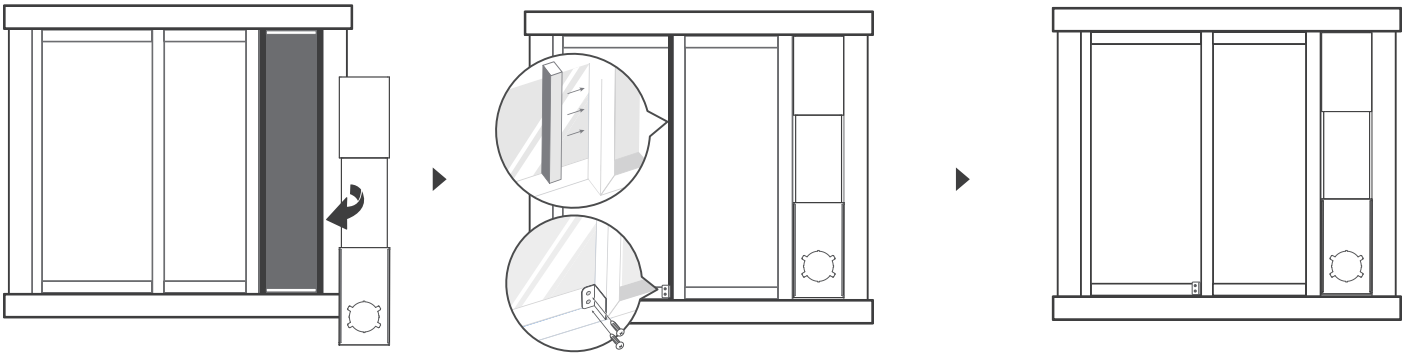

5

Schiebefenster-Montage

Schritt 1: Setzen Sie die Fensterschieberbaugruppe in die Fensteröffnung ein.
Schritt 2: Schneiden Sie den nichtklebenden Schaumdichtungsstreifen C auf die Höhe des Fensters zu. Fügen Sie die Dichtung zwischen Glas und Fensterrahmen ein, um zu verhindern, dass Luft und Insekten in den Raum gelangen.
Schritt 3: Falls gewünscht, montieren Sie den Sicherheitsbügel mit 2 Schrauben wie abgebildet.

HINWEIS:
Sobald die Abgasschlauchbaugruppe und der verstellbare Fensterschieber vorbereitet sind, wählen Sie eine der beiden folgenden Installationsmethoden.

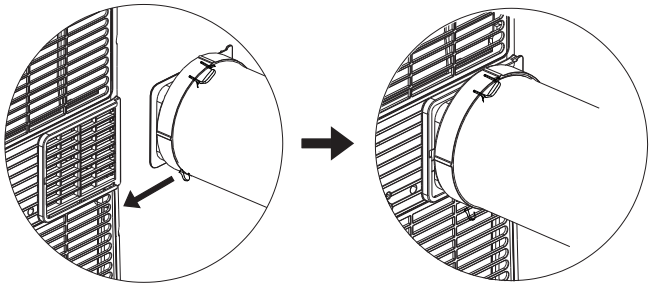

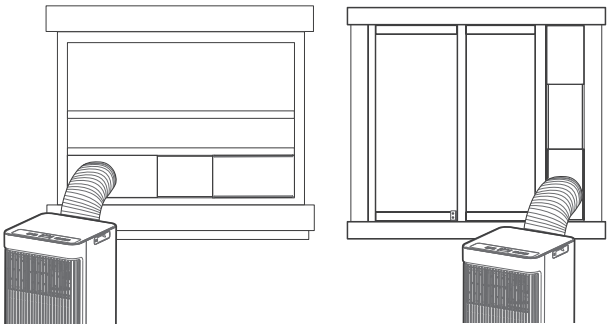

Hängefenster-Montage **Schiebefenster-Montage**

6

Die Abgasschlauchbaugruppe am Gerät installieren

Schieben Sie den Abgasschlauch entlang der Pfeilrichtung in den Luftauslass des Geräts.

7

Verbinden Sie den Adapter mit dem Gerät und dem Fenster

Setzen Sie den Fensterschieberadapter in die Öffnung des Fensterschiebers ein.

Lernen Sie Ihre Klimaanlage kennen

Bedienungsanleitung für die elektronische Steuerung

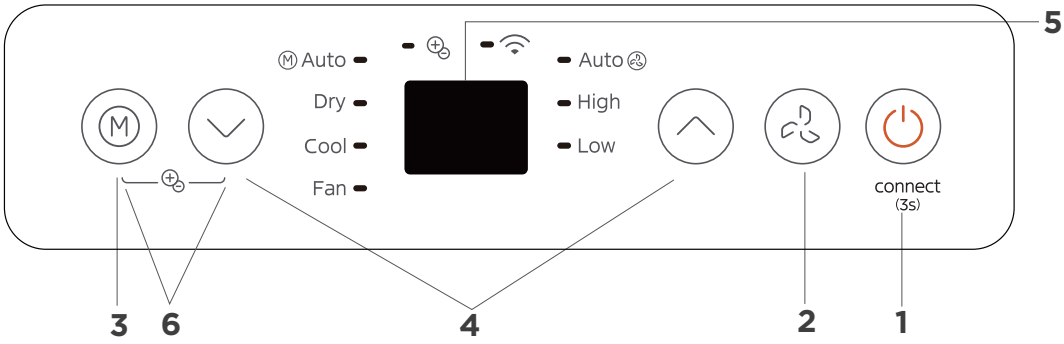

1. POWER (STROMVERSORGUNG)-Taste

Netzschalter ein/aus.
Kabelloser Betrieb (bei einigen Modellen) Wird verwendet, um den kabellosen Verbindungsmodus zu starten. Wenn Sie die kabellose Funktion zum ersten Mal verwenden, halten Sie die POWER (STROMVERSORGUNG)-Taste 3 Sekunden lang gedrückt, um den kabellosen Verbindungmodus zu aktivieren. Die LED-ANZEIGE zeigt „AP“ an, um anzuzeigen, dass Sie eine kabellose Verbindung einrichten können. Wenn die Verbindung (zum Router) innerhalb von 8 Minuten erfolgreich hergestellt wird, verlässt das Gerät automatisch den kabellosen Verbindungsmodus und die kabellose Anzeigeleuchte leuchtet. Wenn die Verbindung innerhalb von 8 Minuten fehlschlägt, verlässt das Gerät automatisch den kabellosen Verbindungsmodus. Nach erfolgreicher kabelloser Verbindung können Sie bei einigen Modellen gleichzeitig die POWER (STROMVERSORGUNG)- und DOWN (AB) (⌄)-Tasten für 3 Sekunden drücken, um die kabellose Funktion auszuschalten, die LED-ANZEIGE zeigt „OF“ für 3 Sekunden. Drücken Sie die POWER (STROMVERSORGUNG)-Taste und UP (AUF) (⌃), um die kabellose Funktion wieder zu aktivieren, und die LED-ANZEIGE zeigt „On (Ein)“ für 3 Sekunden.

HINWEIS: Beim Neustart der Wireless-Funktion kann es einige Zeit dauern, bis automatisch eine Verbindung zum Netzwerk hergestellt wird.

2. POWER (STROMVERSORGUNG)-Taste

Drücken Sie diese Taste, um die Lüftergeschwindigkeit in den Stufen HOCH, NIRDRIG, und AUTO zu steuern. Die Lüftergeschwindigkeitsanzeige leuchtet bei verschiedenen Lüftereinstellungen.

3. MODE (MODUS)-Taste

Wählen Sie den entsprechenden Betriebsmodus. Jedes Mal, wenn die Taste gedrückt wird, wechselt der Modus in der Reihenfolge AUTO (AUTO), DRY (TROCKNEN), COOL (KÜHLEN) and FAN (LÜFTER), und die Modusanzeige leuchtet bei verschiedenen Moduseinstellungen auf.

HINWEIS: Im AUTO-Modus wird die LÜFTER-Geschwindigkeit automatisch angepasst.

AUTO-Modus
Drücken Sie die „MODE (MODUS)“-Taste, bis die Anzeige „Auto“ aufleuchtet. In diesem Modus wird die Lüftergeschwindigkeit automatisch angepasst.

KÜHLEN-Modus
Drücken Sie die „MODE (MODUS)“-Taste, bis die Kontrollleuchte „COOL (KÜHLEN)“ aufleuchtet. Drücken Sie die UP (AUF)- und DOWN (AB)-Tasten „ ⌃“ oder „ ⌄“, um die gewünschte Raumtemperatur auszuwählen. Die Temperatur kann in einem Bereich von 16°C bis 30°C/60°F bis 86°F eingestellt werden. Drücken Sie die „FAN SPEED (LÜFTERGESCHWINDIGKEIT)“-Taste, um die Lüftergeschwindigkeit zu wählen.

TROCKEN-Modus
Drücken Sie die „MODE (MODUS)“-Taste, bis die Anzeige „Dry (Trocknen)“ aufleuchtet. In diesem Modus kann die Lüftergeschwindigkeit oder die Temperatur nicht eingestellt werden. Der Lüftermotor läuft mit Automatischer Geschwindigkeit.

HINWEIS: Halten Sie Fenster und Türen geschlossen, um den besten Entfeuchtungseffekt zu erzielen. Legen Sie keine Rohre an die Fenster.

Lüfter-Modus
Drücken Sie die „MODE (MODUS)“-Taste, bis die Kontrollleuchte „FAN (LÜFTER)“ aufleuchtet.
Drücken Sie die „FAN SPEED (LÜFTERGESCHWINDIGKEIT)“-Taste auf der Fernbedienung, um die Lüftergeschwindigkeit auszuwählen. Die Temperatur kann nicht eingestellt werden.
Halten Sie den Luftkanal nicht an das Fenster.

4. UP (AUF)- und DOWN (AB)-Tasten

Dient zum Anpassen (Erhöhen/Verringern) der Temperatureinstellungen in Schritten von 1°C/2°F (oder 1 °F) in einem Bereich von 16°C/60°F bis 30°C/88°F (oder 86 °F).

HINWEIS: Die Steuerung kann die Temperatur in Fahrenheit oder Celsius anzeigen. Um von einer zur anderen zu wechseln, halten Sie die die Up (Auf)- und Down (Ab)-Tasten gleichzeitig 3 Sekunden lang gedrückt.

5. Anzeige

Zeigt die eingestellte Temperatur im Modus Kühlen oder Auto. Es zeigt die Raumtemperatur im Modus DRY (TROCKNEN) und FAN (LÜFTER) an.

Fehlercodes-Anzeige:
EH00-EEPROM-Fehler.
EH60-Raumtemperatursensor Fehler.
EH61-Verdampfertemperatursensor Fehler.
EC52-Temperatursensor des Kondensators Fehler.
EH0b-Kommunikationsfehler im Display.
Schutzcode-Anzeige:
P1 - Bodenwanne voll - Schließen Sie den Ablaufschlauch an und leiten Sie das gesammelte Wasser ab.
Wenn der Schutzcode wiederholt auftritt, rufen Sie bitte den Kundendienst an.

HINWEIS: Bei einem der oben genannten Fehler schalten Sie das Gerät aus und überprüfen Sie, ob es Hindernisse gibt. Starten Sie das Gerät neu, schalten Sie das Gerät aus und ziehen Sie den Netzstecker, wenn der Fehler weiterhin besteht. Wenden Sie sich an den Hersteller, seinen Kundendienst oder eine ähnliche qualifizierte Person, um den Service zu erhalten.

6. FRISCH Operationen (bei einigen Modellen)

Halten Sie gleichzeitig die MODE (MODUS)- und DOWN (AB) (-)-Taste für 3 Sekunden gedrückt, um die FRISCH-Funktion zu aktivieren. Bei einigen Modellen leuchtet die FRISCH-Anzeigeleuchte auf und die LED-ANZEIGE zeigt „ On(Ein)“ für 3 Sekunden an. Der Ionengenerator ist mit Energie gefüllt und hilft, die Raumluft zu reinigen. Drücken Sie es erneut für 3 Sekunden, um die FRISCH-Funktion zu stoppen, die Frisch-Anzeigeleuchte wird bei einigen Modellen abgedunkelt und bei einigen Geräten zeigt die LED-ANZEIGE „OF“ für 3 Sekunden an.

7. Sonstige Merkmale

Funktion FOLGEN MIR/TEMPERATURERFASSUNG (bei einigen Modellen)
Diese Funktion kann NUR über die Fernbedienung aktiviert werden. Es gibt keine Anzeige auf dem Bedienfeld. Die Fernbedienung dient als Fernthermostat und ermöglicht eine präzise Temperaturregelung an ihrem Standort.
Um die Funktion „Folgen Mir/Temperaturerfassung“ zu aktivieren, richten Sie die Fernbedienung auf das Gerät und drücken Sie die „Follow Me/Temp Sensing (Folgen Mir/Temperaturerfassung)“-Taste. Die Fernbedienung sendet dieses Signal an die Klimaanlage, bis die „Follow Me/Temp Sensing (Folgen Mir/Temperaturerfassung)“-Taste erneut gedrückt wird. Wenn das Gerät während eines Intervalls von 7 Minuten kein Folgen Mir/Temperaturerfassung-Signal empfängt, verlässt das Gerät den Folgen Mir/Temperaturerfassung-Modus.
HINWEIS: Diese Funktion ist im LÜFTER- oder TROCKEN-Modus nicht verfügbar.

Entwässerungsanleitung

Entwässerungsanleitung für Entfeuchtungsmodus

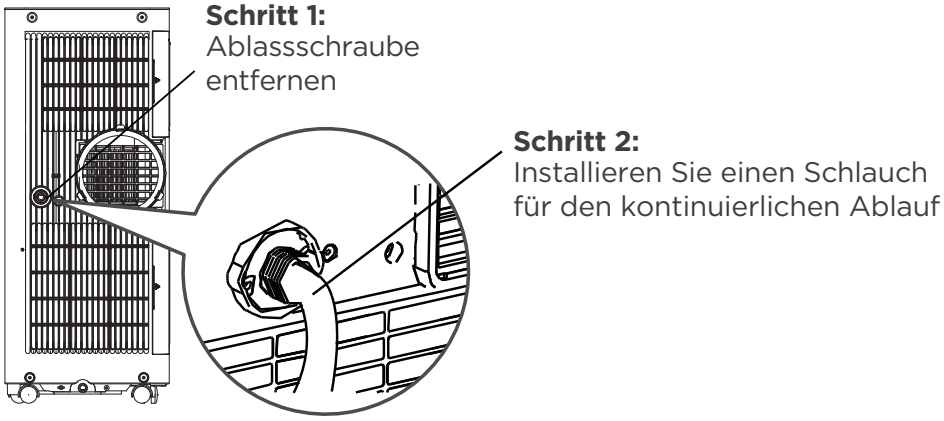

Entfernen Sie im Entfeuchtungsmodus den Ablaufstopfen von der Rückseite des Geräts und montieren Sie den Ablaufstecker (5/8 "Allgemeines Buchse) mit einem 3/4"-Schlauch (vor Ort erhältlich). Bei Modellen ohne Ablaufstecker wird einfach der Ablaufschlauch an die Bohrung angeschlossen. Platzieren Sie das offene Ende des Schlauchs direkt über dem Abflussbereich in Ihrem Kellerboden.

HINWEIS: Stellen Sie sicher, dass der Schlauch sicher ist, damit keine Leckagen auftreten. Führen Sie den Schlauch zum Entwässerungsabfluss und stellen Sie sicher, dass es keine Knicke gibt, die den Wasserfluss behindern würden. Setzen Sie das Schlauchende in den Entwässerungsabfluss und stellen Sie sicher, dass das Schlauchende nach unten gerichtet ist, damit das Wasser reibungslos fließt. Wenn kein Schlauch für den kontinuierlichen Ablauf verwendet wird, stellen Sie sicher, dass der Ablaufstopfen und der Drehknopf richtig installiert sind, um Leckagen zu vermeiden.

Entwässerungsschiene für Wasserauffangwanne

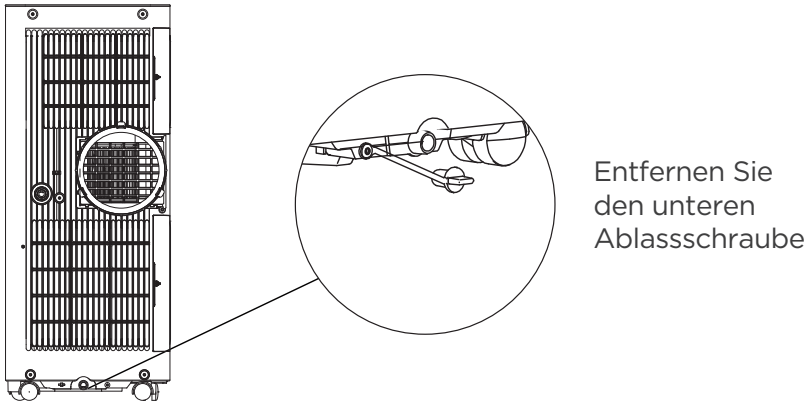

Wenn der Wasserstand der Bodenwanne ein vorbestimmtes Niveau erreicht, piept das Gerät 8 Mal und der digitale Anzeigebereich zeigt „P1“ an. Zu diesem Punkt wird der Klimatisierungs-/ Entfeuchtungsprozess sofort gestoppt. Der Lüftermotor läuft jedoch weiter (das ist normal). Bewegen Sie das Gerät vorsichtig in die Entwässerungsposition, entfernen Sie die untere Ablassschraube und lassen Sie das Wasser abfließen. Setzen Sie den unteren Ablassschraube wieder ein und starten Sie das Gerät neu, bis das Symbol „P1“verschwindet. Wenn der Fehler wiederholt auftritt, rufen Sie den Kundendienst an.

HINWEIS: Stellen Sie sicher, dass Sie die untere Ablassschraube wieder einsetzen, bevor Sie dieses Gerät verwenden, um Undichtigkeiten zu vermeiden.

Reinigung & Wartung

Wie man seine Klimaanlage reinigt und pflegt.

Luftfilter- und Schrankreinigung

Reinigen Sie das Gerät mit einem feuchten fusselfreien Tuch und einem milden Reinigungsmittel. Trocknen Sie das Gerät mit einem trockenen fusselfreien Tuch ab.

Tipps zur Wartung

- Um eine optimale Leistung zu erzielen, reinigen Sie den Luftfilter unbedingt alle zwei Wochen.
- Die Wasserauffangwanne sollte sofort nach dem Auftreten des P1-Fehlers und vor der Lagerung entleert werden, um Schimmel zu vermeiden.
- In Haushalten mit Tieren müssen Sie den Luftgitter regelmäßig abwischen, um einen blockierten Luftstrom durch Tierhaare zu vermeiden.

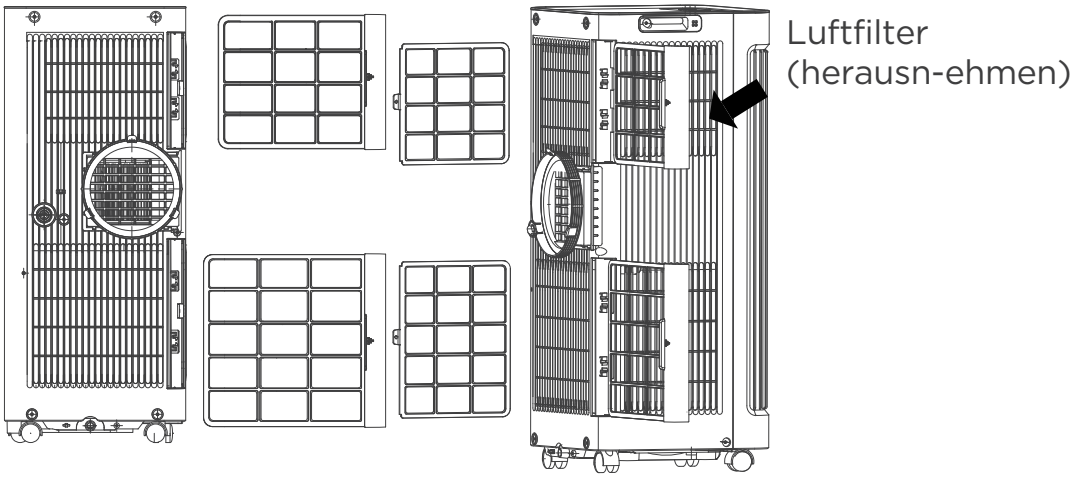

Entfernen Sie den Luftfilter

VORSICHT:

Betreiben Sie das Gerät NICHT ohne Filter, da Staub und Flusen das Gerät verstopfen und die Leistung beeinträchtigen können.

VORSICHT:

- Ziehen Sie vor der Reinigung oder Wartung immer den Netzstecker.
- Verwenden Sie KEINE brennbaren Flüssigkeiten oder Chemikalien, um das Gerät zu reinigen.
- Waschen Sie das Gerät NICHT unter fließendem Wasser. Dies kann zu elektrischen Gefahren führen.
- Bedienen Sie die Maschine NICHT, wenn die Stromversorgung während der Reinigung beschädigt wird. Das beschädigte Stromkabel muss durch ein neues vom Hersteller geliefertes ersetzt werden.

Lagern Sie das Gerät, wenn es nicht benutzt wird

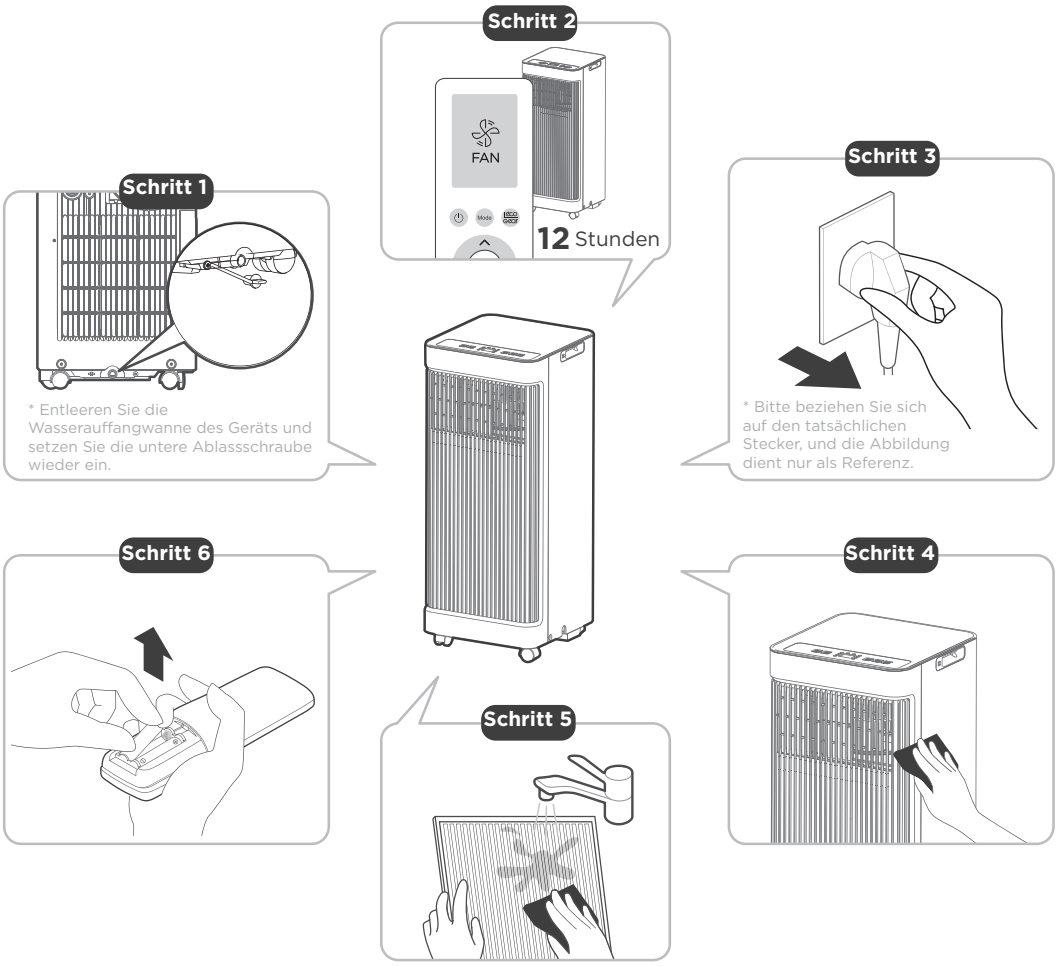

- Entleeren Sie die Wasserauffangwanne des Geräts gemäß den Anweisungen im nächsten Abschnitt.
- Betreiben Sie das Produkt 12 Stunden im Modus LÜFTER in einem warmen Raum, um es trocken zu halten und Schimmelbildung zu vermeiden.
- Schalten Sie das Gerät aus und ziehen Sie den Stecker.
- Reinigen Sie den Luftfilter gemäß den Anweisungen im vorherigen Abschnitt. Setzen Sie vor der Lagerung den sauberen und trockenen Filter ein.
- Entfernen Sie die Batterie von der Fernbedienung.

HINWEIS:

- Bewahren Sie das Gerät an einem kühlen, dunklen Ort auf. Direkte Sonneneinstrahlung oder extreme Hitze können die Lebensdauer des Geräts verkürzen.
- Der Schrank und die Vorderseite können mit einem ölfreien Tuch abgestaubt oder mit einem Tuch gewaschen werden, das mit einer Lösung aus warmem Wasser und mildem flüssigem Geschirrspülmittel angefeuchtet ist. Gründlich spülen und trocknen. Verwenden Sie keine reizenden Reinigungsmittel, Wachs oder Polituren auf der Vorderseite des Schranks. Stellen Sie sicher, dass Sie überschüssiges Wasser aus dem Tuch auswringen, bevor Sie um den Regler herum wischen. Zu viel Wasser im Regler oder in seiner Umgebung kann das Gerät beschädigen.

FEHLERSUCHE

Häufige Fehler

Die folgenden Probleme sind keine Fehlfunktionen und müssen in den meisten Situationen nicht repariert werden.

Problem	Mögliche Ursachen	Lösung
Gerät schaltet sich beim Drücken der ON/OFF (EIN/ AUS)-Taste nicht ein	P1 Schutzcode	Die Wasserauffangwanne ist voll. Schalten Sie das Gerät aus, lassen Sie das Wasser aus der Wasserauffangwanne ab und starten Sie das Gerät neu.
	Im Modus KÜHLEN: Die Raumtemperatur ist niedriger als die eingestellte Temperatur	Setzen Sie die Temperatur zurück
Das Gerät kühlt nicht gut	Der Luftfilter ist durch Staub oder Tierhaare verstopft	Schalten Sie das Gerät aus und reinigen Sie den Filter gemäß den Anweisungen
	Abluftschlauch ist nicht angeschlossen oder verstopft	Schalten Sie das Gerät aus, trennen Sie den Schlauch, überprüfen Sie ihn auf Verstopfungen und schließen Sie den Schlauch wieder an
	Das Gerät hat einen niedrigen Kältemittelstand	Rufen Sie einen Servicetechniker an, um das Gerät und die Oberseite des Kältemittels zu überprüfen
	Die Temperatureinstellung ist zu hoch	Verringern Sie die eingestellte Temperatur
	Die Fenster und Türen im Raum sind offen	Stellen Sie sicher, dass alle Fenster und Türen geschlossen sind
	Die Raumfläche ist zu groß	Überprüfen Sie den Kühlbereich doppelt
	Es befinden sich Wärmequellen im Raum	Entfernen Sie die Wärmequellen, wenn möglich
Das Gerät ist laut und vibriert zu stark	Der Boden ist nicht eben	Stellen Sie das Gerät auf eine flache, ebene Fläche
	Der Luftfilter ist durch Staub oder Tierhaare verstopft	Schalten Sie das Gerät aus und reinigen Sie den Filter gemäß den Anweisungen
Das Gerät macht ein gurgelndes Geräusch	Dieses Geräusch wird durch die Strömung des Kältemittels im Gerät verursacht.	Dies ist normal

comfee

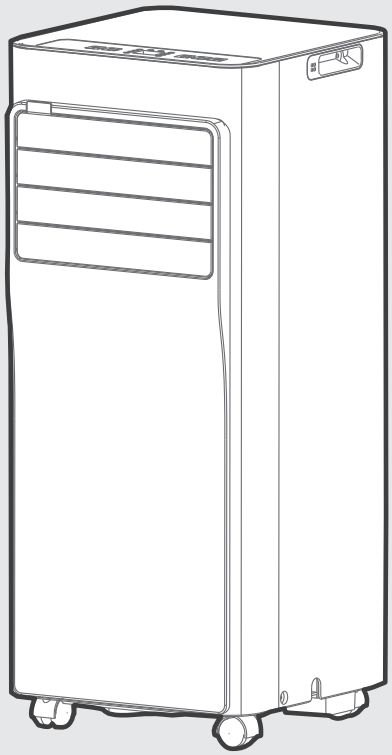

MOBIELE AIRCONDITIONER (Lokale Airconditioner)

Gebruiksaanwijzing

MODELNUMMER:

CPPA-07CRN7-QB6
CPPA-08CRN7-QB6
CPPA-09CRN7-QB6

Waarschuwingen: Lees deze handleiding en de VEILIGHEIDSHANDLEIDING (indien aanwezig) zorgvuldig door voordat u dit product gebruikt en bewaar deze zodat u ze in de toekomst kunt raadplegen. Het ontwerp en de specificaties kunnen zonder voorafgaande kennisgeving worden gewijzigd om het product te verbeteren. Raadpleeg uw dealer of fabrikant voor meer informatie.
De bovenstaande afbeelding is alleen voor referentie. Het uiterlijk van het daadwerkelijke product kan afwijken.

INHOUDSOPGAVE

Veiligheidsmaatregelen---------- 02

Voorbereiding vóór installatie

Voordat je aan de slag gaat---------- 13

Productoverzicht ---------- 14

Installatie-aanwijzingen

Installatieoverzicht ---------- 17

Installatie gids---------- 19

Gebruiksaanwijzing

Leer uw AC kennen----------22

Afwateringsgids ----------24

Reiniging & onderhoud ----------25

Berg de eenheid op als deze niet wordt gebruikt----------26

PROBLEEMOPLOSSEN ----------27

Veiligheidsmaatregelen

Moet het waarschuwingsbericht lezen.

Het is echt belangrijk dat u de Veiligheidsmaatregelen leest voordat u het apparaat gaat installeren en gebruiken.
Het verkeerd installeren als gevolg van het negeren van de instructies kan tot ernstige schade of letsel leiden.
De ernst van mogelijke schade of letsel wordt geclassificeerd als WAARSCHUWING of VOPGELET.

Uitleg Over de Symbolen

⚠	**WAARSCHUWING** Het signaalwoord duidt op een gevaar met een gemiddeld risiconiveau dat, als het niet wordt vermeden, kan leiden tot de dood of ernstig letsel.
⚠	**OPGELET** Dit signaalwoord geeft een gevaar aan met een lage gevaarzetting dat tot licht of middelzwaar letsel kan leiden als het niet wordt voorkomen.

Lees deze gebruiksaanwijzing vóór gebruik/inbedrijfstelling zorgvuldig en aandachtig door en bewaar deze voor later gebruik in de directe omgeving van de opstellingsplaats of het apparaat!

⚠ WAARSCHUWING

- De installatie moet worden uitgevoerd volgens de installatie-instructies. Een verkeerd uitgevoerde installatie kan waterlekkage, een elektrische schok of brand veroorzaken.
- Gebruik voor de installatie alleen de meegeleverde accessoires en onderdelen, en het gespecificeerde gereedschap. Het gebruik van niet-standaard onderdelen kan waterlekkage, elektrische schokken, brand en letsel of materiële schade veroorzaken.
- Zorg ervoor dat het stopcontact dat u gebruikt geaard is en de juiste spanning heeft. Het stroomsnoer is uitgerust geaard om elektrische schokken te voorkomen. Informatie over het voltage is te lezen op het naamplaatje van de eenheid.
- Uw apparaat moet worden gebruikt in een goed geaard stopcontact. Als het stopcontact dat u wilt gebruiken niet voldoende is geaard of beschermd door een tijdvertragingszekering of stroomonderbreker (de benodigde zekering of stroomonderbreker wordt bepaald door de maximale stroomsterkte van het apparaat). De maximale stroomsterkte staat vermeld op het naamplaatje op de unit), laat een gekwalificeerde elektricien het juiste stopcontact installeren.
- Raak het apparaat niet aan met natte of vochtige handen of op blote voeten.
- Als de airconditioner tijdens gebruik omvalt, schakel het apparaat dan onmiddellijk uit en haal de stekker uit het stopcontact. Controleer de eenheid visueel om er zeker van te zijn dat deze niet werd beschadigd. Neem contact op met een technicus of de klantenservice voor hulp als u vermoedt dat de eenheid is beschadigd.
- Bij onweer moet de stroom worden uitgeschakeld om schade aan de machine door bliksem te voorkomen.

- Uw airconditioner moet zo worden gebruikt dat deze beschermd is tegen vocht. bijv. condensatie, spatwater, enz. Plaats of bewaar uw airconditioner niet op een plek waar deze kan vallen of in water of een andere vloeistof getrokken kan worden. Koppel het apparaat onmiddellijk los als dit gebeurt.
- Installeer het apparaat op een vlakke, stevige ondergrond. Als u dit niet doet, dan kan dit leiden tot schade of veel lawaai en trillingen.
- De unit moet vrij worden gehouden van obstakels om een goede werking te garanderen en veiligheidsrisico's te beperken.
- Wijzig de lengte van het netsnoer niet en gebruik geen verlengsnoer om het apparaat van stroom te voorzien.
- Deel geen enkel stopcontact met andere elektrische apparaten. Een verkeerde voeding kan brand of een elektrische schok veroorzaken.
- Installeer uw airconditioner niet in een natte ruimte, zoals een badkamer of wasruimte. Elektrische onderdelen kunnen kortsluiten als ze te veel aan water worden blootgesteld.
- Installeer het apparaat niet op een locatie waar het kan worden blootgesteld aan brandbaar gas, omdat dit brand kan veroorzaken.
- Het apparaat heeft wielen om het verplaatsen te vergemakkelijken. Let erop de wieltjes niet op een dik tapijt te gebruiken of over objecten te laten rollen omdat dit tot omvallen kan leiden.
- Gebruik een apparaat niet als het gevallen of beschadigd is.
- Het toestel met elektrische verwarming moet minimaal 1 meter ruimte hebben tot brandbare materialen.
- Alle bedrading moet strikt worden uitgevoerd in overeenstemming met het bedradingsschema dat zich in de unit bevindt.
- De printplaat (PCB) van het apparaat is voorzien van een zekering om overstroombeveiliging te bieden. De specificaties van de zekering zijn afgedrukt op de printplaat, zoals: T 3.15A / 250V, enz.
- Als de waterafvoerfunctie niet in gebruik is, houd dan de bovenste en onderste aftapplug stevig op het apparaat gericht om verstikking te voorkomen. Berg de afvoerplug veilig op als deze niet wordt gebruikt om te voorkomen dat kinderen er door kunnen stikken.

⚠ OPGELET

- Dit apparaat kan worden gebruikt door kinderen van 8 jaar en ouder en personen met verminderde lichamelijke, zintuiglijke of geestelijke vermogens of een gebrek aan ervaring en kennis, als zij onder toezicht staan of instructies hebben gekregen over het veilige gebruik van het apparaat en de gevaren die ermee gepaard gaan. Kinderen mogen niet spelen met het apparaat. Het schoonmaken en het plegen van onderhoud mag niet door kinderen zonder toezicht worden gedaan.
- Dit apparaat is niet bedoeld voor gebruik door personen (inclusief kinderen) met verminderde fysieke, zintuiglijke of mentale capaciteiten of een gebrek aan ervaring en kennis, tenzij zij toezicht hebben gekregen of instructies hebben gekregen over het gebruik van het apparaat door een persoon die verantwoordelijk is voor hun veiligheid. Kinderen dienen onder toezicht te staan om te voorkomen dat zij met het apparaat gaan spelen. Rondom het apparaat moeten kinderen altijd onder toezicht staan.
- Als het netsnoer beschadigd is, moet het vervangen worden door de fabrikant, zijn serviceagent of gelijkwaardig gekwalificeerde personen om gevaar te voorkomen.

- Gebruik dit product niet voor andere functies dan die beschreven in deze handleiding.
- Schakel vóór het reinigen de stroom uit en haal de stekker uit het stopcontact.
- Schakel de stroom uit als er vreemde geluiden, geuren of rook uit komen.
- Druk met niets anders dan uw vingers op de knoppen op het bedieningspaneel.
- Verwijder geen vaste afdekkingen. Gebruik dit apparaat nooit als het niet goed werkt, of als het is gevallen of beschadigd is geraakt.
- Bedien of stop het apparaat niet door de stekker van het netsnoer in het stopcontact te steken of eruit te trekken.
- Gebruik geen gevaarlijke chemicaliën om het apparaat schoon te maken of ermee in contact te komen. Gebruik het apparaat niet in de aanwezigheid van ontvlambare stoffen of dampen zoals alcohol, insecticiden, benzine, enz.
- Vóór reiniging of ander onderhoud moet het apparaat worden losgekoppeld van het elektriciteitsnet.
- Verwijder geen vaste afdekkingen. Gebruik dit apparaat nooit als het niet goed werkt, of als het is gevallen of beschadigd is geraakt.
- Laat het snoer niet onder tapijt lopen. Bedek het snoer niet met vloerkleden, lopers of andere soortgelijke bedekkingen. Leg het snoer nooit onder meubels of andereapparaten. Leg het snoer altijd uit de buurt van een gebied waar gelopen wordt zodat niemand er over kan struikelen.
- Gebruik het apparaat niet als het snoer, de stekker, de stroomzekering of de stroomonderbreker beschadigd zijn. Gooi het apparaat weg of stuur het terug naar een geautoriseerd servicepunt voor onderzoek en/of reparatie.
- Om het risico op brand of elektrische schokken te verminderen, mag u deze ventilator niet gebruiken met een solid-state snelheidsregelaar.
- Het apparaat moet worden geïnstalleerd in overeenstemming met de nationale bedradingsvoorschriften.
- Neem contact op met een erkende servicemonteur voor reparatie of onderhoud van dit apparaat.
- Neem contact op met de erkende installateur voor installatie van dit toestel.
- Bedek of blokkeer de inlaat- en uitlaatroosters niet.
- Vervoer uw airconditioner tijdens gebruik altijd verticaal en plaats hem op een stabiele, vlakke ondergrond.
- Neem altijd contact op met een gekwalificeerd persoon om reparaties uit te voeren. Als het snoer beschadigt is moet het vervangen worden door een nieuw snoer van de fabrikant van het product en mag het niet gerepareerd worden.
- Houd de stekker vast bij de kop van de stekker wanneer u deze eruit haalt.
- Schakel het product uit wanneer het niet in gebruik is.
- Hoe u het apparaat op zijn steun bevestigt, raadpleeg de installatie-instructies.

Opmerking over Gefluoreerde Gassen (Dit is niet van toepassing op de unit die R290-Koelmiddel gebruikt)

1. Gefluoreerde broeikasgassen zitten in de hermetisch afgesloten apparatuur. Voor specifieke informatie over het type, de hoeveelheid en het CO2-equivalent in ton van het gefluoreerde broeikasgas (op sommige modellen), verwijzen wij u naar het relevante etiket op het apparaat zelf.
2. De Installatie, onderhoud en reparatie van dit apparaat moet worden uitgevoerd door een gekwalificeerd technicus.
3. Het verwijderen en recyclen van het apparaat moet worden uitgevoerd door een gekwalificeerd technicus.

⚠ WAARSCHUWING bij het gebruik van het koelmiddel R290.

- Gebruik geen andere middelen om het ontdooiproces te versnellen of schoon te maken dan die aanbevolen door de fabrikant.
- Het apparaat moet worden opgeslagen in een ruimte zonder continu werkende ontstekingsbronnen (bijvoorbeeld: open vuur, een werkend gastoestel of een werkende elektrische verwarming).
- Niet doorboren of verbranden.
- Houd er rekening mee dat de koudemiddelen geen geur mogen bevatten.
- Het apparaat moet worden geïnstalleerd, bediend en opgeslagen in een ruimte met een vloeroppervlak afhankelijk van de hoeveelheid koelmiddel die moet worden bijgevuld. Voor specifieke informatie over het soort gas en de hoeveelheid verwijzen wij u naar het betreffende label op het toestel zelf. Wanneer er verschillen zijn tussen het etiket en de handleiding op de Min. beschrijving van de kamerruimte, prevaleert de beschrijving op het etiket.

Voor R290

hoeveelheid koelmiddel (kg)	Min. kameroppervlakte (m^2)	hoeveelheid koelmiddel (kg)	Min. kameroppervlakte (m^2)
⩽ 0,0836	4	> 0,1881 and ⩽ 0,2090	10
>0,0836 and ⩽0,1045	5	>0,2090 and ⩽0,2299	11
>0,1045 and ⩽ 0,1254	6	>0,2299 and ⩽ 0,2508	12
>0,1254 and ⩽ 0,1463	7	>0,2508 and ⩽ 0,2717	13
>0,1463 and ⩽ 0,1672	8	>0,2717 and ⩽ 0,2926	14
>0,1672 and ⩽ 0,1881	9	>0,2926 and ⩽ 0,3040	15

- Naleving van de nationale gasregelgeving moet in acht worden genomen. Houd ventilatieopeningen vrij van obstructies.
- Het apparaat moet zodanig worden opgeslagen dat mechanische schade wordt voorkomen.
- Een waarschuwing dat het apparaat moet worden opgeslagen in een goed geventileerde ruimte waar de kamergrootte overeenkomt met de kameroppervlakte zoals gespecificeerd voor gebruik.
- Iedere persoon die betrokken is bij het werken aan of inbreken in een koelcircuit moet in het bezit zijn van een geldig certificaat van een door de industrie geaccrediteerde beoordelingsinstantie, die hun competentie autoriseert om veilig met koudemiddelen om te gaan in overeenstemming met een door de industrie erkende beoordelingsspecificatie.
- Onderhoud mag alleen worden uitgevoerd zoals aanbevolen door de fabrikant van de apparatuur. Onderhoud en reparatie waarvoor de hulp van ander deskundig personeel nodig is, moeten worden uitgevoerd onder toezicht van de persoon die bevoegd is in het gebruik van ontvlambare koelmiddelen.
- Volg de instructies zorgvuldig op voor het hanteren, installeren, opruimen en onderhouden van de airconditioner om schade of gevaar te voorkomen. Ontvlambaar koelmiddel wordt gebruikt in de airconditioner. Bij onderhoud of verwijdering van de airconditioner moet het koelmiddel (R32 of R290) op de juiste manier teruggewonnen worden, en dus niet rechtstreeks in de lucht ontsnappen.
- Er mag zich geen open vuur of apparaat zoals een schakelaar bevinden dat vonken/boogvorming kan veroorzaken in de buurt van de airconditioner, om te voorkomen dat het gebruikte ontvlambare koelmiddel ontbrandt.

- Volg de instructies zorgvuldig op voor het opslaan of onderhouden van de airconditioner om mechanische schade te voorkomen.
- Er wordt brandbaar koelmiddel gebruikt in de airconditioner. Volg de instructies zorgvuldig om elk gevaar te kunnen vermijden. Voor speciale informatie over het type gas en de hoeveelheid verwijzen wij u naar het betreffende label op het toestel zelf.
- Het apparaat moet worden opgeslagen in een ruimte zonder voortdurend open vuur (bijvoorbeeld een werkend gastoestel) en ontstekingsbronnen (bijvoorbeeld een werkende elektrische kachel).

Opgelet:
Risico op brand/ontvlambare materialen
(Alleen vereist voor R32 / R290-aparaten)

Verklaring van de symbolen die op de unit weergegeven worden (Alleen voor de unit gebruikt R32/R290-Koelmiddel):

	WAARSCHUWING	Dit symbool geeft aan dat dit apparaat een ontvlambaar koelmiddel gebruikte. Als het koelmiddel lekt en wordt blootgesteld aan een externe ontstekingsbron, bestaat er brandgevaar.
	OPGELET	Dit symbool geeft altijd aan dat de bedieningshandleiding zorgvuldig gelezen moet worden.
	OPGELET	Dit symbool geeft altijd aan dat onderhoudspersoneel deze apparatuur dient te hanteren in overeenstemming met de installatiehandleiding.
	OPGELET	Dit symbool geeft aan dat er informatie beschikbaar is, bijvoorbeeld de bedieningshandleiding of eventueel de installatiehandleiding.

1. Transport van apparatuur die brandbare koelmiddelen bevat Zie de transport voorschriften
2. Markering van apparatuur met behulp van symbolen Zie de lokale voorschriften.
3. Verwijdering van apparatuur met ontvlambare koelmiddelen Zie de nationale voorschriften.
4. Opslag van apparatuur of apparaten De opslag van apparatuur moet altijd in overeenstemming zijn met de instructies van de fabrikant.
5. Opslag van verpakte (onverkochte) apparatuur De bescherming van het opslagpakket moet zodanig zijn geconstrueerd dat mechanische schade aan de apparatuur in de verpakking geen lekkage van de koelmiddelvulling veroorzaakt. Het maximale aantal uitrustingen dat samen mag worden opgeslagen wordt bepaald door lokale regelingen.
6. Informatie over het plegen van onderhoud

1) Controles ter plaatse
   Voordat er begonnen mag worden met werkzaamheden aan de systemen die ontvlambare koelmiddelen bevatten, zijn veiligheidscontroles nodig om ervoor te kunnen zorgen dat het risico op een ontsteking tot een minimum beperkt wordt. Voor reparatie aan het koelsysteem moeten de volgende voorzorgsmaatregelen vóór de aanvang der werkzaamheden in acht worden genomen.

2) Werkprocedure
Het werk moet uitgevoerd worden volgens een gecontroleerde procedure om het risico van de aanwezigheid van een brandbaar gas of damp tijdens het werk te kunnen minimaliseren.

3) Algemeen werkgebied
Al het onderhoudspersoneel en andere personen die in dezelfde ruimte werken moeten worden geïnstrueerd over het werk dat wordt uitgevoerd. Werken in besloten ruimtes moet worden vermeden. Zorg ervoor dat de ruimte rond het werkgebied is afgezet. Zorg ervoor dat de condities binnen het terrein veilig zijn door het beheersen van brandbaar materiaal.

4) Controleer op de aanwezigheid van koelmiddelen
De ruimte moet voorafgaand aan en tijdens het werk worden gecontroleerd met een geschikte koelmiddeldetector om er zeker van te zijn dat de technicus op de hoogte is van mogelijk ontvlambare atmosferen. Zorg ervoor dat de apparaten voor de opsporing van lekken geschikt zijn voor het gebruik met brandbare koelmiddelen, namelijk vonkvrij, volledig afgesloten of intrinsiek veilig.

5) Aanwezigheid van brandblusser
Als er werkzaamheden met hoge temperatuur moeten worden uitgevoerd aan de koelapparatuur of bijbehorende onderdelen, moet geschikte brandblusapparatuur beschikbaar zijn. Zorg ervoor dat er een droog poeder- of CO2-brandblusser in de buurt van het oplaadgebied ligt.

6) Geen ontstekingsbronnen
Niemand mag werkzaamheden verrichten op het koelsysteem als daarbij pijpleidingen moeten worden blootgelegd die brandbaar koelmiddel bevatten of hebben bevat en daarbij ontstekingsbronnen op zodanige wijze gebruiken dat er kans is op een explosie of brand. Alle mogelijke ontstekingsbronnen, inclusief het roken van sigaretten, moeten voldoende ver van de plaats van installatie, reparatie, verwijdering en afvoer liggen, waarbij ontvlambaar koelmiddel mogelijk in de omringende ruimte kan terechtkomen. Vóór de aanvang der werkzaamheden moet het gebied rond het apparaat worden gecontroleerd om ervoor te zorgen dat er geen ontvlambare gevaren of ontstekingsrisico's zijn. Er worden geen symbolen verboden te roken getoond.

7) Geventileerde ruimte
Zorg ervoor dat de ruimte in de buitenlucht is of voldoende is geventileerd voordat er aan het systeem gewerkt gaat worden of hete werkzaamheden gaan worden uitgevoerd. Gedurende de werkzaamheden moet de ventilatie voldoende zijn. De ventilatie moet eventueel vrijgegeven koelmiddel veilig verspreiden en het extern bij voorkeur in de atmosfeer uitzetten.

8) Controles aan de koelapparatuur
Wanneer de elektrische componenten worden vervangen, moeten ze voor het doel geschikt zijn en voldoen aan de juiste specificaties.
De onderhouds- en servicerichtlijnen van de fabrikant moeten ten allen tijde opgevolgd worden. Raadpleeg bij twijfel altijd de technische afdeling van de fabrikant voor hulp. De volgende controles moeten altijd worden toegepast op installaties die brandbare koelmiddelen gebruiken: De vulgrootte komt overeen met de grootte van de kamer waarin de koelmiddelhoudende onderdelen zijn geïnstalleerd; De ventilatieapparatuur en -uitlaten werken naar behoren en zijn niet geblokkeerd; Als een indirect koelcircuit wordt gebruikt, moet het secundaire circuit worden gecontroleerd op de aanwezigheid van koelmiddel; De markering op de apparatuur blijft zichtbaar en leesbaar.

Markeringen en tekens die onleesbaar zijn, moeten worden gecorrigeerd;
Koelleidingen of componenten zijn geïnstalleerd op een plaats waar het onwaarschijnlijk is dat ze worden blootgesteld aan stoffen die koelmiddelhoudende componenten kunnen aantasten, tenzij de componenten zijn vervaardigd van materialen die inherent bestand zijn tegen corrosie of op passende wijze beschermd zijn tegen corrosie.

9) Controles aan elektrische apparaten

Reparatie en onderhoud aan elektrische componenten moeten initiële controles op de veiligheid en inspectieprocedures voor componenten bevatten. Als er een fout bestaat die de veiligheid in gevaar kan brengen, mag er geen elektrische voeding op het circuit worden aangesloten totdat deze op bevredigende wijze is verholpen. Als de storing niet onmiddellijk kan worden behandeld, maar de apparaten moeten blijven functioneren, moet er een geschikte tijdelijke oplossing worden gebruikt. Dit wordt gemeld aan de eigenaar van het apparaat, zodat alle partijen op de hoogte zijn gesteld

De oorspronkelijke veiligheidscontroles omvatten:

De eerste veiligheidsinspecties omvatten het volgende: zijn de condensators ontladen: dit moet op een veilige manier worden gedaan om vonken te voorkomen; zijn er geen elektrische componenten waar spanning op staat en blootliggende bedrading tijdens het laden; het terugwinnen of zuiveren van het systeem; Dat er continuïteit is in de aardverbinding.

7. Reparaties aan de verzegelde componenten

1) Tijdens reparaties aan verzegelde componenten, moeten alle elektrische voedingen losgekoppeld worden van het werkende apparaat vóór de afhaling van verzegelde afdekkingen enz. Als het noodzakkelijk is om stroomvoorziening te hebben tijdens bij het onderhoud van de apparatuur, moet er een detectiesysteem op het meest kritieke punt worden geplaatst om een mogelijk gevaarlijke situatie op te wijzen.

2) Er moet bijzondere aandacht worden besteed aan het volgende om ervoor te zorgen dat door werkzaamheden aan elektrische componenten de behuizing niet zodanig wordt gewijzigd dat het beschermingsniveau wordt aangetast. Het omvat schade aan kabels, het buitensporige aantal verbindingen, aansluitklemmen die niet aan de originele specificatie voldoet, schade aan afdichtingen, niet-correcte montage van klieren, enz.

Zorg ervoor dat het apparaat stevig is gemonteerd. Zorg ervoor dat afdichtingen of afdichtings materialen niet zodanig verslechterd zijn en dat ze niet langer dienen om het ontsnappen van brandbare atmosferen te kunnen voorkomen. Vervangende onderdelen moeten altijd in overeenstemming zijn met de specificaties van de fabrikant.

OPMERKING: Het gebruik van siliconenkit kan de werkzaamheid van sommige soorten lekdetectieapparatuur belemmeren. Intrinsiek veilige componenten hoeven niet te worden geïsoleerd voordat eraan wordt gewerkt.

8. Reparatie van de intrinsiek veilige componenten

Pas geen permanente inductieve of capaciteitsbelastingen toe op het circuit zonder ervoor te zorgen dat dit de toegestane spanning en stroom die is toegestaan voor de gebruikte apparatuur overschrijdt. Intrinsiek veilige componenten zijn de enige typen waaraan gewerkt kan worden terwijl ze in aanwezigheid van een brandbare stoffen bestaan. De testapparatuur moet de correcte rating hebben. Vervang onderdelen alleen door dezelfde of equivalente types, aanbevolen door de fabrikant. Andere onderdelen kunnen leiden tot ontbranding van koelmiddel in de atmosfeer door een lek.

9. Bekabeling
Controleer of de bekabeling niet onderhevig is aan slijtage, corrosie, overmatige druk, trillingen, scherpe randen of andere nadelige omgevingseffecten. Bij de controle moet ook rekening worden gehouden met de effecten van veroudering of voortdurende trillingen door bronnen zoals compressoren of ventilatoren.
10. Het detecteren van brandbaar koelmiddel
In geen geval mogen potentiële ontstekingsbronnen gebruikt worden bij het zoeken naar of detecteren van koelmiddel lekken. Er mag geen gebruik worden gemaakt van een halogenidelamp (of andere detector met een open vlam).
11. Lekdetectiemethoden
De volgende lekdetectiemethoden worden aanvaardbaar geacht voor systemen met ontvlambare koelmiddelen. Er moeten elektronische lekdetectoren worden gebruikt om brandbare koelmiddelen te detecteren, maar de gevoeligheid is mogelijk niet voldoende of moet opnieuw worden gekalibreerd. (Detectieapparatuur moet worden gekalibreerd in een ruimte die vrij is van koelmiddel.)
Zorg ervoor dat de detector geen potentiële ontstekingsbron is en is geschikt voor het koelmiddel dat wordt gebruikt. Lekdetectieapparatuur moet worden ingesteld op een percentage van de LFL van het koelmiddel en moet worden gekalibreerd op het gebruikte koelmiddel, waarbij het juiste percentage gas (maximaal 25%) wordt bevestigd.
Lekdetectievloeistoffen zijn geschikt voor gebruik met de meeste koelmiddelen, maar het gebruik van schoonmaakmiddelen die chloor bevatten moet worden vermeden, omdat chloor kan reageren met het koelmiddel en de koperen leidingen kan aantasten. Als er een lek is vermoed, moet alle open vuur worden verwijderd/gedoofd. Als er een koelmiddel lekkage gevonden wordt waarvoor solderen vereist is, moet al het koelmiddel uit het systeem teruggewonnen worden of eventueel worden geïsoleerd (door middel van afsluiters) dit in het deel van het systeem dat ver van het lek verwijderd is. Zuurstofvrije stikstof (OFN) zal dan zowel voor en tijdens het soldeer proces door het systeem gespoeld worden.
12. Verwijdering en evacuatie
Bij het inschakelen van het koudemiddel circuit voor reparatie of voor enig ander doel moeten conventionele procedures gebruikt worden. Het is echter belangrijk dat de beste praktijken worden gevolgd, aangezien ontvlambaarheid een overweging is. De volgende procedure moet worden gevolgd: Verwijder koelmiddel; Spoel het circuit door met een inert gas; Verwijder; Spoel daarna weer opnieuw met een inert gas; Open het circuit door te snijden of eventueel te branden.
Het koelmiddel moet in de juiste opvangbakken worden opgevangen. Het systeem moet altijd worden gespoeld met OFN om het apparaat veilig te maken. Dit proces kan mogelijk meerdere keren herhaald moeten worden. Voor deze taak mag geen perslucht of zuurstof worden gebruikt. Het spoelen moet worden bereikt door het vacuüm in het systeem te verbreken met OFN en door te gaan met vullen totdat de werkdruk is bereikt, vervolgens af te laten naar de atmosfeer en uiteindelijk naar beneden te trekken tot een vacuüm.
Dit proces wordt net zolang herhaald totdat er geen koelmiddel meer in het systeem aanwezig is. Wanneer de laatste OFN-vulling gebruikt wordt, moet het systeem eerst ontlucht worden tot de atmosferische druk is bereikt dit om het werk mogelijk te kunnen maken. Deze handeling is absoluut noodzakelijk als soldeerwerkzaamheden aan het leidingwerk moeten plaatsvinden. Zorg ervoor dat de uitlaat voor de vacuümpomp zich niet in de buurt van ontstekingsbronnen bevindt en dat er ventilatie beschikbaar is.

13. Oplaadprocedures
Naast conventionele oplaad procedures moeten de volgende vereisten gevolgd worden. Zorg ervoor dat er geen vervuiling van de verschillende koelmiddelen optreedt bij het gebruik van de vulapparatuur. Slangen of leidingen moeten zo kort mogelijk zijn dit is om de hoeveelheid koelmiddel erin te kunnen minimaliseren. De cilinders moeten rechtop gehouden worden. Zorg er altijd voor dat het koelsysteem geaard is voordat u het systeem met koelmiddel vult. Geef het systeem een label als het vullen is voltooid (als dat nog niet het geval is). Er moet uiterste zorg worden besteed dat het koelsysteem niet te vol raakt. Voordat het systeem opnieuw gevuld wordt, moet het onder druk worden getest met OFN. Het systeem moet op lekken getest worden na voltooiing van het vullen, maar vóór inbedrijfstelling. Voordat de locatie verlaten wordt, moet een vervolg lek test uitgevoerd worden.
14. Ontmanteling
Voordat u deze procedure uitvoert, is het essentieel dat de technicus volledig vertrouwd met de apparatuur is en alle details. Het wordt aanbevolen om alle koelmiddelen veilig terug te winnen. Voordat de taak wordt uitgevoerd, moet een olie- en koelmiddelmonster worden genomen in geval dat de analyse vereist is voordat het teruggewonnen koudemiddel opnieuw wordt gebruikt. Het is essentieel dat er elektrische stroom beschikbaar is voordat de taak wordt uitgevoerd.
a) Raak bekend met de apparatuur en de bediening ervan.
b) Isoleer elektrisch het systeem.
c) Voordat u de procedure probeert, moet u ervoor zorgen dat: Indien nodig is er mechanische behandelingsapparatuur beschikbaar voor het hanteren van koelmiddelcilinders. Alle persoonlijke beschermingsmiddelen zijn beschikbaar en worden correct gebruikt; Het herstelproces staat te allen tijde onder toezicht van een bevoegd persoon; Terugwinningsapparatuur en cilinders voldoen aan de toepasselijke normen.
d) Pomp indien mogelijk het koelsysteem leeg.
e) Als het niet onder vacuüm kan functioneren, maak dan een verdeelstuk zodat het koelmiddel uit verschillende delen van het systeem kan worden verwijderd.
f) Zorg ervoor dat de cilinder op de weegschaal wordt geplaatst voordat het herstel plaatsvindt.
g) Start de herstelmachine en gebuik hem in overeenstemming met de instructies van de fabrikant.
h) Overvul de cilinders niet. (Niet meer dan 80% volume vloeistof).
i) Overschrijd de maximale werkdruk van de cilinder niet, zelfs niet tijdelijk.
j) Wanneer de cilinders correct zijn gevuld en het proces is voltooid, zorg er dan voor dat de cilinders en de apparatuur onmiddellijk van de locatie worden verwijderd en dat alle afsluiters op de apparatuur gesloten zijn.
k) Teruggewonnen koelmiddel mag niet in een ander koelsysteem worden gevuld tenzij het is gereinigd en gecontroleerd.
15. Etikettering
De apparatuur moet voorzien worden van een etiket waarop staat dat deze buiten gebruik gesteld is en dat er geen koelmiddel meer in zit. Het etiket moet gedateerd en ondertekend worden. Zorg ervoor dat er etiketten op de apparatuur zijn waarop dat de apparatuur brandbaar koelmiddel bevat staat vermeld.

16. Herstel

Bij het verwijderen van koelmiddel uit een systeem, hetzij voor onderhoud of buiten bedrijfstelling, wordt aanbevolen om het koelmiddel veilig te verwijderen. Zorg ervoor dat alleen geschikte koelmiddelterugwinnin gscilinders bij het overbrengen van koelmiddel in cilinders worden gebruikt. Zorg ervoor dat het juiste aantal cilinders voor het vasthouden van de totale vulling van het systeem beschikbaar is. Alle te gebruiken cilinders zijn bedoeld voor het teruggewonnen koelmiddel en gelabeld voor dat koelmiddel (d.w.z. speciale cilinders voor het terugwinnen van koelmiddel). Cilinders moeten compleet zijn met overdrukventiel en bijbehorende afsluitkleppen, die in goede staat verkeren. Lege opvangcilinders worden leeggepompt en, indien mogelijk, gekoeld voordat het herstel plaatsvindt. De terugwinningsapparatuur moet in goede staat staan met een set instructies met betrekking tot de apparatuur die voorhanden is en moet geschikt zijn voor het terugwinnen van brandbare koelmiddelen. Bovendien moet een set gekalibreerde weegschalen beschikbaar en in goede staat zijn. Slangen moeten compleet zijn met lekvrije ontkoppelingskoppelingen en in goede staat verkeren.

Controleer voordat u de terugwinningsmachine gebruikt of deze in goede staat verkeert, goed is onderhouden en of alle bijbehorende elektrische componenten zijn afgedicht om ontsteking te voorkomen in het geval dat er koelmiddel vrijkomt. Raadpleeg bij twijfel de fabrikant. Het teruggewonnen koudemiddel wordt teruggestuurd naar de koudemiddelleverancier in de juiste recuperatiecilinder, en de relevante afvaloverdrachtsbrief wordt geregeld. Meng geen koelmiddelen in het terugwinningsaparaat en zeker niet in cilinders. Als compressoren of compressoroliën moeten worden verwijderd, zorg er dan voor dat ze tot een aanvaardbaar niveau zijn afgevoerd om er zeker van te zijn dat er geen brandbaar koelmiddel in het smeermiddel achterblijft. Het evacuatieproces moet worden uitgevoerd voordat de compressor aan de leveranciers wordt geretourneerd.

Alleen elektrische verwarming van het compressorlichaam mag worden gebruikt om dit proces te versnellen.

Wanneer er olie uit een systeem wordt afgetapt, moet dit op een veilige manier uitgevoerd worden.

Voordat je aan de slag gaat

Voorbereidingen vóór installatie

De installatie moet worden uitgevoerd in strikte overeenstemming met de instructies in deze handleiding.

Het installeren van uw AC duurt ongeveer 30 minuten.

Wij raden u aan dit met een helper te doen.

We zijn er als u ons nodig heeft. Neem voor hulp contact op met uw plaatselijke distributeur.

OMGEVINGSTEMPERATUURBEREIK VOOR WERKING VAN DE UNIT

MODE (WIJZE)	Temperatuurbereik	MODE (WIJZE)	Temperatuurbereik
Cool (Koelen)	16-35°C (60-95°F)	Heat (Verwarmen) (pomp verwarmingsmodus)	5-30°C (41-86°F)
Dry (Drogen)	13-35°C (55-95°F)	Heat (Verwarmen) (elektrische verwarmingsmodus)	⩽ 30°C (86°F)

Ken uw mobiele type airconditioner

Informatie over de energieclassificatie.

De energieclassificatie en geluidsinformatie voor deze unit zijn gebaseerd op de standaardinstallatie met gebruik van een niet-verlengd uitlaatkanaal zonder raamschuifadapter (zoals weergegeven in het installatiegedeelte van deze handleiding). Tegelijkertijd moet het apparaat via de afstandsbediening in de COOL (KOELEN) en MODE (WIJZE) HIGH FAN SPEED (HOOG VENTILATORSNELHEID) werken.
De eenheid met een verlengde uitlaatpijp van 3 meter werkt door middel van 2 uitlaatpijpen (diameter: 150mm, lengte: 1,5m + diameter: 130mm, lengte: 1,5 m). De energieclassificatie en geluidsinformatie voor unit met een verlengd uitlaatkanaal van 3 meter wordt niet beoordeeld. (Voor sommige modellen)

OPMERKING:
Wij raden aan dat de eenheid wordt gebruik bij een kamertemperatuur die lager is dan 35°C. Aangezien er het risico is dat de eenheid met een verlengde uitlaatpijp van 3 meter onder bepaalde extreme omstandigheden misschien niet werkt bij een temperatuur hoger dan 35°C wanneer bijvoorbeeld de onderste luchtinlaat voor 50% is geblokkeerd.

Hoe u koel kunt blijven met een nieuwe draagbare airconditioner (de modellen voldoen aan de vereisten van het Department of Energy in de VS).

Vanwege een nieuwe federale testprocedure voor draagbare airconditioners zult u wellicht merken dat de claims over het koelvermogen op de verpakking van draagbare airconditioners aanzienlijk lager zijn dan die van modellen die vóór 2017 zijn geproduceerd. Dit is vanwege veranderingen bij de testprocedure; niet de draagbare airconditioners zelf.

Hoe u een mobiele airconditioner koopt.

Met de juiste airconditioner kunt u een kamer efficiënt koelen. Een te kleine eenheid zal niet adequaat genoeg koelen, terwijl een te grote eenheid niet genoeg vochtigheid zal weghalen zodat de lucht vochtig blijft aanvoelen. Om de juiste airconditioner te vinden, bepaalt u de vierkante meters van de kamer die u wilt koelen door de lengte van de kamer te vermenigvuldigen met de breedte. Tevens moet u de BTU-waarde (British Thermal Unit) weten. Deze waarde geeft de hoeveelheid warmte aan die het uit een kamer kan verwijderen. Hoe hoger de waarde hoe meer koelvermogen er is voor een grotere kamer. (Zorg ervoor dat u alleen nieuwere modellen met elkaar vergelijkt. Oudere modellen lijken misschien een hogere capaciteit te hebben, maar zijn in werkelijkheid hetzelfde). Neem een apparaat dat een slag groter is als uw draagbare airconditioner in een zeer zonnige kamer, een keuken of een kamer met hoge plafonds zal worden geplaatst. Nadat u de juiste koelcapaciteit voor uw kamer hebt gevonden, kunt u naar andere functies kijken.

Waarom nieuwere producten een lagere koelcapaciteit hebben dan oudere modellen.

Federale regelgeving verplicht fabrikanten om de koelcapaciteit te berekenen op basis van een specifieke testprocedure, die dit jaar werd gewijzigd. Modellen die voor 2017 werden gefabriceerd werden onder een andere procedure getest en dus wordt de koelcapaciteit anders gemeten dan in modellen die later werden geproduceerd. Dus hoewel de BTU-waarde lager kan zijn, is de daadwerkelijke koelcapaciteit van de airconditioners niet veranderd.

Wat is SACC?

SACC is de waarde van de Seasonally Adjusted Cooling Capacity (Koelcapaciteit aangepast aan het seizoen) in BTU/u, zoals vastgesteld in overeenstemming met de DoE-testprocedure bij titel 10 van de Code of Federal Regulations (CFR) 430, subparagraaf B, Appendix CC en bemonsteringswijze die van toepassing is.

PRODUCTINSTALLATIELOCATIE

De plek waar u de eenheid wilt installeren moet aan de volgende vereisten voldoen:

- Zorg ervoor dat u uw apparaat op een vlakke ondergrond installeert om geluid en trillingen te minimaliseren.
- De unit moet in de buurt van een geaarde stekker worden geïnstalleerd en de afvoer van de opvangbak (aan de achterkant van de unit) moet toegankelijk zijn.
- De unit moet minstens 30 cm (12”) van de dichtstbijzijnde muur worden geplaatst om een goede airconditioning te garanderen. De luchtuitlaat van het apparaat moet minimaal 50 cm (19.7”) verwijderd zijn van obstakels.
- Dek de inlaten, uitlaten of de afstandsbedieningssignaalontvanger van het apparaat NIET af, aangezien dit schade aan het apparaat kan veroorzaken.

Installatielocatie unit Beperkte ruimtevereisten

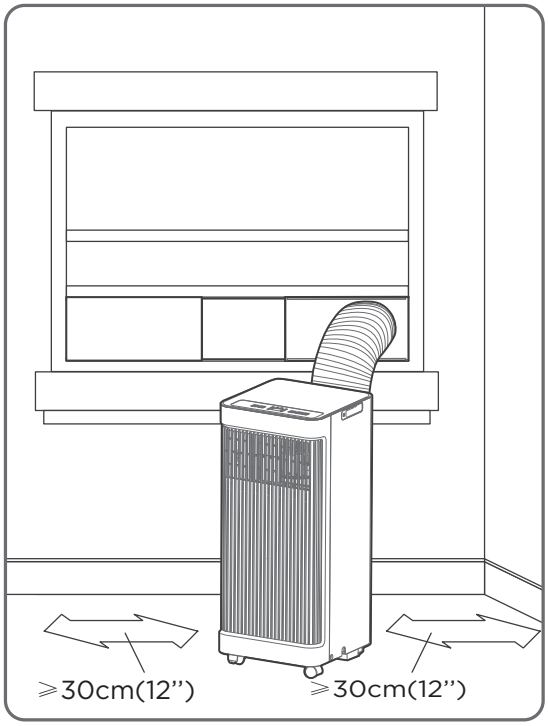

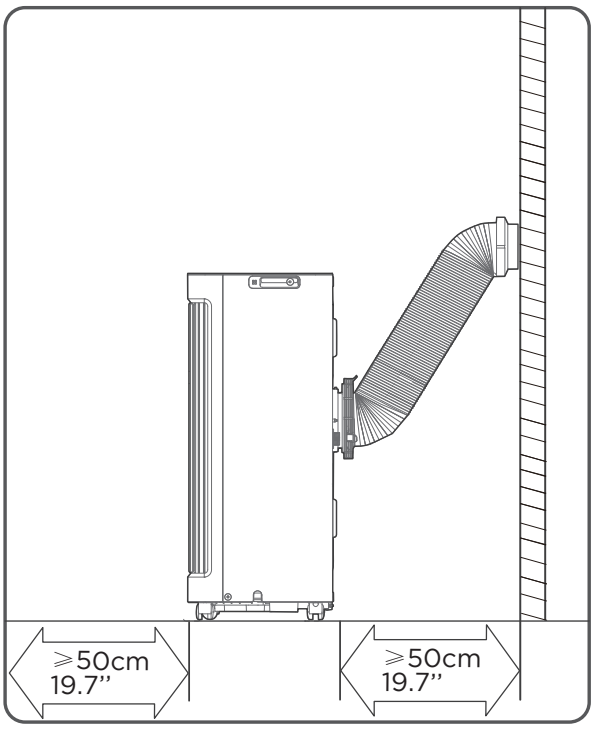

Productoverzicht

MEDEDELING OVER DE ILLUSTRATIES:

Alle illustraties in deze gebruiksaanwijzing zijn er alleen ter demonstratie. Uw machine kan ietwat afwijken.
De daadwerkelijke vorm heeft voorrang. De eenheid kan worden gebruikt door middel van het bedieningspaneel of de afstandsbediening. In deze gebruiksaanwijzing wordt de bediening van de afstandsbediening niet vermeld. Zie de <<Instructie afstandsbediening>> die bij het apparaat is geleverd voor meer informatie.

model A

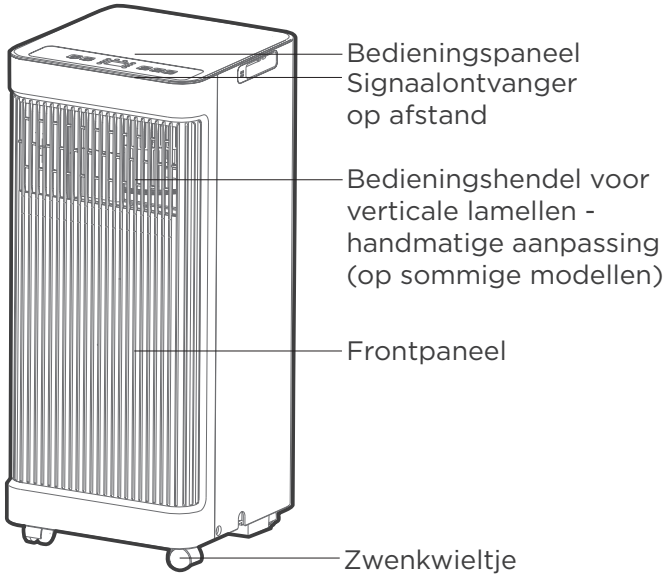

Vooraanzicht

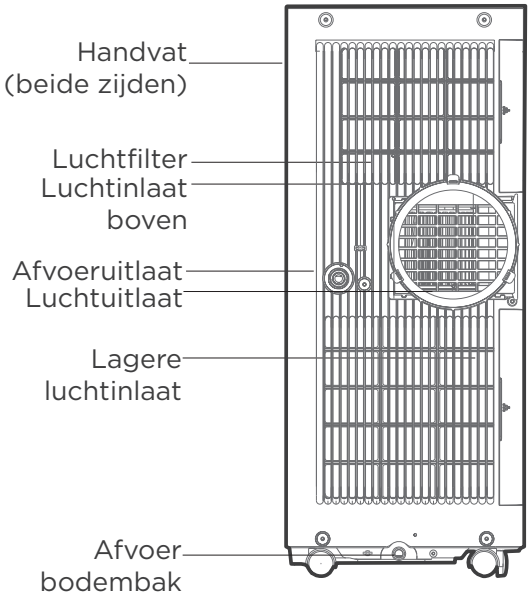

Achteraanzicht

Mededeling wat betreft het ontwerp.
De specificaties van het ontwerp van de eenheid en de afstandsbediening zijn zonder voorafgaande mededeling onderhevig aan veranderingen zodat de optimale prestaties van onze producten worden gegarandeerd.

model B

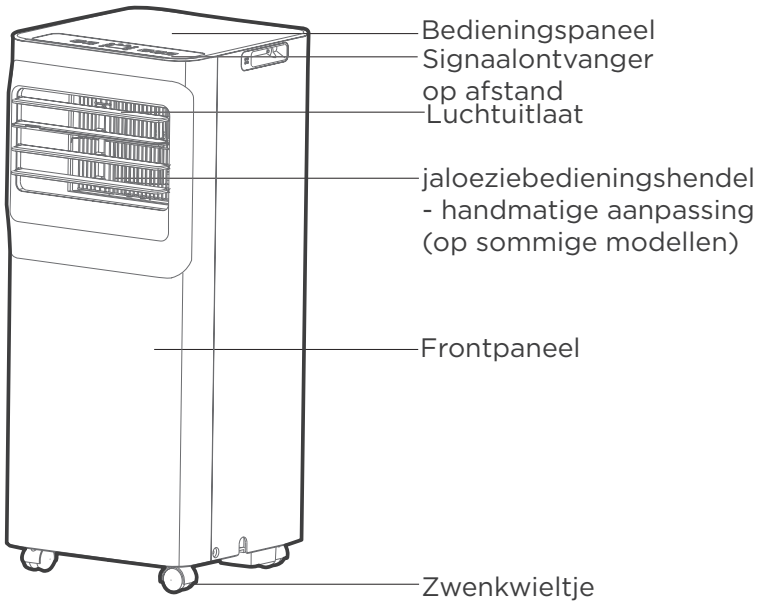

Vooraanzicht

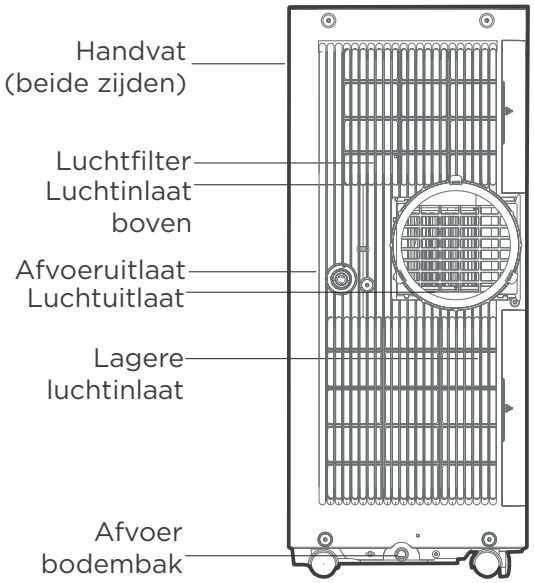

Achteraanzicht

model C

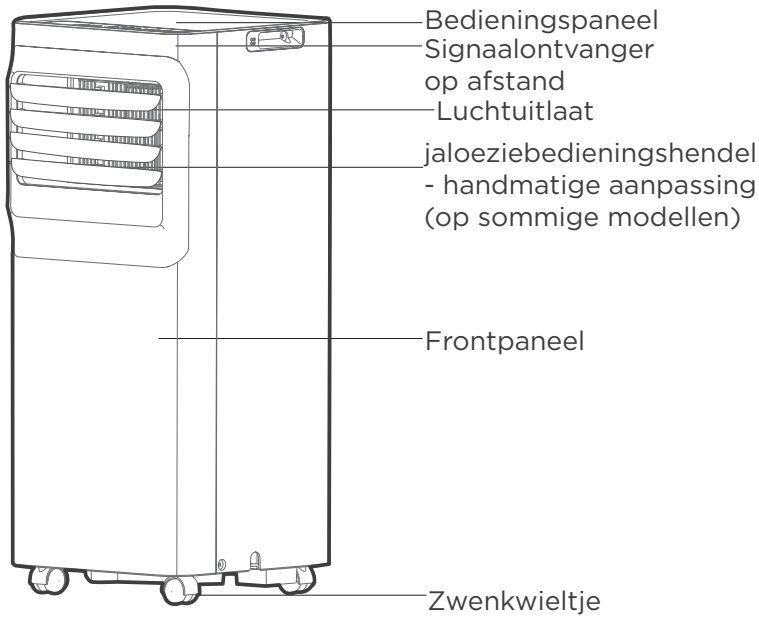

Vooraanzicht

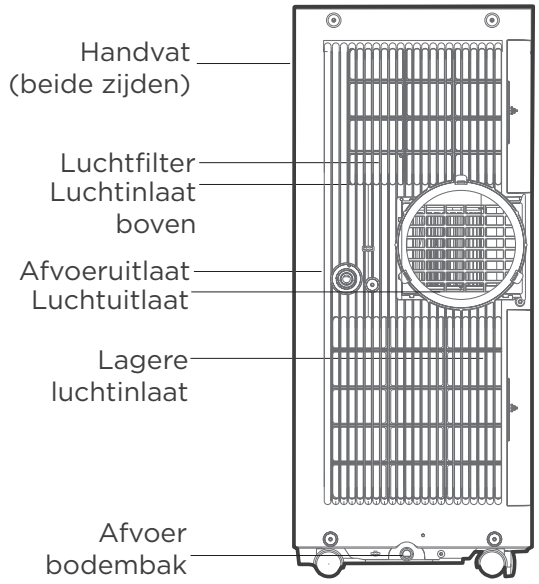

Achteraanzicht

Installatieoverzicht

Weergave voltooid installatie

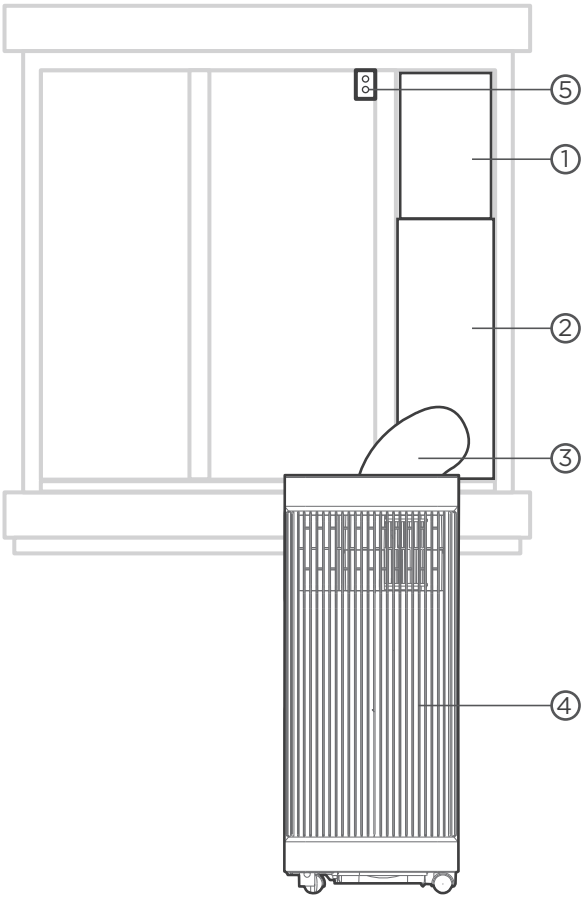

Schuifraam installatie

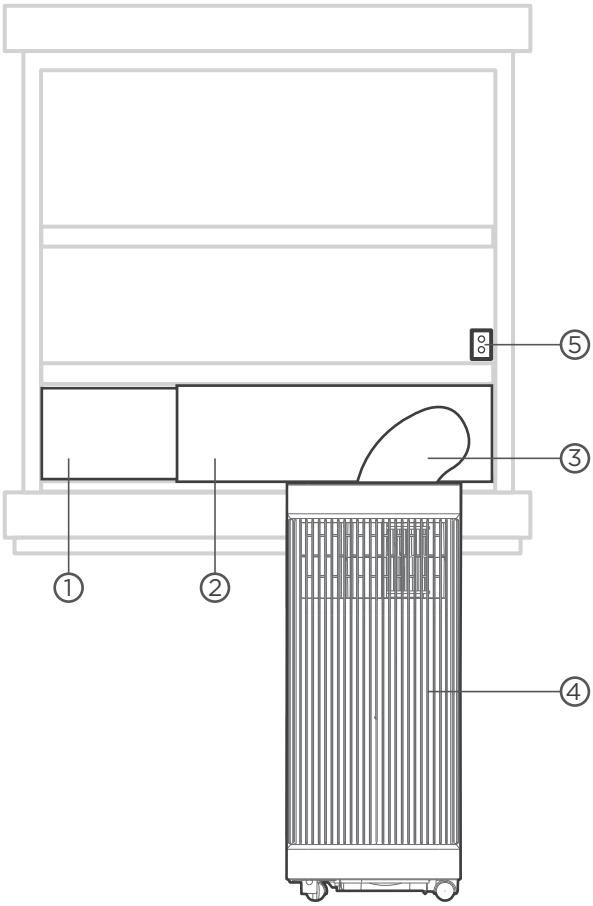

Installatie van opgehangen ramen

① Raamschuif B

② Schuifraam A

③ Verlengde uitlaatslang

④ Lokale airconditioner

⑤ Beugel en 2 schroeven

OPMERKING

De illustraties in deze gebruiksaanwijzing zijn er om uitleg te geven.
De daadwerkelijke vorm van uw binneneenheid kan ietwat afwijken.
De daadwerkelijke vorm heeft voorrang.

Lijst met installatietools (niet inbegrepen)

Schroevendraaier en moersleutel

Potlood

Rolmaat

Schaar of mes

Zaag (bij sommige modellen om de raamadapter voor smalle ramen te verkorten).

Installatieaccessoires

OPMERKING

Artikelen met een (*) bevinden zich op sommige modellen. Er kunnen wat afwijkingen in het ontwerp zitten.

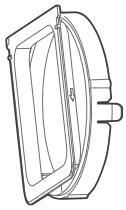

Eenheidsadapter (1 st)

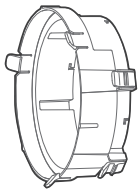

Raamschuifadapter (1 st*)

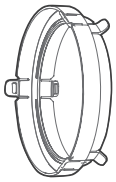

Uitlaatslangadapter (1 st*)

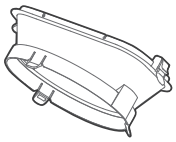

Luchtuitlaatdoorgang (1 st*)

Schuimafdichting A (klevend) (2 st*)

Schuimafdichting B (klevend) (2 st*)

Schuimafdichting C (niet-klevend) 1 st(*)

Beugel en 2 Schroeven (1 set*)

Uitlaatslang

Verlengde uitlaatslang (1 st*)

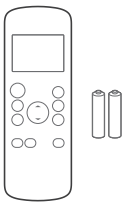

Afstandsbediening en batterij (alleen voor modellen met afstandsbediening) (1 set*)

Afvoerslang (1 stk)

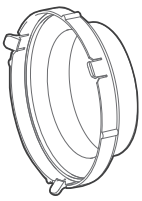

Muuruitlaatadapter A (alleen voor modellen voor wandmontage) (1 st*)

Bout (1 st*)

Adapter Afvoerslang (1stk*) (alleen bij de warmtepompmodus)

Muuruitlaatadapter B (met kap) (alleen voor modellen voor wandmontage) 1 st(*)

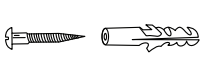

Schroef en anker (alleen voor modellen voor wandmontage) 4 set(*)

WindowSlider A (1 st*)

Schuifraam B (1 stk*)

Bevestig uw raamtype (raamtype en openingsgrootte van verschillende typen)

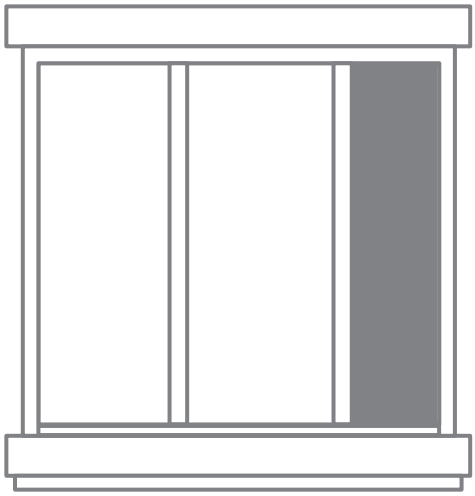

Schuifraam installatie

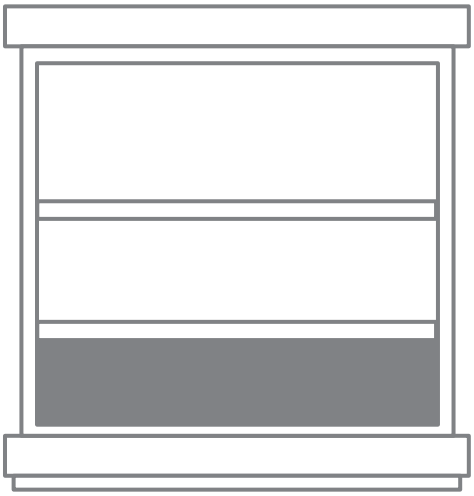

Installatie van opgehangen ramen

Voor optimale prestaties tijdens gebruik

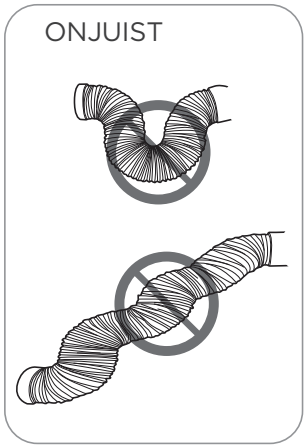

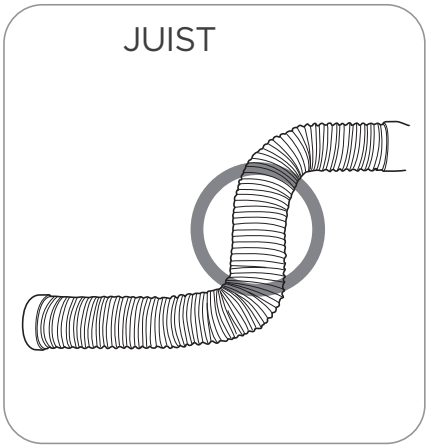

OPMERKING:

Voor een goede werking mag u de slang NIET te ver uitrekken of buigen. Controleer of er een obstakels zitten rondom de luchtuitlaat van de uitlaatslang (rondom 500mm) zodat het uitlaatsysteem goed functioneert. Alle illustraties in deze gebruiksaanwijzing zijn er alleen ter demonstratie. Uw airconditioner kan ietwat afwijken. De daadwerkelijke vorm heeft voorrang.

Installatie gids

Model A

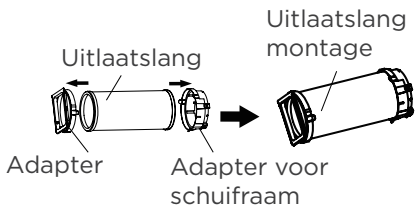

Model B

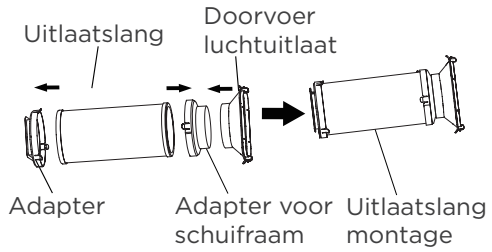

Model C

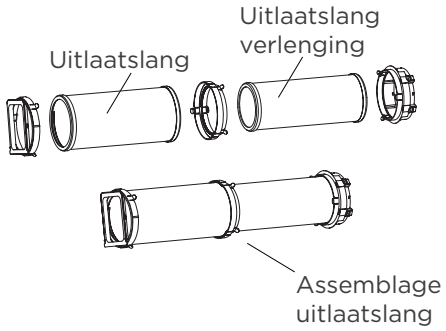

Model D

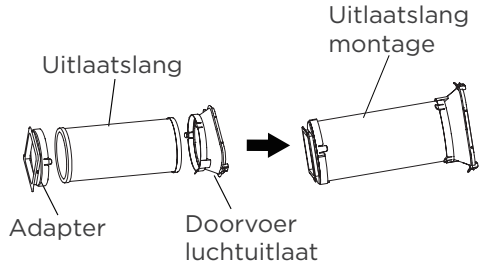

1

De montage-installatie van de uitlaatslang (raamtype)

Druk de uitlaatslang (of verlengde uitlaatslang) in de raamschuifadapter en unitadapter, klem automatisch vast door elastische gespen van de adapters.

OPMERKING:
Installeer de uitlaatslangconstructie volgens de fittingen in uw set.

Sluit de adapter aan op het toestel en het raam

Model A

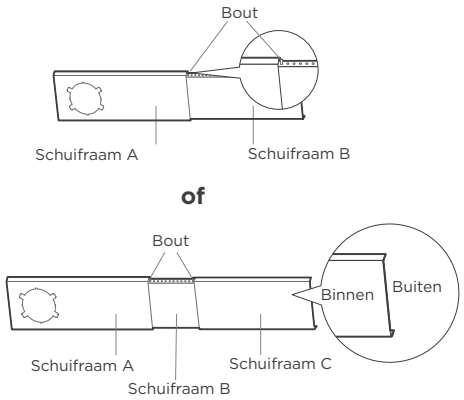

Model B

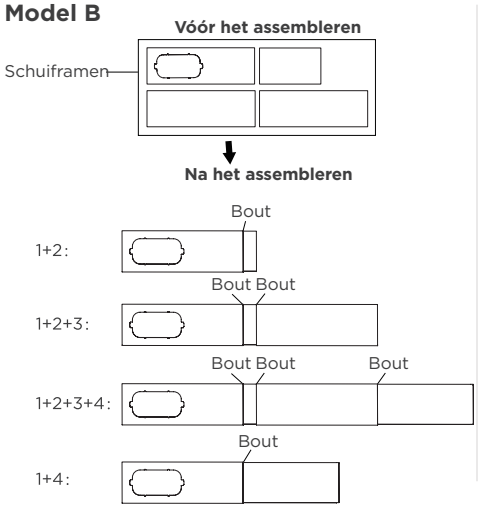

Model C

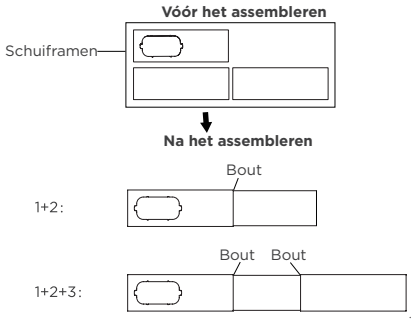

2

De verstelbare schuifraam voorbereiden.

Kies de verschuivers voor de ramen al naargelang de grootte van uw raam. Soms moet deze worden verkort om te voldoen aan de grootte van het raam. Let erop dat u de juiste maat afzaagt.
Gebruik bouten om de verschuivers voor het raam vast te maken zodra ze op de juiste lengte zijn ingesteld.

OPMERKING:
Baseer de installatie van uw raamschuif op de accessoires in uw set en de breedte van uw raam.

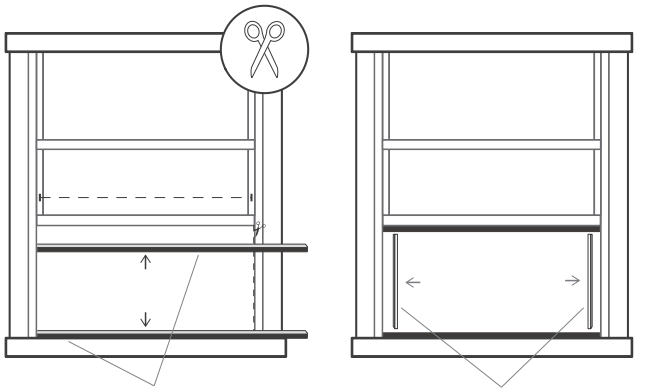

Schuim afdichting A (Kleefmiddeltype)

Schuim afdichting B (Kleefmiddeltype - korter)

Hangende Ramen Installatie

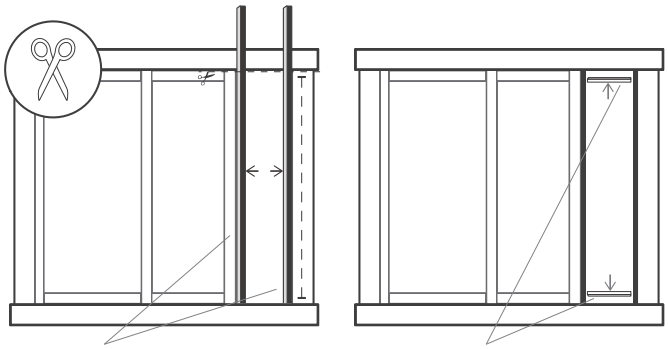

Schuim afdichting A (Kleefmiddeltype)

Schuim afdichting B (Kleefmiddeltype - korter)

Schuifraam installatie

3

Volledige afdichting van het raam

Zaag de plakkende schuimafdichtingen van de A en B-stroken op de juiste lengte, en sluit ze aan op het schuifraam en frame zoals geïllustreerd.

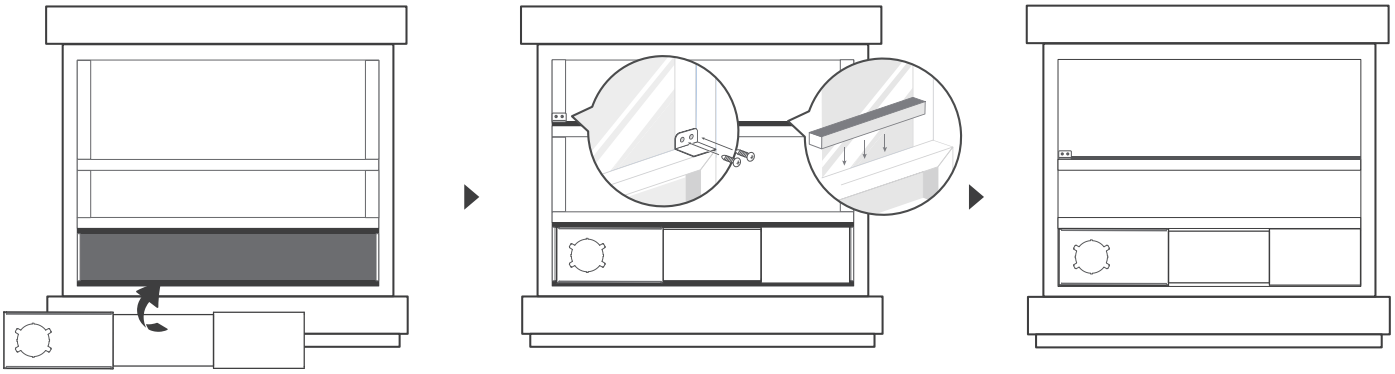

4

Hangende Ramen Installatie

Stap 1: Steek de assemblage van de schuiver voor het raam in de raamopening.
Stap 2: Snijd de niet-klevende C-strip van schuimrubber zo af zodat deze overeenkomt met de breedte van het raam. Steek de afdichting tussen het glas en het frame om te voorkomen dat lucht en insecten de kamer binnenkomen.
Stap 3: Plaats de beugel met behulp van de 2 schroeven zoals geïllustreerd, indien gewenst.

OPMERKING:
Zodra de assemblage van de Uitlaatslang en de Verstelbare verschuiver voor het raam zijn voorbereid, moet u een van de volgende twee installatiemethoden kiezen.

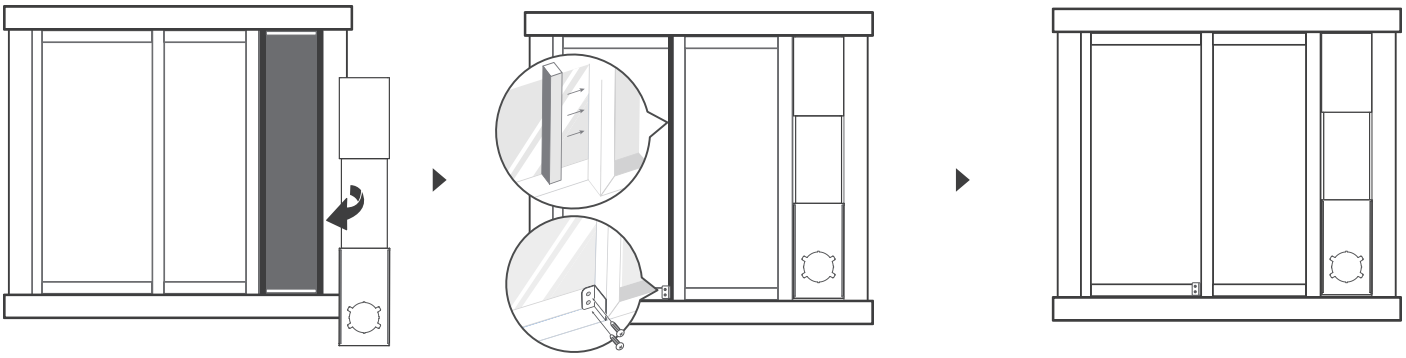

5

Schuifraam installatie

Stap 1: Steek de assemblage van de schuiver voor het raam in de raamopening.
Stap 2: Snijd de niet-klevende C-strip van schuimrubber zo af zodat deze overeenkomt met de hoogte van het raam. Steek de afdichting tussen het glas en het frame om te voorkomen dat lucht en insecten de kamer binnenkomen.
Stap 3: Plaats de beugel met behulp van de 2 schroeven zoals geïllustreerd, indien gewenst.

OPMERKING:
Zodra de assemblage van de Uitlaatslang en de Verstelbare verschuiver voor het raam zijn voorbereid, moet u een van de volgende twee installatiemethoden kiezen.

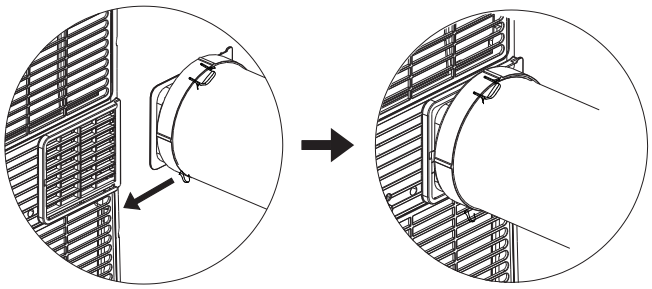

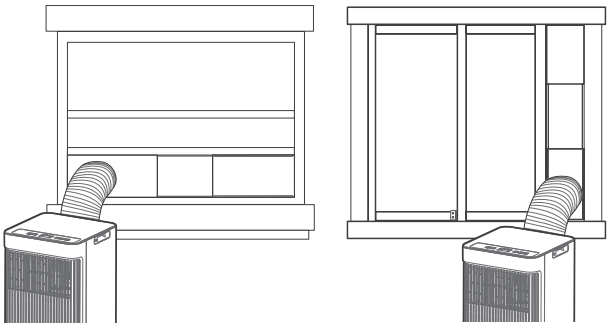

Hangende Ramen Installatie **Schuifraam installatie**

6

Installeer de assemblage van de uitlaatslang op de eenheid.

Duw de uitlaatslang in de luchtuitlaatopening van het apparaat in de richting van de pijl.

7

Sluit de adapter aan op het toestel en het raam

Steek de adapter van de verschuiver voor het raam in het gat van de schuiver voor het raam.

Leer uw AC kennen

Gebruiksaanwijzing elektronische besturing

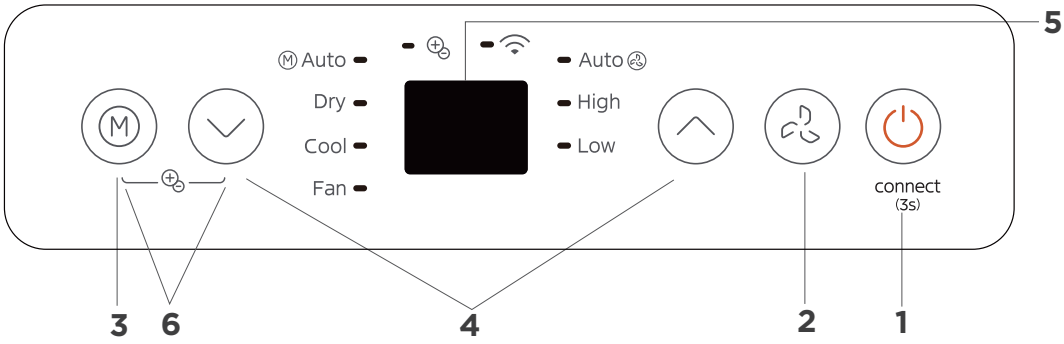

1. POWER (VERMOGEN)- knop

On/off (Aan/Uit) uitschakelen.
Draadloze bediening (op sommige modellen) Wordt gebruikt om de draadloze verbindingsmodus te starten. Als u de draadloze functie voor het eerst gebruikt, drukt u gedurende 3 seconden op de AAN/UIT-knop om de draadloze verbindingsmodus te starten. Op het LED DISPLAY (LED-SCHERM) wordt 'AP' weergegeven om aan te geven dat u een draadloze verbinding kunt instellen. Als de verbinding (router) binnen 8 minuten tot stand is gebracht, verlaat het apparaat de draadloze verbindingsmodus automatisch en gaat de draadloze indicator branden. Als de verbinding binnen 8 minuten mislukt, verlaat het apparaat automatisch de draadloze verbindingsmodus.
Nadat de draadloze verbinding tot stand is gebracht, kunt u bij sommige modellen tegelijkertijd de POWER (VERMOGEN)- en DOWN (OMLAAG) (∨)-knoppen gedurende 3 seconden indrukken om de draadloze functie uit te schakelen. Op het LED DISPLAY (LED-SCHERM) wordt gedurende 3 seconden 'OF' weergegeven. Druk op de POWER (VERMOGEN) knop en UP (OMHOOG) (∧) om de draadloze functie in te schakelen en het LED-DISPLAY (LED-SCHERM) toont gedurende 3 seconden 'Aan'.

OPMERKING: Wanneer u de draadloze functie opnieuw start, kan het enige tijd duren voordat er automatisch verbinding wordt gemaakt met het netwerk.

2. FAN (VENTILEREN)- knop

Druk hierop om de ventilatorsnelheid in drie stappen HIGH (HOOG), LOW (LAAG) en AUTO te regelen. Onder verschillende ventilator instellingen gaat het controlelampje ventilator snelheid branden.

3. MODE (WIJZE)- knop

Selecteert de juiste bedrijfsmodus. Elke keer dat u op de knop drukt, wordt de modus geselecteerd in een volgorde die gaat van AUTO, DRY (DROGEN), COOL (KOELEN) en FAN (VENTILEREN). Het modusindicatielampje gaat branden onder de verschillende modusinstellingen.

OPMERKING: In de AUTO-modus wordt de FAN (VENTILEREN)-snelheid automatisch aangepast.

AUTO modus
Druk op de "MODE (WIJZE)"-knop totdat het "Auto"-indicatielampje gaat branden. In deze modus wordt de ventilatorsnelheid of de temperatuur automatisch aangepast.

COOL (KOELEN) modus
Houdt de knop “MODE (WIJZE)” net zolang ingedrukt totdat de indicator “COOL (KOELEN)” gaat branden. Druk op de UP (OMHOOG) en DOWN (OMLAAG)-knoppen “∧” of “∨” om de gewenste kamertemperatuur te selecteren.
De temperatuur kan worden ingesteld binnen een bereik van 16°C~30°C/60°F~ 88°F. Druk op de knop “FAN (VENTILEREN)” om de snelheid van de ventilator in te stellen.

DRY (DROGEN) modus
Druk op de knop "MODE (WIJZE)" totdat het indicatielampje "Dry (Drogen)" gaat branden.
In deze modus kan de ventilatorsnelheid of de temperatuur niet worden aangepast.
De motor van de ventilatorwerkt op Auto-snelheid.

OPMERKING: Houd ramen en deuren dicht zodat het beste ontvochtigingseffect wordt bereikt. Plaats de pijpleiding niet tegen het raam aan.

FAN (VENTILEREN) modus
Houdt de knop “MODE (WIJZE)” net zolang ingedrukt totdat de indicator “FAN (VENTILEREN)” gaat branden.
Druk op de "FAN SPEED (VENTILATOR SNELHEID)"-knop op de afstandsbediening om de ventilatorsnelheid te kiezen. De temperatuur kan niet worden aangepast.
Plaats de pijpleiding niet tegen het raam aan.

4. UP (OMHOOG)- en DOWN (OMLAAG)-knoppen

Wordt gebruikt om de temperatuurinstellingen aan te passen (verhogen/verlagen) in stappen van 1°C/2°F (of 1°F) in een bereik van 16°C/60°F tot 30°C/88°F (of 86°F).

OPMERKING: De bediening kan de temperatuur in zowel Fahrenheit als Celsius weergeven. Houd de knoppen Up (Omhoog) en Down (Omlaag) tegelijkertijd 3 seconden lang ingedrukt om van de ene eenheid naar de andere over te schakelen.

5. Display (Scherm)

Toont de ingestelde temperatuur in de Cool (Koelmodus)- of Auto-modus. Het toont de kamertemperatuur in de DRY (DROGEN)- en FAN (VENTILEREN)-modi.

Toont foutcodes:
EH00-EEPROM-fout.
EH60-Fout kamertemperatuursensor.
EH61-Fout temperatuursensor verdamper.
EC52-Fout condensortemperatuursensor (op sommige modellen).
Eh0b-Communicatiefout weergavepaneel.
Toont beveiligingscode:
P1-Onderbak is vol--Sluit de afvoerslang aan en laat het opgevangen water weglopen. Vraag om onderhoud als de bescherming blijft.

OPMERKING: Als een van de bovenstaande defecten plaatsvindt, moet u de eenheid uitschakelen en controleren op verstoppingen. Start de eenheid opnieuw op. Als het defect er nog steeds is, dan moet u de eenheid uitschakelen en de stekker uit het stopcontact halen. Neem voor service contact op met de fabrikant, zijn serviceagenten of een soortgelijk gekwalificeerd persoon.

6. FRESH-werking (op sommige modellen)

Druk tegelijkertijd gedurende 3 seconden op de MODE (WIJZE) - en DOWN (OMLAAG) knoppen (-) om de FRESH-functie te starten. Op sommige modellen gaat het FRESH-lampje branden, het LED-DISPLAY (LED-SCHERM) geeft gedurende 3 seconden 'Aan' weer. De ionen generator wordt geactiveerd en helpt de lucht binnen te zuiveren. Druk er nogmaals 3 seconden op om de FRESH-functie te stoppen. Het FRESH-lampje wordt bij sommige modellen donker. Op sommige modellen wordt op het LED DISPLAY (LED-SCHERM) gedurende 3 seconden 'OF' weergegeven.

7. Overige functies

FOLLOW ME/TEMP SENSING (VOLG MIJ/TEMPERATUURDETECTIE)-functie (op sommige modellen)
Deze functie kan ALLEEN vanuit de afstandsbediening worden gebruikt. Er is echter geen indicatielampje op het bedieningspaneel. De afstandsbediening fungeert als een externe thermostaat waardoor het mogelijk wordt op locatie de temperatuur precies te meten.
Richt de afstandsbediening op de eenheid en druk op de knop Follow Me/Temp Sensing (Volg mij/Temperatuur Detectie) om de functie Follow Me/Temp Sensing (Volg mij/Temperatuur Detectie) in te schakelen. De afstandsbediening stuurt dit signaal naar de AC totdat u weer op de Follow Me/Temp Sensing (Volg Mij/Temperatuur Detectie)-knop drukt. Als het apparaat het Follow Me/Temp Sensing (Volg Mij/Temperatuur Detectie)-signaal niet ontvangt gedurende een interval van 7 minuten, stopt het apparaat de Follow Me/Temp Sensing (Volg Mij/Temperatuur Detectie) -modus.
OPMERKING: In de FAN (VENTILEREN)- of DRY (DROGEN)-modus is deze functie niet beschikbaar.

Afwateringsgids

Ontvochtigingsmodus Afvoergids

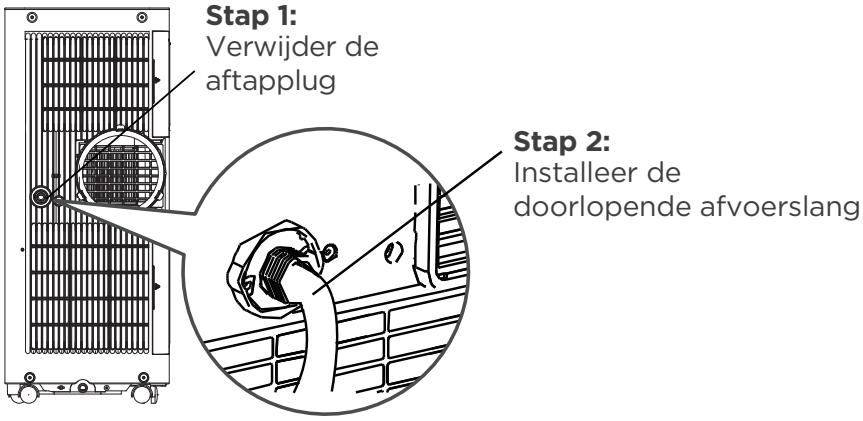

Tijdens de ontvochtigingsmodi verwijdert u de aftapplug uit de achterkant van het apparaat en installeert u de afvoeraansluiting (5/8″ universele vrouwelijke mender) met 3/4″ slang (lokaal verkrijgbaar).
Sluit in geval van modellen zonder afvoerconnector de afvoerslang gewoon aan op het gat. Plaats het open einde van de slang direct op de afvoerzone in uw keldervloer.

OPMERKING: Let erop dat de slang stevig vastzit en dat er geen lekkages zijn. Leid de slang naar de afvoer en zorg ervoor dat er geen knikken zijn die het stromen van de wratten kunnen tegenhouden. Plaats het uiteinde van de slang in de afvoer en zorg ervoor dat het uiteinde van de slang naar beneden ligt, zodat het water soepel kan stromen. Als de doorlopende afvoerslang niet wordt gebruikt, zorg er dan voor dat de aftapplug en de knop stevig zijn geïnstalleerd om lekkage te voorkomen.

Wateropvangbak Afvoergids

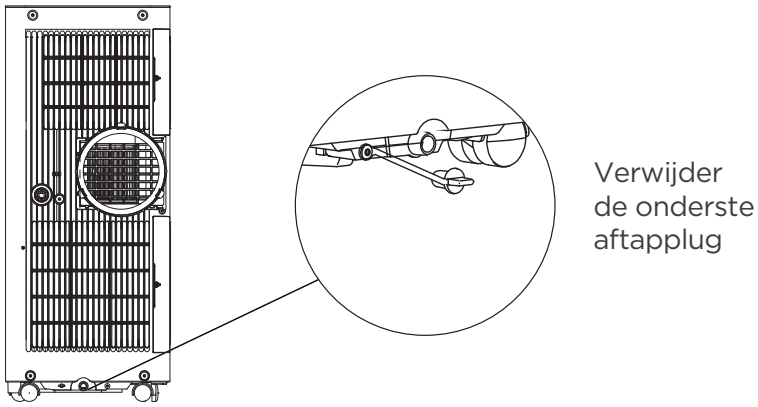

Als het water in de opvangbak een van tevoren vastgesteld peil heeft bereik zal de eenheid 8 keer piepen en verschijnt “P1” op het display. Nu zal de airconditioning/ontvochtigingsproces meteen stoppen. De motor van de ventilator blijft echter wel werken (dit is normaal). Verplaats de eenheid voorzichtig richting de afvoer en haal de onderste afvoerplug eraf en laat het water wegstromen. Plaats de onderste aftapplug terug en start de machine opnieuw totdat het symbool "P1" verdwijnt. Vraag om onderhoud als de foutmelding blijft.

OPMERKING: Zorg ervoor dat u de onderste aftapplug stevig terugplaatst om lekkage te voorkomen voordat u het apparaat gebruikt.

Reiniging & onderhoud

Hoe u uw airco schoonmaakt en onderhoudt.

Luchtfilter en kastreiniging

Maak de eenheid schoon met een vochtig, pluisvrije doek en een zacht schoonmaakmiddel.
Droog de eenheid af met een droge, pluisvrije doek.

Tips voor het onderhoud.

- Zorg ervoor dat u het luchtfilter elke 2 weken reinigt voor optimale prestaties.
- De wateropvangbak moet onmiddellijk na het optreden van de P1-fout worden geleegd, en vóór opslag, om schimmelvorming te voorkomen.
- In huishoudens met dieren moet u de grill regelmatig afnemen om een geblokkeerde luchtstroom door dierenharen te voorkomen.

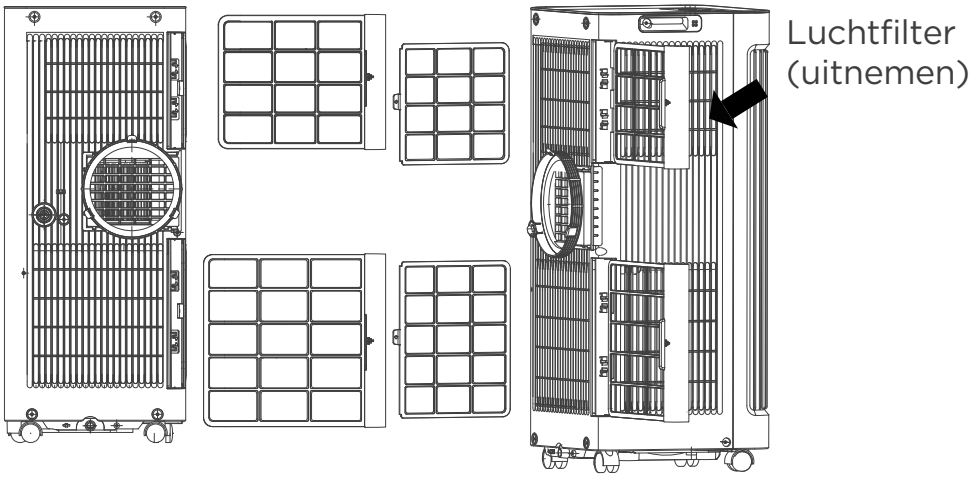

Verwijder het luchtfilter

OPGELET:

Gebruik het apparaat NIET zonder filter, omdat vuil en pluisjes het apparaat zullen verstoppen en de prestaties zullen verminderen.

OPGELET:

- Haal altijd de stekker uit het stopcontact voordat u het apparaat reinigt of onderhoudt.
- Gebruik GEEN ontvlambare vloeistoffen of chemicaliën om het apparaat schoon te maken.
- Was het apparaat NIET onder stromend water. Dit kan tot elektrische schokken leiden.
- Gebruik de machine NIET als de stroomvoorziening tijdens het reinigen is beschadigd. Een beschadigd stroomsnoer moet worden vervangen door een nieuwe van de fabrikant.

Berg de eenheid op als deze niet wordt gebruikt

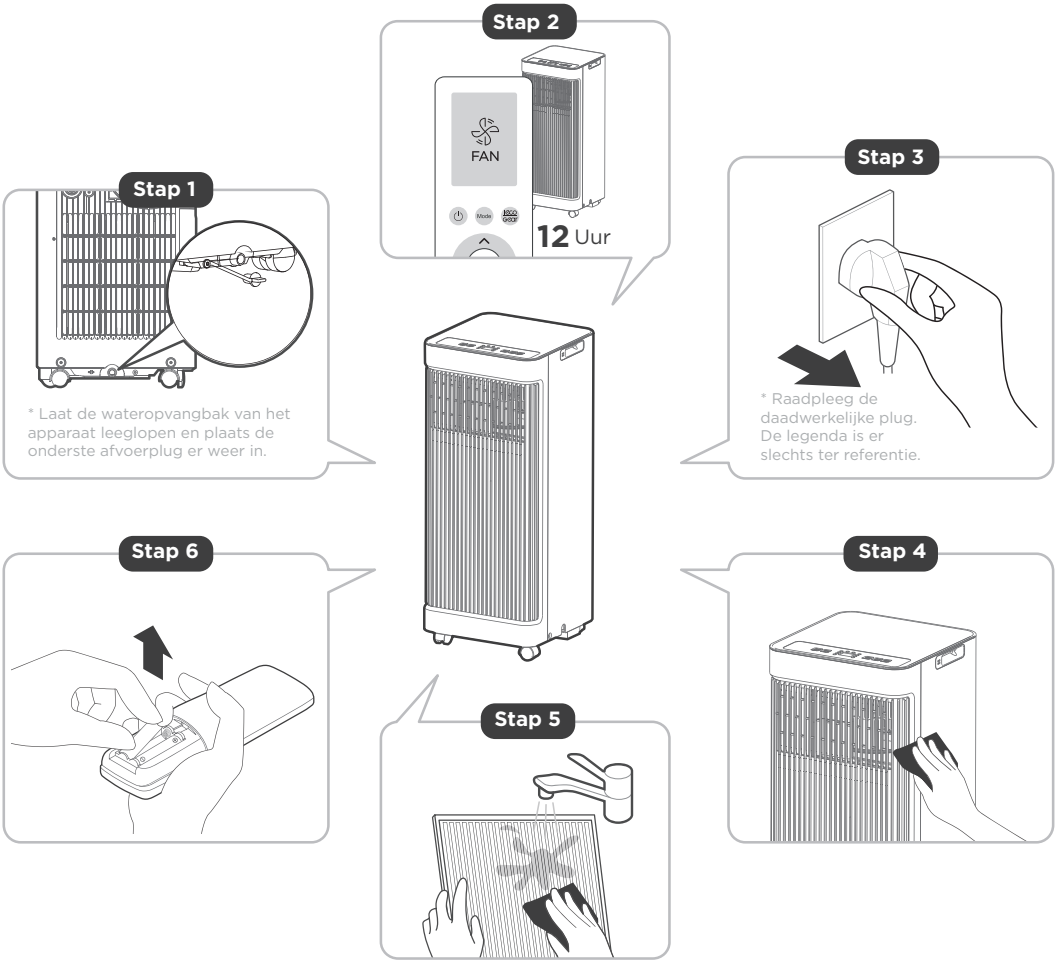

- Laat de wateropvangbak van het apparaat leeglopen volgens de instructies in het volgende hoofdstuk.
- Laat het apparaat gedurende 12 uur in de FAN (VENTILEREN)-modus in een warme kamer draaien om het te drogen en schimmel te voorkomen.
- Schakel het apparaat uit en haal de stekker uit het stopcontact.
- Reinig het luchtfilter volgens de instructies in het vorige hoofdstuk. Plaats de schone en droge filter weer terug voordat u het gaat opbergen.
- Verwijder de batterijen uit de afstandsbediening.

OPMERKING

- Zorg ervoor dat u het apparaat op een koele, donkere plaats bewaart. Blootstelling aan direct zonlicht of extreme hitte kan de levensduur van de eenheid verkorten.
- De kast en het front mogen worden afgestoft met een olievrije doek of worden gewassen met een doek die is bevochtigd met een oplossing van warm water en een mild vloeibaar afwasmiddel. Grondig afspelen en droog vegen.
  Maak nooit gebruik van harde schoonmaakmiddelen, was of polijstmiddelen op de voorzijde van de kast. Wring het te veel aan water uit de doek voordat u het gaat gebruiken rondom de knoppen. Te veel water in of rondom de knoppen kan schade bij de eenheid veroorzaken.

PROBLEEMOPLOSSEN

Veelvoorkomende Problemen

De volgende problemen zijn geen defecten en meestal zijn er geen reparaties voor nodig.

Probleem	Mogelijke Oorzaken	Oplossing
Het apparaat gaat niet aan als er op ON/OFF (AAN/ UIT) wordt gedrukt	P1 Beveiligingscode	De wateropvangbak is vol. Schakel het apparaat uit, laat het water uit de wateropvangbak lopen en start het apparaat opnieuw op.
	In de COOL (KOELEN)-modus: de kamertemperatuur is lager dan de ingestelde temperatuur.	Reset de temperatuur
Het apparaat koelt niet goed	De luchtfilter is verstopt door stof of haren van dieren.	Schakel het apparaat uit en reinig het filter volgens de instructies
	De uitlaatslang is niet aangesloten of verstopt	Schakel het apparaat uit, koppel de slang los, controleer op verstopping en sluit de slang opnieuw aan
	Het koelmiddelpeil in de eenheid is laag	Bel een servicemonteur om de unit en de bovenkant van het koelmiddel te inspecteren
	De temperatuurinstelling is te hoog	Verlaag de ingestelde temperatuur
	De ramen en deuren in de kamer staan open	Zorg ervoor dat alle ramen en deuren dicht zijn
	De kamerruimte is te groot	Controleer de zone die gekoeld moet worden grondig
	Er bevinden zich warmtebronnen in de kamer	Verwijder indien mogelijk de warmtebronnen
De eenheid maakt lawaai en trilt te veel	De grond is niet horizontaal	Installeer de eenheid op een vlak en horizontaal oppervlak.
	De luchtfilter is verstopt door stof of haren van dieren.	Schakel het apparaat uit en reinig het filter volgens de instructies
De eenheid maakt een gorgelend geluid	Dit geluid wordt veroorzaakt door de stroming van het koelmiddel in de eenheid.	Dit is normaal

comfee

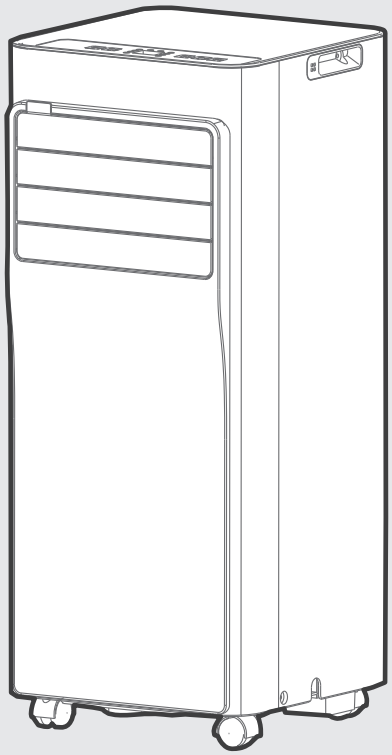

CLIMATISEUR MOBILE (Climatiseur monobloc mobile)

MANUEL D'UTILISATION

NUMÉRO DE MODÈLE

CPPA-07CRN7-QB6
CPPA-08CRN7-QB6
CPPA-09CRN7-QB6

Avertissements : Avant d'utiliser ce produit, veuillez lire attentivement ce mode d'emploi et le garder pour une référence future. La conception et les spécifications sont sujettes à modification sans préavis aux fins d'améliorer le produit.
Contactez votre revendeur ou le fabricant pour plus de détails.
Le schéma ci-dessus est fourni uniquement à titre de référence. Veuillez vous baser sur l'apparence du produit réel.

SOMMAIRE

Précautions de sécurité ---------- 02

Préparation avant l'installation

Avant de commencer ---------- 12
Présentation du produit ---------- 14

Instructions d'installation

Généralités de l'installation ---------- 16
Guide d'installation ---------- 19

Instructions d'opération

Connaître votre climatiseur ---------- 22
Guide de drainage ---------- 24
Nettoyage et Entretien ---------- 25
Ranger l'unité lorsqu'elle n'est pas utilisée ---------- 26
DÉPANNAGE ---------- 27

Précautions de sécurité

Il faut lire le message d'avertissement.

Il est très important de lire les précautions de sécurité avant l'utilisation et l'installation. Une installation incorrecte due à l'ignorance des instructions peut entraîner des dommages ou des blessures graves.
La gravité des dommages ou blessures potentiels est classée soit par AVERTISSEMENT ou par ATTENTION.

Explication des symboles

⚠	**AVERTISSEMENT** Le mot de signalisation indique un danger avec un niveau de risque moyen qui, s'il n'est pas évité, peut entraîner la mort ou des blessures graves.
⚠	**ATTENTION** Le mot de signalisation indique un danger avec un faible degré de risque qui, s'il n'est pas évité, peut entraîner des blessures mineures ou modérées.

Lisez attentivement ces instructions d'utilisation avant d'utiliser/de mettre en service l'unité et conservez-les à proximité immédiate du lieu d'installation ou de l'unité pour une utilisation ultérieure !

⚠ AVERTISSEMENT

- L'installation doit être effectuée conformément aux instructions d'installation. Une installation incorrecte peut provoquer une fuite d'eau, un choc électrique ou un incendie.
- Utilisez uniquement les accessoires et les pièces fournis, ainsi que les outils spécifiés pour l'installation. L'utilisation de pièces non standards peut provoquer des fuites d'eau, des chocs électriques, des incendies, des blessures ou des dommages à la propriété.
- Assurez-vous que la prise que vous utilisez est mise à la terre et qu'elle est sous tension appropriée. Le câble d'alimentation est équipé d'une prise de terre à trois broches pour la protection contre les chocs. Les informations sur la tension seront trouvées sur la plaque signalétique de l'unité.
- Votre unité doit être utilisée dans une prise murale correctement mise à la terre. Si la prise murale que vous souhaitez utiliser n'est pas correctement mise à la terre ou n'est pas protégée par un fusible ou un disjoncteur temporisé (le fusible ou le disjoncteur nécessaire est déterminé par le courant maximal de l'unité. Le courant maximal est indiqué sur la plaque signalétique située sur l'unité), demandez à un électricien qualifié d'installer le réceptacle approprié.
- Ne touchez pas l'unité avec les mains mouillées ou humides ou pieds nus.
- Si le climatiseur est renversé pendant l'utilisation, éteignez-le et débranchez-le immédiatement de l'alimentation électrique principale. Inspectez visuellement l'unité pour vous assurer qu'elle ne subit aucun dommage. Si vous pensez que l'unité a été endommagée, contactez un technicien ou le service clientèle pour obtenir de l'aide.
- En cas d'orage, le courant doit être coupé pour éviter que la machine ne soit endommagée par la foudre.

- Votre climatiseur doit être utilisé de manière à être protégé de l'humidité, par exemple de la condensation, des éclaboussures d'eau, etc. Ne placez pas ou ne rangez pas votre climatiseur dans un endroit où il peut tomber ou être entraîné dans l'eau ou tout autre liquide. Débranchez immédiatement si cela se produit.
- Installez l'unité sur une surface plane et solide. Dans le cas contraire, des dommages ou des bruits et vibrations excessives pourraient en résulter.
- L'unité ne doit pas être obstruée pour assurer son fonctionnement correct et limiter les risques pour la sécurité.
- Ne modifiez pas la longueur du câble d'alimentation ou utiliser un câble de rallonge pour alimenter l'unité.
- Ne partagez pas une prise unique avec d'autres appareils électriques. L'alimentation incorrecte peut provoquer un incendie ou un choc électrique.
- N'installez pas le climatiseur dans une pièce humide telle qu'une salle de bain ou une buanderie. Une exposition excessive à l'eau peut provoquer un court-circuit des composants électriques.
- N'installez pas l'unité dans un endroit pouvant être exposé à des gaz combustibles, cela pourrait provoquer un incendie.
- L'unité est équipée des roues pour faciliter le déplacement. Veillez à ne pas utiliser les roues sur une moquette épaisse ni à renverser des objets, car ils pourraient provoquer un renversement.
- Ne faites pas fonctionner une unité si elle est tombée ou endommagée.
- L'appareil avec chauffage électrique doit avoir au moins 1 mètre d'espace par rapport au matériau combustible le plus proche.
- Tout le câblage doit être effectué en stricte conformité avec le schéma de câblage situé à l'intérieur de l'unité.
- La carte à circuit imprimé (PCB) de l'unité est conçue avec un fusible pour fournir une protection contre les surintensités. Les spécifications du fusible sont imprimées sur le circuit imprimé, telles que : T 3.15A/250V, etc.
- Lorsque la fonction de drainage de l'eau n'est pas utilisée, maintenez fermement les bouchons de drainage supérieur et inférieur sur l'unité pour éviter tout risque d'étouffement. Lorsque le bouchon de drainage n'est pas utilisé, conservez-le soigneusement pour éviter que l'accident des enfants.

⚠ ATTENTION

- Cet appareil peut être utilisé par des enfants à partir de 8 ans, des personnes ayant des capacités physiques, mentales ou sensorielles limitées, ainsi qu'un manque d'expérience ou de connaissances, uniquement si elles ont reçu au préalable des consignes concernant la sécurité de fonctionnement, si elles sont surveillées et à condition qu'elles comprennent les dangers inhérents à l'usage de cet appareil. Les enfants ne doivent pas jouer avec l'appareil. Le nettoyage et la maintenance ne doivent pas être effectués par des enfants sans surveillance.
- Cet appareil n'est pas destiné à être utilisé par des personnes (y compris des enfants) dont les capacités physiques, sensorielles ou mentales sont réduites ou qui manquent d'expérience et de connaissances, sauf si elles ont été supervisées ou ont reçu des instructions concernant l'utilisation de l'appareil par une personne responsable de leur sécurité. Les enfants doivent être surveillés pour assurer qu'ils ne jouent pas avec l'appareil. Les enfants doivent être surveillés à tout moment autour de l'unité.
- Si le câble d'alimentation est endommagé, ce câble doit être remplacé par le fabricant, son agent de service ou des personnes de qualification similaire pour éviter tout risque.

- N’utilisez pas ce produit pour des fonctions autres que celles décrites dans ce manuel d’instructions.
- Avant de nettoyer, éteignez et débranchez l'unité.
- S’il y a un son étrange, une odeur ou de la fumée, débranchez l’alimentation électrique.
- N’appuyez pas sur les boutons du panneau de commande avec autre chose que vos doigts.
- Ne retirez pas les couvertures fixes. N’utilisez jamais cet appareil s’il ne fonctionne pas correctement, s’il est tombé ou s’il a été endommagé.
- Ne faites pas fonctionner ou n’arrêtez pas l’unité en insérant ou en retirant la fiche du câble d’alimentation.
- N’utilisez pas de produits chimiques dangereux pour nettoyer ou entrer en contact avec l’unité. N’utilisez pas l’unité en présence de substances ou de vapeurs inflammables telles que l’alcool, les insecticides, l’essence, etc.
- Avant le nettoyage ou toute autre maintenance, l’appareil doit être débranché du secteur.
- Ne retirez pas les couvertures fixes. N’utilisez jamais cet appareil s’il ne fonctionne pas correctement, s’il est tombé ou s’il a été endommagé.
- Ne faites pas passer le câble sous la moquette. Ne couvez pas le câble avec des carpettes, des glissières ou des revêtements similaires. Ne faites pas passer le câble sous des meubles ou des appareils ménagers. Éloignez le câble du secteur de la circulation et des endroits où il ne risque pas de trébucher.
- Ne faites pas fonctionner l’unité avec un câble, une prise, un fusible ou un disjoncteur endommagé. Jetez l'unité ou renvoyez-la à un centre de service autorisé pour examen et/ou réparation.
- Pour réduire les risques d’incendie ou de choc électrique, n’utilisez pas ce ventilateur avec un dispositif de contrôle de la vitesse à semi-conducteurs.
- L’appareil doit être installé conformément aux réglementations de câblage nationales.
- Contactez le technicien de service autorisé pour la réparation ou la maintenance de l'unité.
- Contactez l’installateur agréé pour l’installation de cette unité.
- Ne couvrez pas ou n’obstruez pas les grilles d’entrée ou de sortie d’air.
- Transportez toujours votre climatiseur en position verticale et tenez-vous debout sur une surface stable et plane pendant l’utilisation.
- Contactez toujours une personne qualifiée pour effectuer les réparations. Si le câble d’alimentation endommagé doit être remplacé par un nouveau câble d’alimentation obtenu auprès du fabricant du produit et non réparé.
- Tenez la fiche par la tête de la prise de courant lorsque vous la retirez.
- Éteignez le produit lorsqu’il n’est pas utilisé.
- Pour fixer l'appareil à son support, veuillez vous référer aux instructions d'installation.

Remarque sur les gaz fluorés **(Non applicable à l'unité utilisant le réfrigérant R290)**

1. Les gaz à effet de serre fluorés sont contenus dans un équipement hermétiquement fermé. Pour des informations spécifiques sur le type, la quantité et l’équivalent CO2 en tonnes de gaz à effet de serre fluoré (sur certains modèles), veuillez-vous reporter à l’étiquette appropriée sur l’unité elle-même.
2. L’installation, le service, la maintenance et la réparation de l’unité doivent être effectués par un technicien certifié.
3. Le démontage et le recyclage du produit doivent être effectués par un technicien certifié.

⚠ AVERTISSEMENT pour l'utilisation du réfrigérant R290

- N'utilisez pas de moyens pour accélérer le processus de dégivrage ou pour nettoyer, autres que ceux recommandés par le fabricant.
- L'appareil doit être rangé dans une salle sans source d'inflammation en fonctionnement continu (par exemple : flammes nues, appareil à gaz en fonctionnement ou appareil de chauffage électrique en fonctionnement).
- Ne pas percer ou brûler.
- Sachez que les réfrigérants peuvent ne pas contenir d'odeur.
- L'appareil doit être installé, utilisé et stocké dans une pièce dont la surface au sol correspond à la quantité de réfrigérant à charger. Pour des informations spécifiques sur le type de gaz et la quantité, veuillez reporter à l'étiquette correspondante sur l'unité. Lorsqu'il y a des différences entre l'étiquette et le manuel sur la description de la surface minimale de la pièce, la description sur l'étiquette prévaut.

Pour R290

Quantité de réfrigérant (kg)	Surface minimale de la pièce (m^2)	Quantité de réfrigérant (kg)	Surface minimale de la pièce (m^2)
⩽ 0,0836	4	> 0,1881 and ⩽ 0,2090	10
>0,0836 and ⩽0,1045	5	>0,2090 and ⩽0,2299	11
>0,1045 and ⩽ 0,1254	6	>0,2299 and ⩽ 0,2508	12
>0,1254 and ⩽ 0,1463	7	>0,2508 and ⩽ 0,2717	13
>0,1463 and ⩽ 0,1672	8	>0,2717 and ⩽ 0,2926	14
>0,1672 and ⩽ 0,1881	9	>0,2926 and ⩽ 0,3040	15

- La conformité aux réglementations nationales en matière de gaz doit être observée. Gardez les ouvertures de ventilation dégagées de tout obstacle.
- L'appareil doit être rangé de manière à éviter tout dommage mécanique.
- Un avertissement indiquant que l'appareil doit être rangé dans une zone bien ventilée où la taille de la pièce correspond à celle spécifiée pour le fonctionnement.
- Toute personne engagée dans des travaux de circuit frigorifique ou impliquée dans le circuit frigorifique doit détenir le dernier certificat valide d'une agence d'évaluation reconnue par l'industrie, qui peut les autoriser à manipuler en toute sécurité le réfrigérant conformément aux spécifications d'évaluation reconnues par l'industrie.
- L'entretien doit être effectué uniquement selon les recommandations du fabricant de l'équipement. La maintenance et les réparations nécessitant l'assistance d'un autre personnel qualifié doivent être effectuées sous la supervision de la personne compétente pour l'utilisation des frigorigènes inflammables.
- Veuillez suivre attentivement les instructions pour manipuler, installer, nettoyer et entretenir le climatiseur afin d'éviter tout dommage ou danger. Le réfrigérant inflammable est utilisé dans le climatiseur. Lors de l'entretien ou de la mise au rebut du climatiseur, le réfrigérant (R32 ou R290) doit être récupéré correctement, en veillant à ne pas le rejeter directement dans l'air.
- Aucun feu ouvert ou dispositif tel qu'un interrupteur pouvant générer des étincelles ne doit se trouver à proximité du climatiseur pour éviter l'inflammation du réfrigérant inflammable utilisé.
- Veuillez suivre attentivement les instructions pour stocker ou entretenir le climatiseur afin d'éviter tout dommage mécanique.

- Le réfrigérant inflammable est utilisé dans le climatiseur. Veuillez suivre attentivement les instructions afin d'éviter tout danger. Pour des informations spécifiques sur le type de gaz et la quantité, veuillez consulter l'étiquette correspondante sur l'appareil lui-même.
- L'appareil doit être rangé dans une salle sans source d'inflammation en fonctionnement continu (par exemple un appareil à gaz en fonctionnement) ni sources d'inflammation (par exemple un chauffage électrique en fonctionnement).

Attention :
Risque d'incendie / matériaux inflammables
(Requis pour les unités R32/R290 uniquement)

Explication des symboles affichés sur l'unité (Pour l'unité qui utilise uniquement le réfrigérant R32/R290) :

	AVERTISSEMENT	Ce symbole indique que cet appareil utilise un réfrigérant inflammable. Si le fluide frigorigène est coulé et exposé à une source d'inflammation externe, il existe un risque d'incendie.
	ATTENTION	Ce symbole indique que le manuel d'utilisation doit être lu attentivement.
	ATTENTION	Ce symbole indique qu'un technicien de service doit manipuler cet équipement en se référant au manuel d'installation.
	ATTENTION	Ce symbole indique que des informations sont disponibles, telles que le manuel d'utilisation ou le manuel d'installation.

1. Transport d'équipements contenant des réfrigérants inflammables
Voir les réglementations de transport
2. Marquage de l'équipement à l'aide de panneaux
Voir les réglementations locales
3. Élimination des équipements utilisant des réfrigérants inflammables
Voir les réglementations nationales.
4. Stockage des équipements/appareils
Le stockage des équipements devrait se conformer aux instructions du fabricant.
5. Stockage des équipements emballés (invendus). La protection de l'emballage de stockage doit être conçue de manière à ce que les dommages mécaniques causés à l'équipement à l'intérieur de l'emballage ne provoquent pas une fuite de la charge de réfrigérant. Le nombre maximal des équipements pouvant être stockés ensemble sera déterminé par la réglementation locale.
6. Informations sur la maintenance
1) Vérifications dans la région
Avant de commencer à travailler sur des systèmes contenant des réfrigérants inflammables, des contrôles de sécurité sont nécessaires pour réduire au minimum le risque d'inflammation. Pour la réparation du système de réfrigération, les précautions suivantes doivent être respectées avant d'effectuer des travaux sur le système.

2) Procédure de travail
Les travaux doivent être effectués selon une procédure contrôlée, de manière à minimiser le risque de présence de gaz ou de vapeurs inflammables pendant l'exécution des travaux.
3) Zone de travail général
Tout le personnel de maintenance et les autres personnes travaillant dans la zone locale doivent être informés de la nature des travaux effectués. Les travaux dans des espaces confinés doivent être évités. La zone autour de l'espace de service doit être sectionnée. Assurez-vous que les conditions dans la zone ont été sécurisées par le contrôle des matériaux inflammables.
4) Vérification de la présence de réfrigérant
La zone doit être vérifiée avec un détecteur de réfrigérant approprié avant et pendant le travail, afin de s'assurer que le technicien est conscient des atmosphères potentiellement inflammables. Assurez-vous que l'équipement de détection des fuites utilisé est adapté aux fluides frigorigènes inflammables, pour qu'il ne produit pas d'étincelles et qu'il est correctement scellé ou à sécurité intrinsèque.
5) Présence d'extincteur
Si des travaux à chaud doivent être effectués sur l'équipement de réfrigération ou sur toute pièce associée, un équipement d'extinction d'incendie approprié doit être disponible. Installez un extincteur à poudre sèche ou à CO2 près de la zone de chargement.
6) Aucune source d'inflammation
Aucune personne effectuant des travaux en relation avec un système de réfrigération impliquant l'exposition de tuyauteries contenant ou ayant contenu du réfrigérant inflammable ne doit utiliser une source d'inflammation susceptible de provoquer un incendie ou une explosion. Toutes les sources d'inflammation possibles, y compris la cigarette, doivent être suffisamment éloignées du lieu d'installation, de réparation, d'élimination et d'élimination, pendant lesquelles un réfrigérant inflammable peut éventuellement être rejeté dans l'espace environnant. Avant le début des travaux, la zone autour de l'équipement doit être inspectée pour s'assurer qu'il n'y a pas de danger d'inflammabilité ou de risque d'inflammation. Les panneaux « non fumeur » doivent être affichés.
7) Zone ventilée
Assurez-vous que la zone est à l'air libre ou qu'elle est correctement ventilée avant de pénétrer dans le système ou d'effectuer des travaux à chaud. La ventilation de certaine manière doit être maintenue pendant la durée des travaux. La ventilation doit disperser en toute sécurité tout réfrigérant libéré et de préférence l'expulser de l'extérieur vers l'atmosphère.
8) Vérifications sur l'équipement de réfrigération
Lorsque des composants électriques sont remplacés, ils doivent être adaptés à l'usage prévu et aux spécifications appropriées.
Les directives du fabricant en matière de maintenance et d'entretien doivent être suivies. En cas de doute, consultez le service technique du fabricant. Les contrôles suivants doivent être appliqués aux installations utilisant des réfrigérants inflammables : La taille de la charge est conforme à la taille de la pièce dans laquelle les pièces contenant le réfrigérant sont installées ; Les machines de ventilation et les sorties fonctionnent correctement et ne sont pas obstrués ; Si un circuit de réfrigération indirect est utilisé, le circuit secondaire doit être vérifié pour la présence de réfrigérant ; Le marquage sur l'équipement continue d'être visible et lisible. Les marques et signes illisibles doivent être corrigés ; Les tuyaux ou les composants de réfrigération sont installés dans une position susceptible de ne pas

être exposés à une substance susceptible de corroder les composants contenant du réfrigérant, à moins que les composants ne soient construits avec des matériaux intrinsèquement résistants à la corrosion ou protégés de manière appropriée contre cette corrosion.

9) Vérifications des dispositifs électriques

La réparation et la maintenance des composants électriques doivent inclure les contrôles de sécurité initiaux et les procédures d'inspection des composants. S'il existe un défaut susceptible de compromettre la sécurité, aucune alimentation électrique ne doit être connectée au circuit jusqu'à ce que le problème soit résolu. Si le défaut ne peut pas être corrigé immédiatement mais qu'il est nécessaire de poursuivre le fonctionnement, une solution temporaire adéquate doit être utilisée. Cela doit être signalé au propriétaire de l'équipement afin que toutes les parties soient informées.

Les contrôles de sécurité initiaux doivent inclure :

Que les condensateurs soient déchargés : cela doit être fait de manière sûre pour éviter la possibilité d'étincelles; Qu'il n'y ait pas de composants électriques et de câbles sous tension exposés lors du chargement, de la récupération ou de la purge du système ; Qu'il existe une continuité de la mise à la terre.

7. Réparation des composants d'étanchéité

1) Pendant les réparations des composants scellés, toutes les alimentations électriques doivent être débranchées de l'équipement utilisé avant l'enlèvement des couvercles scellés, etc. S'il est absolument nécessaire d'avoir une alimentation électrique de l'équipement pendant l'entretien, un formulaire fonctionnant en permanence de détection de fuite doit être situé au point le plus critique pour avertir d'une situation potentiellement dangereuse.

2) Une attention particulière doit être portée aux points suivants pour garantir qu'en travaillant sur des composants électriques, le boîtier ne soit pas modifié de manière à nuire au niveau de protection. Cela inclut les dommages aux câbles, le nombre excessif de connexions, les bornes non conformes aux spécifications d'origine, les dommages aux joints d'étanchéité, le mauvais montage des presse-étoupes, etc. Assurez-vous que l'appareil est correctement monté.

Assurez-vous que les joints ou les matériaux d'étanchéité ne se sont pas dégradés pour qu'ils ne servent plus à empêcher la pénétration d'atmosphères inflammables. Les pièces de rechange doivent être conformes aux spécifications du fabricant.

REMARQUE : L'utilisation d'un produit d'étanchéité à base de silicone peut nuire à l'efficacité de certains types d'équipement de détection des fuites. Les composants de sécurité intrinsèque ne sont pas obligatoirement isolés avant de travailler dessus.

8. Réparation des composants à sécurité intrinsèque

N'appliquez aucune charge inductive ou capacitive permanente au circuit sans vous assurer que cela ne dépassera pas la tension et le courant admissibles pour l'équipement utilisé. Les composants à sécurité intrinsèque sont les seuls types sur lesquels on peut travailler dans une atmosphère inflammable. L'appareil d'essai doit être au niveau correct. Remplacez les composants uniquement par des pièces spécifiées par le fabricant. D'autres pièces peuvent provoquer l'inflammation de réfrigérant dans l'atmosphère par une fuite.

9. Câblage

Vérifiez que le câblage ne sera pas soumis à l'usure, à la corrosion, à une pression excessive, aux vibrations, aux arêtes vives ou à tout autre effet néfaste sur l'environnement. La vérification doit également prendre en compte les effets du vieillissement ou des vibrations continues de sources telles que les compresseurs ou les ventilateurs.

10. Détection de réfrigérants inflammables
En aucun cas, des sources d'inflammation potentielles ne doivent être utilisées pour rechercher ou détecter des fuites de réfrigérant. Une torche aux halogénures (ou tout autre détecteur utilisant une flamme nue) ne doit pas être utilisée.
11. Méthodes de détection des fuites
Les méthodes de détection des fuites suivantes sont jugées acceptables pour les systèmes contenant des réfrigérants inflammables. Des détecteurs électroniques de fuite doivent être utilisés pour détecter les réfrigérants inflammables, mais la sensibilité peut être insuffisante ou nécessite un réétalonnage. (L'équipement de détection doit être calibré dans une zone sans réfrigérant.)
Assurez-vous que le détecteur n'est pas une source potentielle d'inflammation et qu'il convient au réfrigérant utilisé L'équipement de détection de fuites doit être réglé à un pourcentage de la LFL du réfrigérant et doit être calibré avec le réfrigérant utilisé et le pourcentage de gaz approprié (25% maximum) est confirmé.
Les fluides de détection des fuites peuvent être utilisés avec la plupart des réfrigérants, mais l'utilisation de détergents contenant du chlore doit être évitée car le chlore peut réagir avec le réfrigérant et corrodez les conduites en cuivre. Si une fuite est suspectée, toutes les flammes nues doivent être retirées/éteintes. Si une fuite de réfrigérant nécessitant un brasage est détectée, tout le réfrigérant doit être récupéré du système ou isolé (au moyen de vannes d'arrêt) dans une partie du système éloignée de la fuite. L'azote libre d'oxygène (ALO) doit ensuite être purgé à travers le système avant et pendant le processus de brasage.
12. Enlèvement et évacuation
Lorsque vous pénétrez dans le circuit de fluide frigorigène pour effectuer des réparations ou à toute autre fin, vous devez utiliser des procédures classiques. Cependant, il est important que les meilleures pratiques est suivi car l'inflammabilité est un facteur à prendre en compte. La procédure suivante doit être respectée : Enlevez le réfrigérant; purgez le circuit avec gaz inerte; évacuez; purgez à nouveau avec gaz inerte ; ouvrez le circuit par couper ou braser.
La charge de réfrigérant doit être récupérée dans les bouteilles de récupération corrects. Le système doit être rincé avec ALO pour sécuriser l'unité. Ce processus peut avoir besoin d'être répété plusieurs fois. L'air ou l'oxygène comprimé ne doit pas être utilisé pour cette tâche. Le rinçage doit être réalisé en rompant le vide dans le système avec ALO et continuant à remplir jusqu'à atteindre la pression de travail, puis évacuant dans l'atmosphère, puis finalement restaurez au vide.
Ce processus doit être répété jusqu'à ce qu'il n'y ait plus de réfrigérant dans le système. Lorsque la dernière charge ALO est utilisée, le système doit être purgé à la pression atmosphérique pour permettre le travail. Cette opération est absolument essentielle pour que des opérations de brasage sur la tuyauterie aient lieu. Assurez-vous que la sortie de la pompe à vide ne se trouve pas à proximité de sources d'inflammation et qu'il existe une ventilation.
13. Procédures de charge
En plus des procédures de charge conventionnelles, les exigences suivantes doivent être suivies. Assurez-vous que les différents réfrigérants ne soient pas contaminés lors de l'utilisation d'un équipement de charge. Les flexible ou les conduites doivent être aussi courts que possible pour minimiser la quantité de réfrigérant qu'ils contiennent. Les bouteilles doivent être maintenues debout. Assurez-vous que le système de réfrigération est mis à la terre avant de le charger avec du réfrigérant. Étiquetez le système lorsque le chargement est terminé (s'il n'est pas prêt). Un soin extrême doit être pris pour ne pas trop remplir le système de réfrigération. Avant de recharger le système, il doit être testé sous pression avec ALO.

Le système doit faire l'objet d'un test d'étanchéité à la fin du chargement mais avant la mise en service. Un contrôle d'étanchéité doit être effectué avant de quitter le site.

14. Mise hors service

Avant d'exécuter cette procédure, il est essentiel que le technicien connaisse parfaitement l'équipement et tous ses détails. Il est recommandé, conformément aux bonnes pratiques, de récupérer tous les réfrigérants en toute sécurité. Avant l'exécution de la tâche, un échantillon d'huile et de réfrigérant doit être prélevé au cas où une analyse serait nécessaire avant de réutiliser le réfrigérant récupéré. Il est essentiel que l'énergie électrique soit disponible avant de commencer la tâche.

a) Familiarisez-vous avec l'équipement et son fonctionnement.

b) Isolez électriquement le système.

c) Avant de tenter la procédure, assurez-vous que : L'équipement de manutention mécanique est disponible, si nécessaire, pour la manipulation des bouteilles de réfrigérant ; Tout l'équipement de protection individuelle est disponible et est utilisé correctement ; Le processus de récupération est supervisé à tout moment par une personne compétente ; L'équipement de récupération et les bouteilles sont conformes aux normes appropriées.

d) Pompez le système de réfrigération, si possible.

e) S'il n'est pas possible de faire le vide, fabriquez un collecteur pour que le réfrigérant puisse être retiré des différentes parties du système.

f) Assurez-vous que la bouteille se trouve sur la balance avant que la récupération ait lieu.

g) Démarrez la machine de récupération et faites-la fonctionner conformément aux instructions du fabricant.

h) Ne remplissez pas excessivement la bouteille. (Pas plus de 80 % du volume de la charge liquide).

i) Ne dépassez pas la pression de service maximale de la bouteille, même temporairement.

j) Lorsque les bouteilles ont été correctement remplies et que le processus est terminé, assurez-vous que les bouteilles et l'équipement sont rapidement retirés du site et que toutes les vannes d'isolement de l'équipement sont fermées.

k) Le réfrigérant récupéré ne doit pas être chargé dans un autre système de réfrigération, sauf s'il a été nettoyé et vérifié. (Pas plus de 80 % du volume de la charge liquide).

i) Ne dépassez pas la pression de service maximale de la bouteille, même temporairement.

j) Lorsque les bouteilles ont été correctement remplies et que le processus est terminé, assurez-vous que les bouteilles et l'équipement sont rapidement retirés du site et que toutes les vannes d'isolement de l'équipement sont fermées.

k) Le réfrigérant récupéré ne doit pas être chargé dans un autre système de réfrigération, sauf s'il a été nettoyé et vérifié.

15. Étiquetage

L'équipement doit porter une étiquette indiquant qu'il a été mis hors service et vidé du réfrigérant. L'étiquette doit être datée et signée. Assurez-vous qu'il y a des étiquettes sur l'équipement indiquant que celui-ci contient du réfrigérant inflammable.

16. Récupération

Lorsque vous retirez du réfrigérant d'un système, que ce soit pour une maintenance ou une mise hors service, il est recommandé de procéder à l'élimination de tous les réfrigérants en toute sécurité. Lors du transfert de réfrigérant dans des bouteilles, veiller à n'utiliser que des bouteilles de récupération de réfrigérant appropriées. Assurez-vous que le nombre suffisant de bouteilles permettant de contenir la charge totale du système est disponible. Tous les bouteilles à utiliser sont désignées pour le réfrigérant récupéré et étiquetées pour ce réfrigérant (c'est-à-dire des bouteilles spéciales pour la récupération du réfrigérant). Les bouteilles doivent être équipées de vanne de décharge et de vanne d'arrêt associées en bon état de fonctionnement. Les bouteilles de récupération vides sont évacuées et, si possible, refroidies avant la récupération. L'équipement de récupération doit être en bon état de fonctionnement, avec un ensemble d'instructions concernant l'équipement disponible et doit être adapté à la récupération des réfrigérants inflammables. En outre, un ensemble de balances étalonnées doit être disponible et en bon état de fonctionnement. Les tuyaux doivent être complets avec des raccords débranchés sans fuite et en bon état. Avant d'utiliser la machine de récupération, assurez-vous qu'elle est en bon état de fonctionnement, correctement entretenue et que tous les composants électriques associés sont scellés afin d'empêcher l'inflammation en cas de libération de réfrigérant.

Consultez le fabricant en cas de doute. Le réfrigérant récupéré doit être renvoyé au fournisseur de réfrigérant dans la bouteille de récupération appropriée, et le billet de transfert de déchets correspondant doit être mis en place. Ne mélangez pas les réfrigérants dans les unités de récupération et en particulier dans les bouteilles. Si les compresseurs ou les huiles des compresseurs doivent être retirés, assurez-vous qu'ils ont été évacués à un niveau acceptable pour s'assurer que le réfrigérant inflammable ne reste pas dans le lubrifiant. Le processus d'évacuation doit être effectué avant de renvoyer le compresseur aux fournisseurs. Seul le chauffage électrique du corps du compresseur doit être utilisé pour accélérer ce processus. Lorsque l'huile est évacuée d'un système, elle doit être effectuée en toute sécurité.

Avant de commencer

L'installation sera conforme aux instructions de ce manuel.

L'installation de votre climatiseur devrait prendre environ 30 minutes.

Nous vous recommandons de vous faire aider.

Nous sommes là si vous avez besoin de nous, veuillez contacter votre distributeur local pour obtenir de l'aide.

PLAGE DE TEMPÉRATURE AMBIANTE POUR LE FONCTIONNEMENT DE L'UNITÉ

MODE	Plage de température	MODE	Plage de température
Froid	16-35°C (60-95°F)	Chauffage (mode pompe à chaleur)	5-30°C (41-86°F)
Déshumidification	13-35°C (55-95°F)	Chauffage (mode de chauffage électrique)	⩽ 30°C (86°F)

Connaître le climatiseur mobile

Information sur le classement énergétique

L'indice énergétique et les informations relatives au bruit de cet appareil sont basés sur une installation standard utilisant un conduit d'évacuation non prolongé sans adaptateur pour coulisseau de fenêtre (comme indiqué dans la section Installation de ce manuel). En même temps, l'appareil doit fonctionner en MODE FROID et à HAUTE VITESSE DU VENTILATEUR par télécommande.
L'unité, dont le conduit d'évacuation est prolongé de 3 mètres, fonctionne avec 2 conduits d'évacuation (Diamètre : 150mm, Longueur : 1,5m + Diamètre : 130mm, Longueur : 1,5m). L'énergie nominale et les informations de bruit pour les appareils avec un conduit d'évacuation de 3 mètres de long ne sont pas évaluées. (Pour certains modèles)

REMARQUE :
Nous recommandons de faire fonctionner l'appareil à une température ambiante inférieure à 35°C. Comme il y a un risque que l'unité avec un conduit d'évacuation prolongé de 3 mètres ne fonctionne pas à une température ambiante supérieure à 35°C dans certaines conditions extrêmes, telles que l'entrée d'air inférieure soit bloquée à 50%.

Comment rester au frais avec un Nouveau Climatiseur Portable (Pour les modèles conformes aux exigences du Ministère de l'Énergie aux États-Unis)

En raison d'une nouvelle procédure de test fédérale pour les climatiseurs portables, vous remarquerez peut-être que les déclarations de capacité de refroidissement sur les emballages des climatiseurs portables sont évidemment inférieures à celles des modèles produits avant 2017. Cela est dû à des modifications sur la procédure de test, et non aux climatiseurs portables eux-mêmes.

Comment acheter un climatiseur mobile.

Le bon climatiseur vous aide à refroidir efficacement une pièce. Une unité sous-dimensionnée ne refroidira pas correctement tandis qu'une unité trop grande n'éliminera pas assez d'humidité, laissant une sensation d'humidité dans l'air. Pour trouver le bon climatiseur, déterminez la superficie en pieds carrés de la pièce que vous souhaitez rafraîchir en multipliant la longueur par sa largeur. Vous devez également connaître la classe BTU (Unité thermique anglaise) du climatiseur, qui indique la quantité de chaleur qu'il peut évacuer d'une pièce. Un chiffre plus élevé signifie plus de puissance de refroidissement pour une pièce plus grande. (Assurez-vous que vous ne comparez que des modèles récents les uns aux autres - les modèles plus anciens peuvent sembler avoir une capacité supérieure, mais sont en fait identiques). N'oubliez pas de choisir une taille plus grande si votre climatiseur portable sera placé dans une pièce très ensoleillée, dans une cuisine ou dans une pièce avec de hauts plafonds. Une fois que vous avez trouvé la bonne capacité de refroidissement ou votre pièce, vous pouvez examiner d'autres caractéristiques.

Pourquoi les nouveaux produits ont une capacité de refroidissement inférieure à celle des anciens modèles.

La réglementation fédérale exige des fabricants qu'ils calculent la capacité de refroidissement sur la base d'une procédure de test spécifique, qui a été modifiée cette année seulement. Les modèles fabriqués avant 2017 ont été testés selon une procédure différente et la capacité de refroidissement est mesurée différemment des modèles des années précédentes. Ainsi, bien que les BTU puissent être inférieurs, la capacité de refroidissement réelle des climatiseurs n'a pas changé.

Qu'est-ce que la SACC ?

La SACC est la valeur représentative de la capacité de refroidissement saisonnièrement ajustée, en Btu/h, telle que déterminée conformément à la procédure d'essai du DOE au titre 10 du Code de Réglementation Fédérale (CFR) 430, sous-partie B, annexe CC et aux plans d'échantillonnage applicables.

EMPLACEMENT D'INSTALLATION DU PRODUIT

Votre emplacement d'installation doit répondre aux exigences suivantes:

- Assurez-vous d'installer votre unité sur une surface plane afin de minimiser le bruit et les vibrations.
- L'unité doit être installée à proximité d'une prise mise à la terre et le drain du plateau de récupération (situé à l'arrière de l'unité) doit être accessible.
- L'appareil doit être placé à au moins 30cm (12") du mur le plus proche pour assurer une climatisation adéquate. La sortie d'air de l'unité doit être éloignée d'au moins 50cm (19,7") des obstacles.
- NE couvrez PAS les entrées, les sorties ou le récepteur de signal à distance de l'unité, car cela pourrait endommager l'unité.

Exigences sur l'espace restreint de l'emplacement d'installation de l'unité

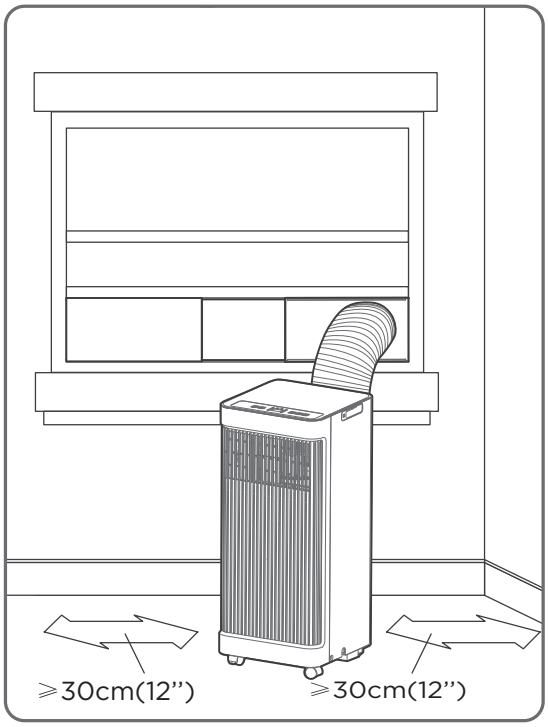

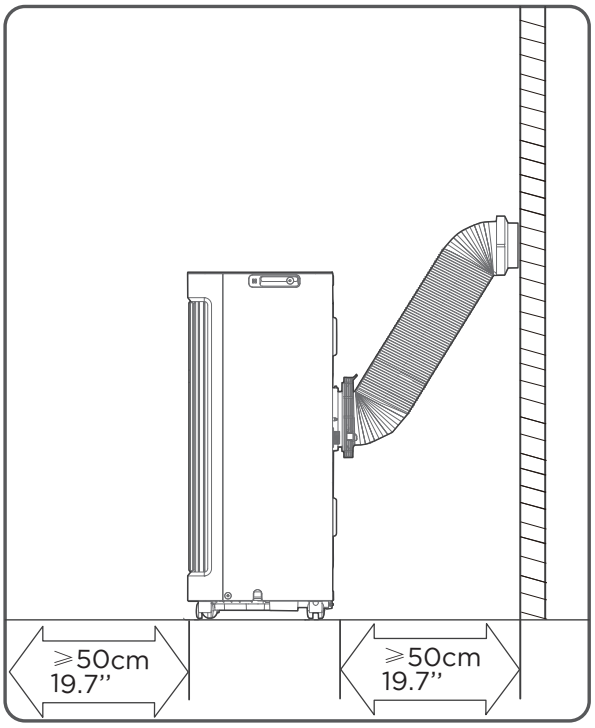

Présentation du produit

REMARQUE SUR LES ILLUSTRATIONS:

Toutes les illustrations de ce manuel sont uniquement à des fins d'explication. Votre machine peut être légèrement différente.
La forme réelle prévaut. L'unité peut être contrôlée par le panneau de commande de l'unité seul ou avec la télécommande. Ce manuel n'inclut pas les opérations de la télécommande, voir la section « Instruction de la télécommande » emballé avec l'unité pour plus de détails.

Modèle A

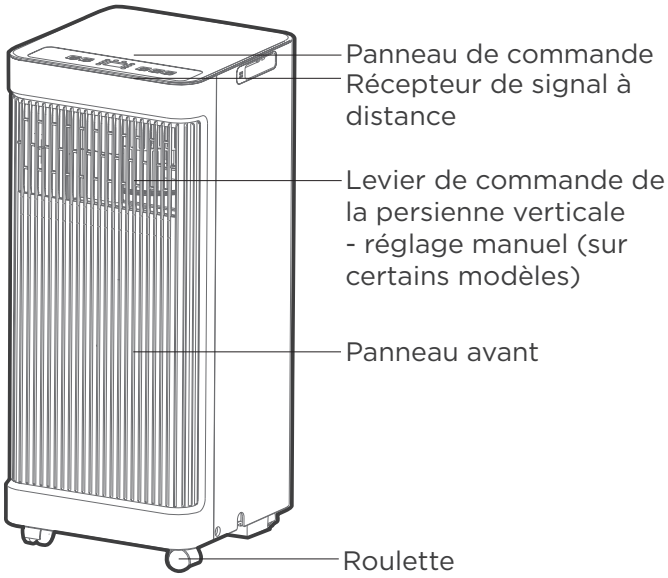

Vue de face

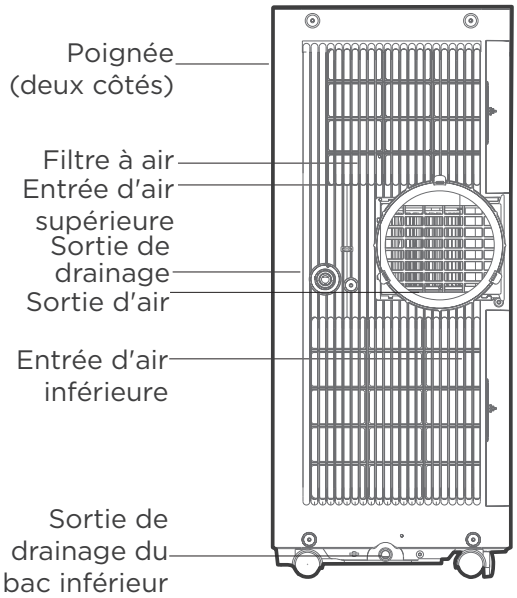

Vue arrière

Avis de conception

Afin de garantir les performances optimales de nos produits, les spécifications de conception de l'unité et de la télécommande peuvent être modifiées sans préavis.

Modèle B

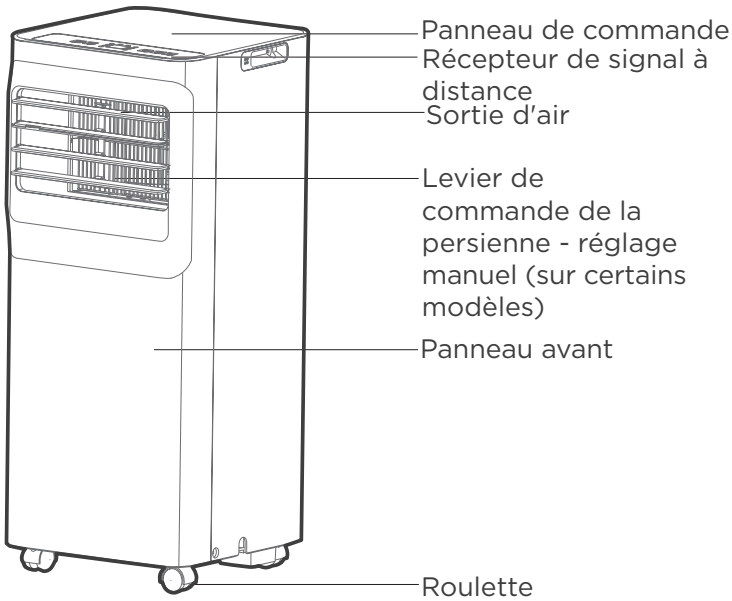

Vue de face

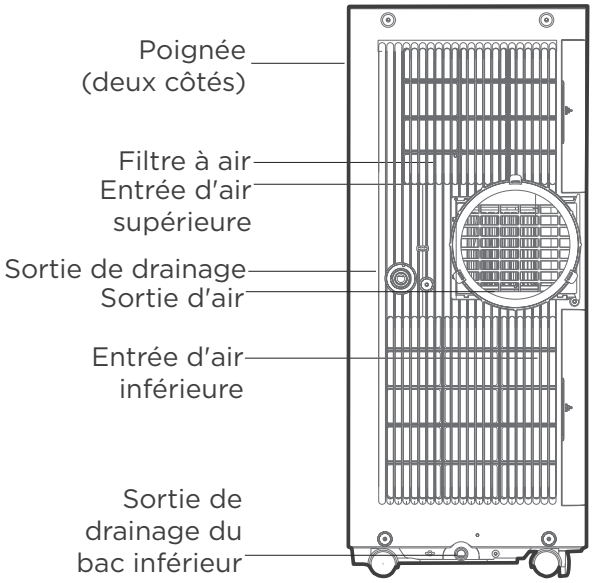

Vue arrière

Modèle C

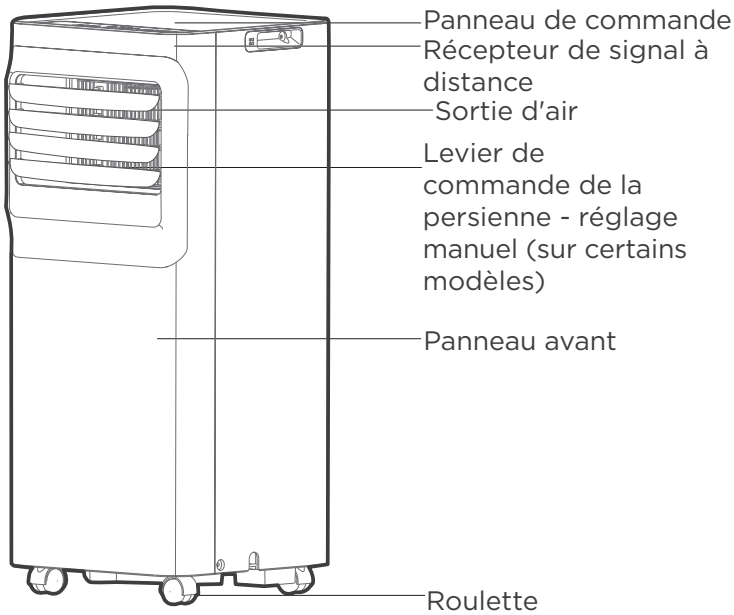

Vue de face

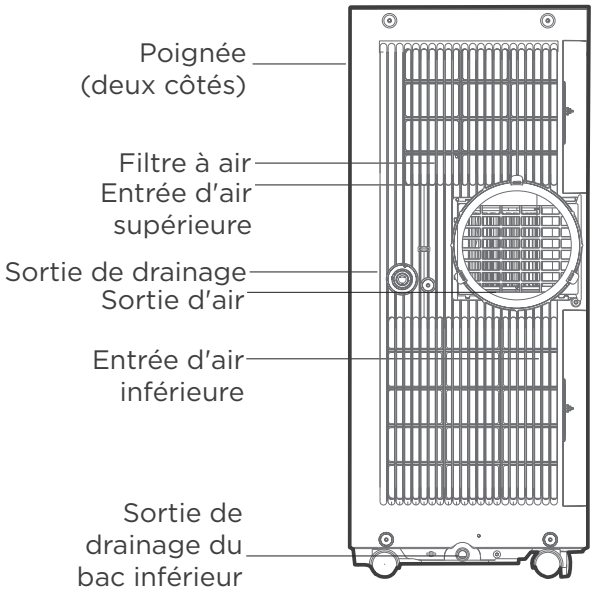

Vue arrière

Généralités de l'installation

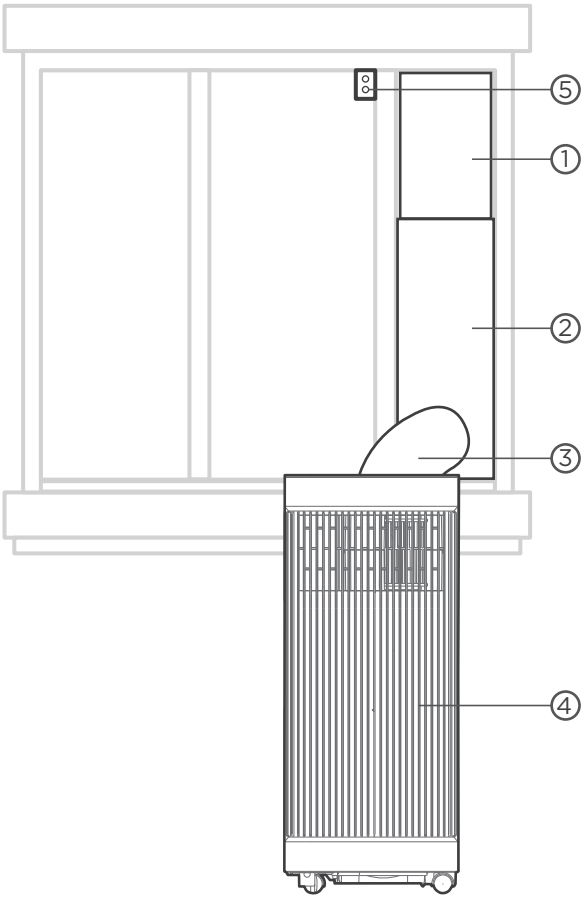

Installation de fenêtre coulissante

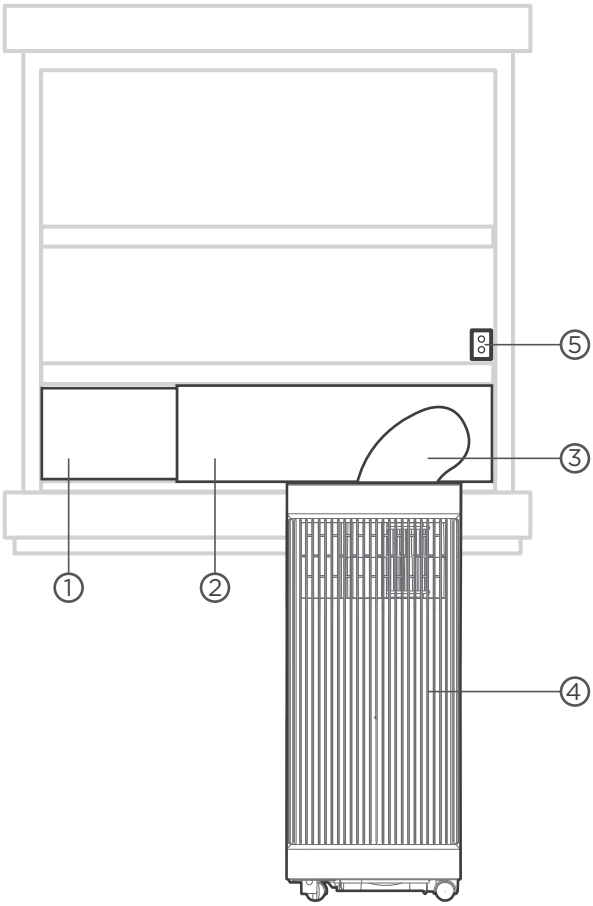

Installation de fenêtres à guillotine

① Coulisseau de fenêtre B

② Coulisseau de fenêtre A

③ Tuyau d'échappement rallongé

④ Climatiseur local

⑤ Support de sécurité et 2 vis

REMARQUE

Les illustrations de ce manuel sont à titre explicatif. La forme réelle de votre unité intérieure peut être légèrement différente. La forme réelle prévaut.

Liste des outils d'installation (non inclus)

Tournevis et clé à molette

Crayon

Un mètre ruban

Ciseaux ou couteau

Scie (Sur certains modèles, pour raccourcir l'adaptateur de fenêtre pour les fenêtres étroites)

Accessoires d'installation

REMARQUE

Les éléments avec (*) sont sur certains modèles. De légères variations dans la conception peuvent se produire.

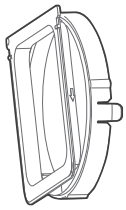

Adaptateur d'unité (1 U)

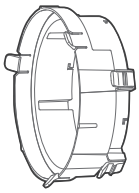

Adaptateur pour coulisseau de fenêtre (1 U*)

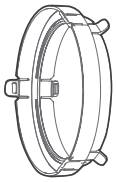

Adaptateur du tuyau d'échappement (1 U*)

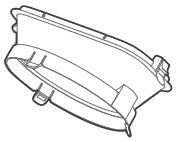

Passage d'échappement d'air (1 U*)

Joint en mousse A (adhésif) (2 U*)

Joint en mousse B (adhésif) (2 U*)

Joint en mousse C (non adhésif) 1 U (*)

Support de sécurité et 2 vis (1 ensemble*)

Tuyau d'échappement

Tuyau d'échappement rallongé (1 U*)

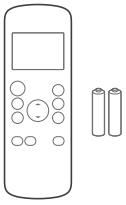

Télécommande et batterie (uniquement pour les modes à télécommande) (1 ensemble*)

Tuyau de drainage (1 U)

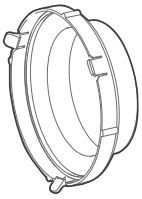

Adaptateur d'échappement mural A (uniquement pour les modèles d'installation murale) (1 U*)

Boulon (1 U*)

Adaptateur pour tuyau de drainage (1 U*) (uniquement pour le mode de pompe à chaleur)

Adaptateur d'échappement mural B (avec capuchon) (uniquement pour les modèles d'installation murale) 1 U (*)

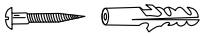

Vis et ancre (uniquement pour l'installation murale) 4 ensembles (*)

Coulisseau de fenêtre A (1 U*)

Coulisseau de fenêtre B (1 U*)

Confirmez votre type de fenêtre (type de fenêtre et taille d'ouverture des différents types)

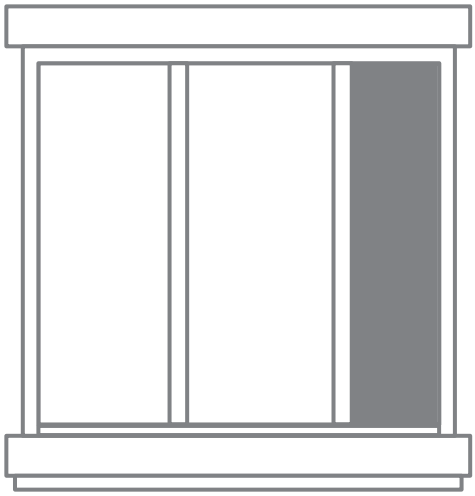

Installation de fenêtre coulissante

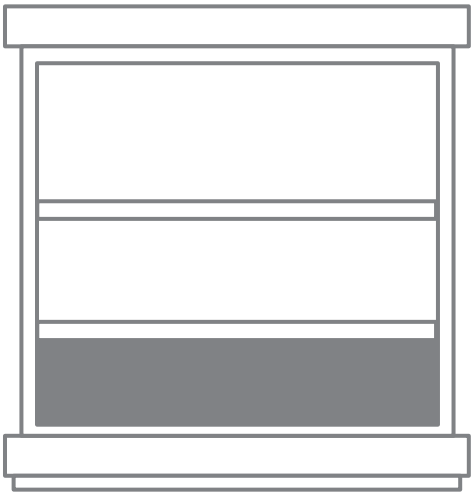

Installation de fenêtres à guillotine

Pour un fonctionnement optimal

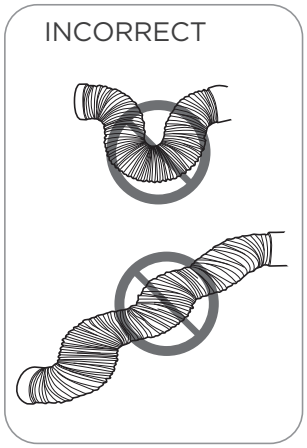

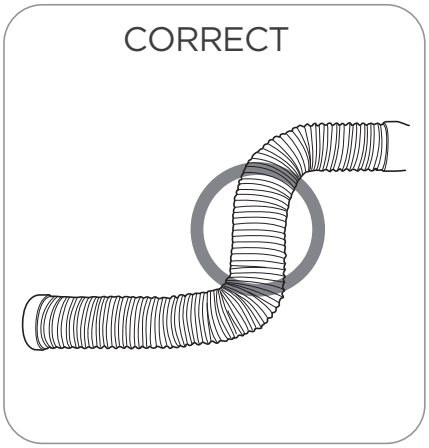

REMARQUE :

Pour assurer le fonctionnement correct, NE PAS trop étendre ou plier le tuyau. Assurez-vous qu'il n'y a pas d'obstacle autour de la sortie d'air du tuyau d'échappement (de l'ordre de 500 mm) afin que le système d'échappement fonctionne correctement. Toutes les illustrations de ce manuel sont uniquement à des fins d'explication. Votre climatiseur peut être légèrement différent.
La forme réelle prévaut.

Guide d'installation

Modèle A

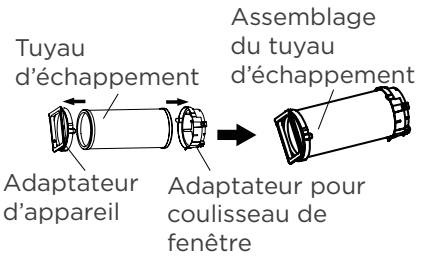

Modèle B

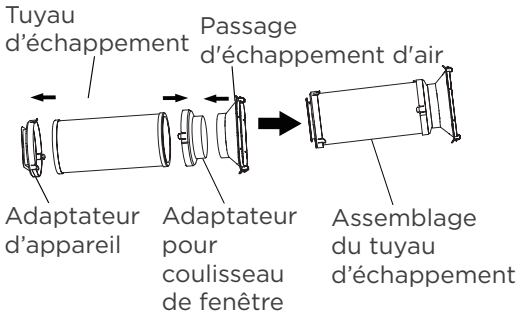

Modèle C

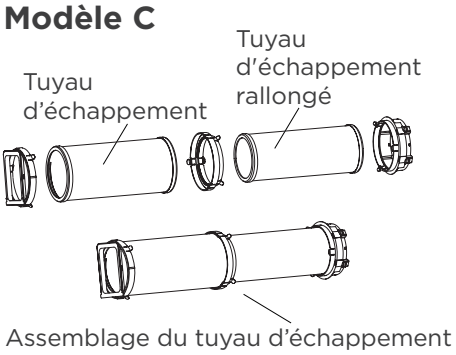

Modèle D

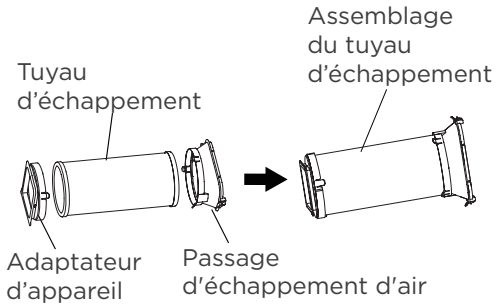

1

Installation de l'assemblage du tuyau d'échappement (type de fenêtre)

Enfoncez le tuyau d'échappement (ou le tuyau d'échappement rallongé) dans l'adaptateur pour coulisseau de fenêtre et l'adaptateur de l'appareil, en le serrant automatiquement par les boucles élastiques des adaptateurs.

REMARQUE :
Installez l'assemblage du tuyau d'échappement selon les instructions de votre kit.

Raccordez l'adaptateur à l'unité et à la fenêtre

Modèle A

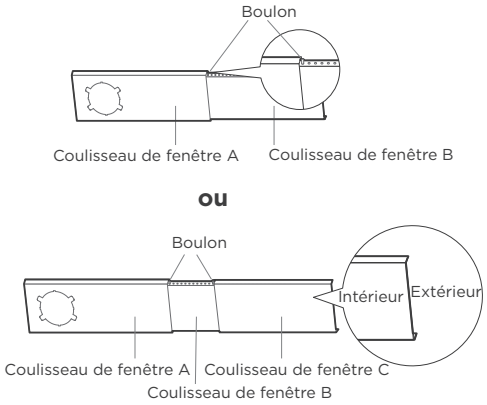

Modèle B

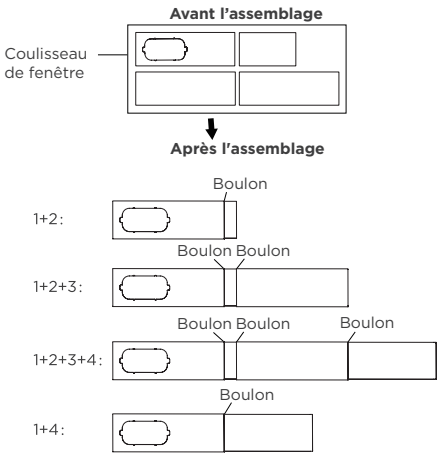

Modèle C

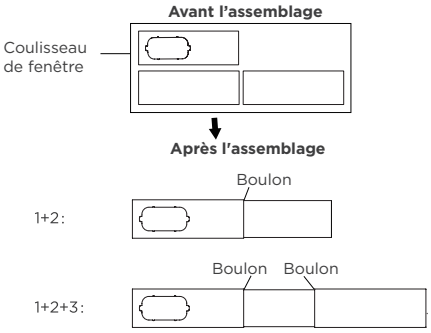

2

Préparation du coulisseau de fenêtre ajustable

Choisissez les coulisseaux de fenêtre en fonction de la taille de votre fenêtre.
Parfois, il faut les couper pour répondre à la taille de la fenêtre, veuillez prendre des précautions supplémentaires pour le couper correctement.
Utilisez des boulons pour serrer les coulisseaux de fenêtre une fois qu'ils sont ajustés à la longueur appropriée.

REMARQUE :
Veuillez baser l'installation du coulisseau de fenêtre sur les accessoires de votre kit et sur la largeur de votre fenêtre.

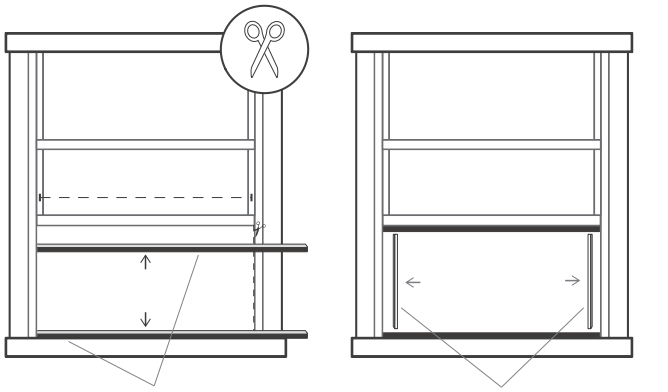

Installation de fenêtres à guillotine

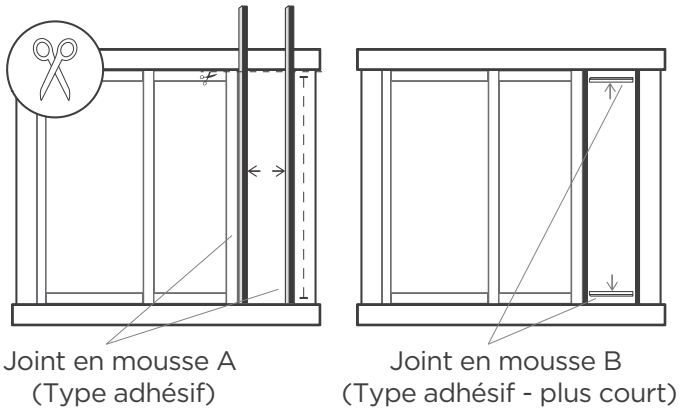

Installation de fenêtre coulissante

3

Étanchéité complète de la fenêtre

Coupez les joints en mousse adhésifs A et B à une longueur appropriée, puis les serrez au battant et au cadre de la fenêtre, comme indiqué.

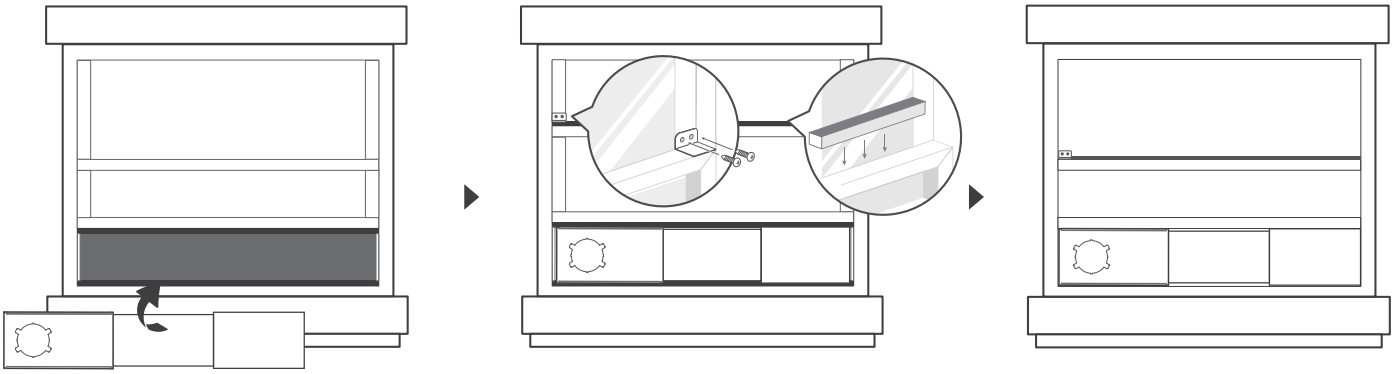

4

Installation de fenêtres à guillotine

Étape 1 : Insérez l'assemblage du coulisseau de fenêtre dans l'ouverture de la fenêtre.
Étape 2: Coupez le joint en mousse non-adhésif C en fonction de la largeur de la fenêtre. Insérez le joint entre le verre et le cadre de fenêtre pour empêcher l'air et les insectes d'entrer dans la pièce.
Étape 3: Si vous le souhaitez, installez le support de sécurité avec 2 vis comme indiqué.

REMARQUE :
Une fois l'assemblage du tuyau d'échappement et le coulisseau de fenêtre ajustable sont préparés, choisissez l'une des deux méthodes d'installation suivantes.

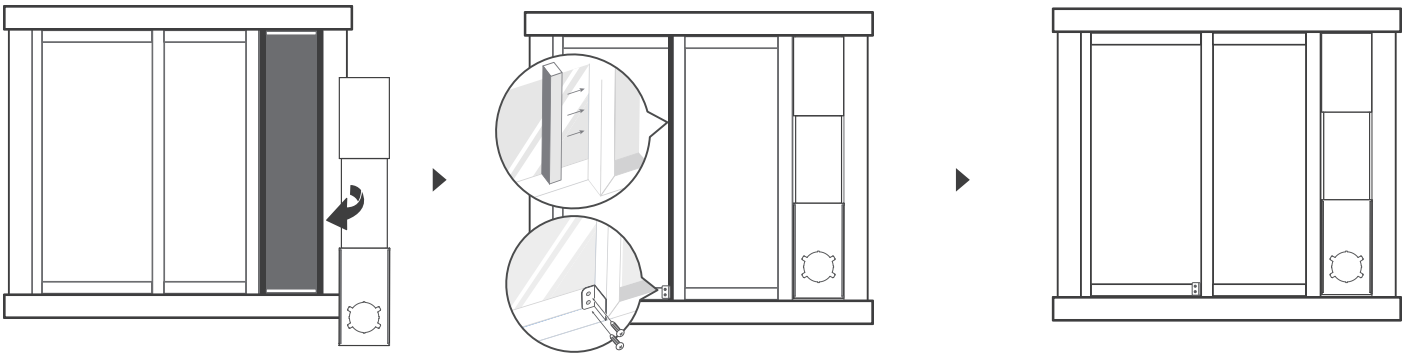

5

Installation de la fenêtre coulissante

Étape 1: Insérez l'assemblage du coulisseau de fenêtre dans l'ouverture de la fenêtre.
Étape 2: Coupez le joint en mousse non-adhésif C en fonction de la hauteur de la fenêtre. Insérez le joint entre le verre et le cadre de fenêtre pour empêcher l'air et les insectes d'entrer dans la pièce.
Étape 3: Si vous le souhaitez, installez le support de sécurité avec 2 vis comme indiqué.

REMARQUE :
Une fois l'assemblage du tuyau d'échappement et le coulisseau de fenêtre ajustable sont préparés, choisissez l'une des deux méthodes d'installation suivantes.

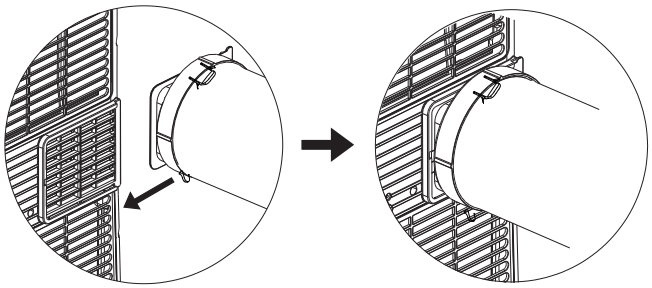

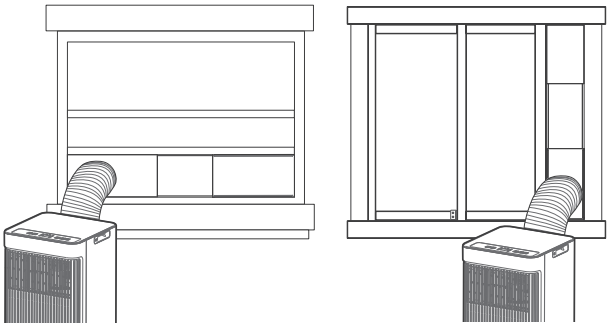

Installation de fenêtres à guillotine

Installation de fenêtre coulissante

6

Installation de l'assemblage du tuyau d'échappement à l'unité

Poussez le tuyau d'échappement dans l'ouverture de sortie d'air de l'appareil selon le sens de la flèche.

7

Raccordement de l'adaptateur à l'unité et à la fenêtre

Insérez l'adaptateur pour coulisseau de fenêtre dans le trou du coulisseau de fenêtre.

Connaître votre climatiseur

Instructions d'utilisation de la commande électronique

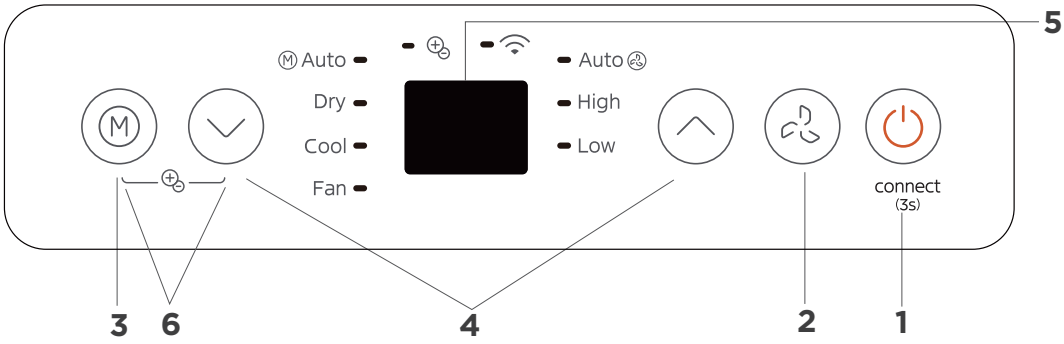

1. Bouton POWER (ALIMENTATION)

Commutateur d'alimentation on/off.
Fonctionnement sans fil (sur certains modèles) Utilisé pour lancer le mode de connexion sans fil. Pour la première fois que vous utilisez la fonction sans fil, appuyez sur le bouton POWER (ALIMENTATION) pendant 3 secondes pour lancer le mode de connexion sans fil. L'AFFICHAGE LED montre « AP » pour indiquer que vous pouvez installer la connexion sans fil. Si la connexion (routeur) est établie avec succès dans 8 minutes, l'unité quitte automatiquement le mode de connexion Wifi et le voyant de connexion sans fil s'allume. Si la connexion échoue dans 8 minutes qui suivent, l'unité quitte automatiquement le mode de connexion Wifi. Une fois la connexion sans fil établie, pour certains modèles, vous pouvez appuyer simultanément sur les boutons POWER (ALIMENTATION) et DOWN (BAS) (∨) pendant 3 secondes pour désactiver la fonction sans fil et l'AFFICHAGE LED indique 'OF' pendant 3 secondes, appuyez sur le bouton POWER (ALIMENTATION) et UP (HAUT) (∧) pour activer la fonction sans fil et l'AFFICHAGE LED indique 'On' pendant 3 secondes.

REMARQUE : Lorsque vous redémarrez la fonction sans fil, la connexion automatique au réseau peut prendre un certain temps.

2. Bouton FAN (VENTILATEUR)

Appuyez sur ce bouton pour contrôler la vitesse du ventilateur en trois étapes : HIGH (HAUTE), LOW (FAIBLE) et AUTO (AUTOMATIQUE). Le voyant de vitesse du ventilateur s'allume sous différents réglages de vitesse de ventilateur.

3. Bouton MODE (MODE)

Pour sélectionner le mode de fonctionnement approprié. Chaque fois que vous appuyez sur le bouton, le mode est sélectionné dans une séquence qui va de AUTOMATIQUE, DÉSHUMIDIFICATION, FROID, et VENTILATEUR, Le voyant du mode s'allume sous les différents réglages du mode.

REMARQUE : En mode AUTOMATIQUE, la vitesse du VENTILATEUR est réglée automatiquement.

Mode AUTOMATIQUE
Appuyez sur le bouton « MODE (MODE) » jusqu'à ce que le voyant « Auto (Automatique) » s'allume. Dans ce mode, la vitesse du ventilateur ou la température seront réglées automatiquement.

Mode FROID
Appuyez sur le bouton « MODE (MODE) » jusqu'à ce que le voyant « COOL (FROID) » s'allume.
Appuyez sur les boutons UP (HAUT) et DOWN (BAS) « ∨ » ou « ∧ » pour sélectionner la température ambiante souhaitée.
La température peut être réglée dans une plage allant de 16°C~30°C/60°F~86°F.
Appuyez sur le bouton « FAN (VENTILATEUR) » pour définir la vitesse du ventilateur.

Mode DÉSHUMIDIFICATION
Appuyez sur le bouton « MODE (MODE) » jusqu'à ce que le voyant « Dry (Déshumidification) » s'allume. Dans ce mode, la vitesse du ventilateur ou la température ne peuvent pas être réglées. Le moteur du ventilateur fonctionne à vitesse automatique.

REMARQUE : Gardez les fenêtres et les portes fermées pour obtenir le meilleur effet déshumidifiant. Ne mettez pas le conduit à la fenêtre.

Mode VENTILATEUR
Appuyez sur le bouton « MODE (MODE) » jusqu'à ce que le voyant « FAN (VENTILATEUR) » s'allume. Appuyez sur le bouton « FAN SPEED (VITESSE DU VENTILATEUR) » de la télécommande pour choisir la vitesse du ventilateur. La température ne peut pas être ajustée.
Ne mettez pas le conduit à la fenêtre.

4. Boutons UP (HAUT) ET DOWN (BAS)

Permettent de régler (augmenter/diminuer) la température par paliers de 1°C/2°F (ou 1°F) dans une plage de 16°C/60°F à 30°C/88°F (ou 86°F).

REMARQUE : Le contrôle peut afficher la température en degrés Fahrenheit ou en degrés Celsius. Pour convertir l'un de l'autre, maintenez enfoncés les boutons Up (Haut) et Down (Bas) simultanément pendant 3 secondes.

5. Affichage

Indique la température réglée en mode Froid ou Automatique. Il indique la température ambiante en modes DÉSHUMIDIFICATION et VENTILATEUR.

Affiche les codes d'erreur :
EH00-Erreur d'EEPROM.
EH60-Erreur du capteur de température de la pièce.
EH61-Erreur du capteur de température d'évaporateur.
EC52-Erreur du capteur de température de condensateur (sur certains modèles).
EH0b-Erreur de communication du panneau d'affichage.
Affiche le code de protection :
P1 - Le bac inférieur est plein -- Branchez le tuyau de drainage et vidangez l'eau collectée. Si la protection se répète, appelez le service.

REMARQUE : Lorsque l'un des dysfonctionnements ci-dessus se produit, éteignez l'unité et vérifiez qu'il n'y a pas d'obstructions. Redémarrez l'unité, si le dysfonctionnement persiste, mettez-le hors tension et débranchez le câble d'alimentation. Contactez le fabricant, ses agents de service ou la personne qualifiée similaire pour le service.

6. Fonctionnement FRAIS (sur certains modèles)

Appuyez simultanément sur les boutons MODE (MODE) et DOWN (BAS) (-) pendant 3 secondes pour lancer la fonction FRAIS et le voyant FRESH s'allume sur certains modèles, l'AFFICHAGE LED indique 'On' pendant 3 secondes. Le générateur d'ions est alimenté en énergie et contribue à purifier l'air intérieur. Appuyez à nouveau pendant 3 secondes pour arrêter la fonction FRAIS et le voyant FRESH s'éteint sur certains modèles, l'AFFICHAGE LED indique 'OF' pendant 3 secondes sur certaines unités.

7. Autres fonctions

Fonction SUIVEZ-MOI/DÉTECTION DE LA TEMPÉRATURE (sur certains modèles)
Cette fonction peut être SEULEMENT activée de la télécommande. Il n'y a pas de voyant sur le panneau de commande. La télécommande sert de thermostat à distance permettant un contrôle précis de la température à son emplacement.
Pour activer la fonction Suivez-moi/Détection de la température, pointez la télécommande vers l'unité et appuyez sur le bouton Follow Me (Suivez-moi)/Temp Sensing (Détection de la température). La télécommande enverra ce signal au climatiseur jusqu'à ce que vous appuyiez à nouveau sur le bouton Follow Me (Suivez-moi)/ Temp Sensing (Détection de la température).
Si l'unité ne reçoit pas le signal de Follow Me (Suivez-moi)/Temp Sensing (Détection de la température) au cours d'un intervalle de 7 minutes, il quitte le mode de Suivez-moi/Détection de la température.
REMARQUE : Cette fonctionnalité n'est pas disponible en mode VENTILATEUR ou DÉSHUMIDIFICATION.

Guide de drainage

Guide de drainage du Mode déshumidification

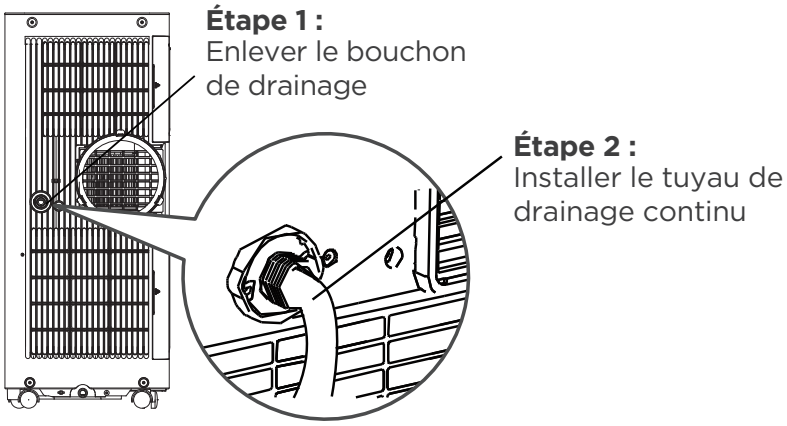

Pendant les modes de déshumidification, retirez le bouchon de drainage à l'arrière de l'unité, installez le connecteur de drainage (raccord femelle universel 5/8") avec un tuyau de 3/4" (acheté localement). Pour les modèles sans raccord de drainage, fixez simplement le tuyau de drainage au trou. Placez l'extrémité ouverte du tuyau directement au-dessus de la zone de drainage dans votre sous-sol.

REMARQUE : Assurez-vous que le tuyau est sécurisé afin qu'il n'y ait pas de fuite. Dirigez le tuyau vers le drain, en vous assurant qu'il n'y a pas de plis pouvant empêcher l'écoulement de l'eau. Placez l'extrémité du tuyau dans le tuyau de drainage et assurez-vous que l'extrémité du tuyau est vers le bas pour permettre la fluidité de l'écoulement de l'eau. Lorsque le tuyau de drainage en continu n'est pas utilisé, assurez-vous que le bouchon de drainage et le bouton sont correctement installés pour éviter les fuites.

Guide de drainage du Bac de récupération d'eau

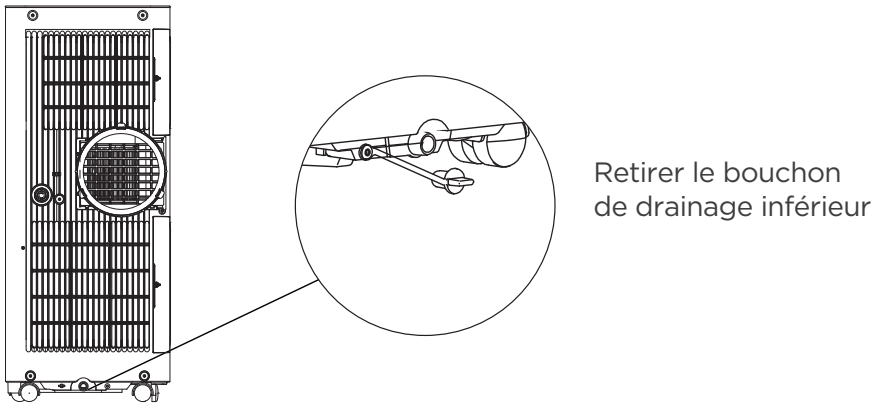

Lorsque le niveau d'eau du bac inférieur atteint un niveau prédéterminé, l'unité émet 8 bips sonores, la zone d'affichage numérique indique « P1 ». À ce moment-là, le processus de climatisation/déshumidification s'arrête immédiatement. Cependant, le moteur du ventilateur continuera à fonctionner (ceci est normal). Déplacez délicatement l'unité vers un emplacement d'évacuation, retirez le bouchon de drainage inférieur et laissez l'eau s'écouler. Réinstallez le bouchon de drainage inférieur et redémarrez la machine jusqu'à ce que le symbole « P1 » disparaisse. Si l'erreur se répète, contactez le service d'assistance.

REMARQUE : Assurez-vous de réinstaller fermement le bouchon de drainage inférieur pour éviter les fuites avant d'utiliser l'unité.

Nettoyage et Entretien

Comment nettoyer et entretenir votre climatiseur.

Nettoyage du filtre et de l'armoire

Nettoyez l'appareil avec un chiffon humide non pelucheux et un détergent doux. Séchez l'unité avec un chiffon sec et non pelucheux.

Conseils de maintenance

- Assurez-vous de nettoyer le filtre à air toutes les 2 semaines pour des performances optimales.
- Le bac collecteur d'eau doit être vidé immédiatement après l'erreur P1 et avant le stockage pour éviter la formation de moisissure.
- Dans les ménages avec des animaux, vous devrez essuyer périodiquement le gril pour éviter que l'air ne soit bloqué par les poils des animaux.

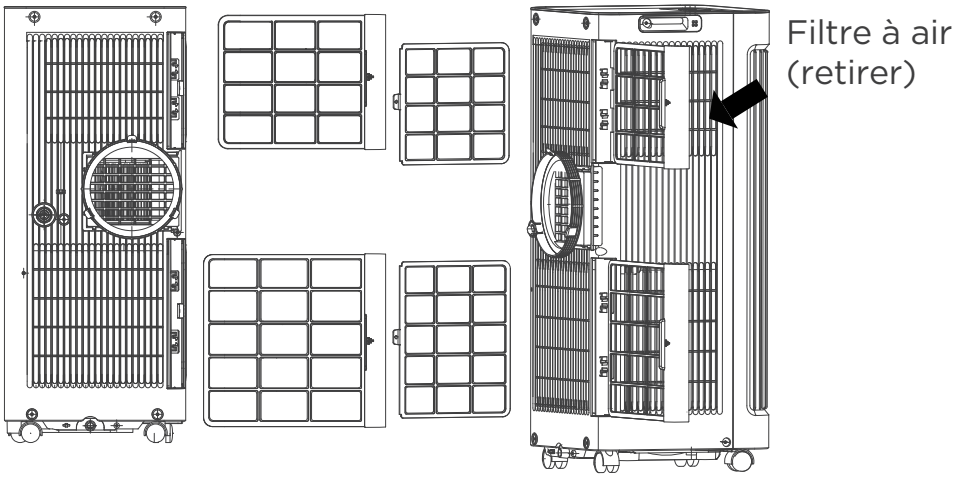

Retirer le filtre à air

ATTENTION

NE faites PAS fonctionner le déshumidificateur sans filtre car la saleté et les peluches le bouchent et réduisent ses performances.

ATTENTION

- Débranchez toujours l'unité avant de le nettoyer ou de le réparer.
- N'utilisez PAS de liquides ou de produits chimiques inflammables pour nettoyer l'unité.
- NE lavez PAS l'unité à l'eau courante. Cela pourrait entraîner un danger électrique.
- N'utilisez PAS la machine si l'alimentation a été endommagée pendant le nettoyage. Un câble d'alimentation endommagé doit être remplacé par un nouveau câble du fabricant.

Ranger l'unité lorsqu'elle n'est pas utilisée

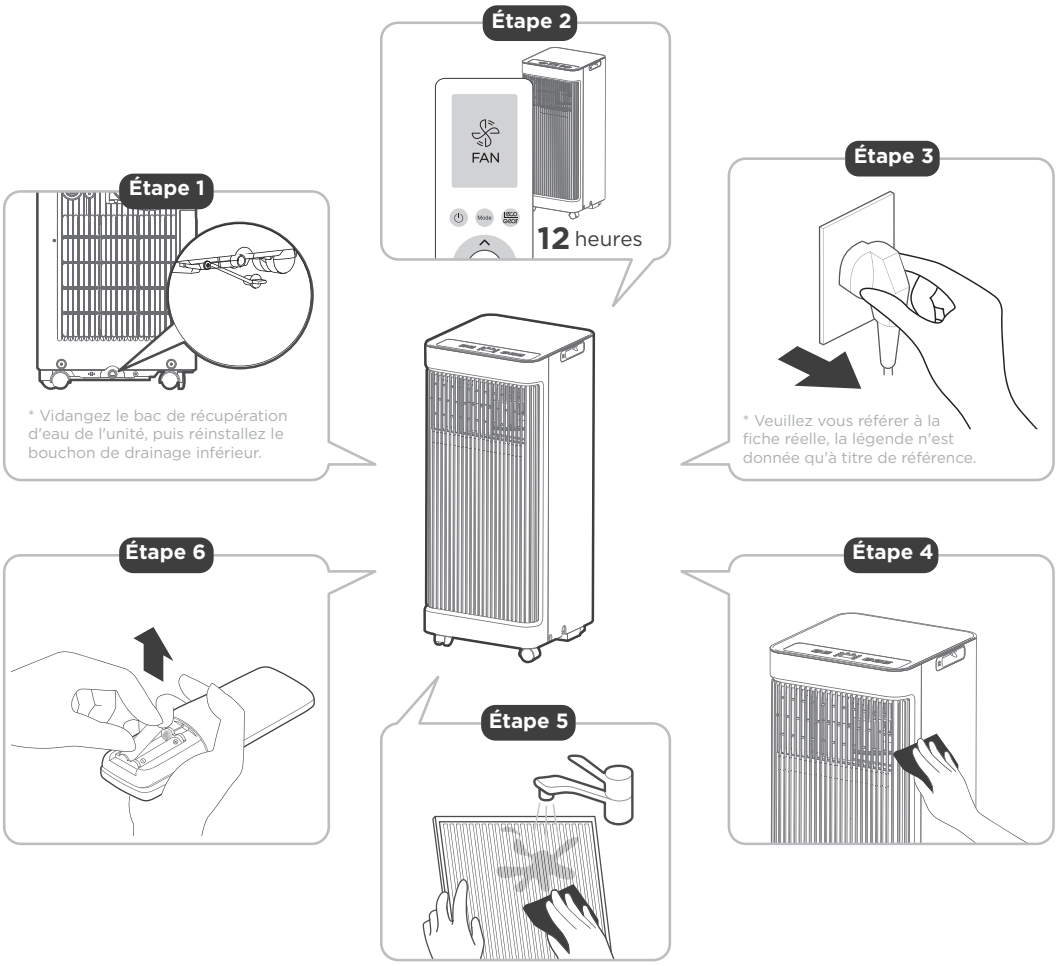

- Vidangez le bac collecteur d'eau de l'unité en suivant les instructions de la section suivante.
- Laissez l'appareil en mode VENTILATEUR pendant 12 heures dans une pièce chaude pour le sécher et éviter les moisissures.
- Arrêtez l'appareil et débranchez-le.
- Nettoyez le filtre à air conformément aux instructions de la section précédente. Réinstallez le filtre propre et sec avant de le ranger.
- Retirez les piles de la télécommande.

REMARQUE

- Veillez à ranger l'unité dans un endroit sombre et frais. L'exposition directe au soleil ou à une chaleur extrême peut raccourcir la durée de vie de l'unité.
- Le boîtier et la façade peuvent être saupoudrés avec un chiffon sans huile ou lavés avec un chiffon imbibé d'une solution d'eau tiède et de détergent à vaisselle doux. Rincez soigneusement et essuyez. Ne jamais utiliser de nettoyants forts, de cire ou de poli sur le devant du meuble. Veillez à bien essorer le chiffon avant d'essuyer les commandes. Un excès d'eau dans ou autour des commandes peut endommager l'unité.

DÉPANNAGE

Problèmes courants

Les problèmes suivants ne constituent pas un dysfonctionnement et, dans la plupart des cas, ne nécessitent aucune réparation.

Problèmes	Causes possibles	Solutions
L'unité ne fonctionne pas lorsque vous appuyez sur le bouton ON/OFF (MARCHE/ARRÊT)	Code de protection P1	Le plat de collecte d'eau est plein. Éteignez l'unité, vidangez l'eau du bac de récupération d'eau et redémarrez l'unité.
	En mode FROID : la température ambiante est inférieure à la température définie	Réinitialisez la température
Le refroidissement de l'unité n'est pas efficace.	Le filtre à air est obstrué par de la poussière ou des poils d'animaux	Éteignez l'unité et nettoyez le filtre conformément aux instructions.
	Le tuyau d'échappement n'est pas connecté ou est bloqué	Éteignez l'unité, débranchez le tuyau, vérifiez le blocage et rebranchez le tuyau
	L'unité est faible en réfrigérant	Appelez un technicien de maintenance pour inspecter l'unité et remplir le réfrigérant
	Le réglage de la température est trop élevé	Diminuez la température de consigne
	Les fenêtres et les portes de la chambre sont ouvertes	Assurez-vous que toutes les fenêtres et les portes sont fermées
	La pièce est trop grande	Revérifiez à nouveau la zone de refroidissement
	Il y a des sources de chaleur dans la chambre	Éliminez les sources de chaleur si possible
L'unité est bruyante et vibre trop	Le sol n'est pas plat	Placez l'unité sur une surface niveau et plat
	Le filtre à air est obstrué par de la poussière ou des poils d'animaux	Éteignez l'unité et nettoyez le filtre conformément aux instructions.
L'unité émet un gargouillis	Ce son est causé par le flux de réfrigérant à l'intérieur de l'unité	C'est normal

comfee

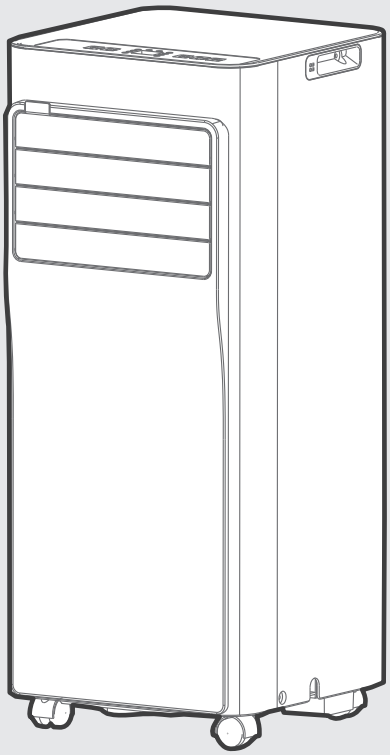

CONDIZIONATORE MOBILE (Condizionatore locale)

Manuale del proprietario

NUMERO MODELLO:

CPPA-07CRN7-QB6
CPPA-08CRN7-QB6
CPPA-09CRN7-QB6

Note di avvertenza: Prima di usare il prodotto, leggere attentamente il presente manuale e conservarlo per future consultazioni. Date le migliorie continue, il design e le specifiche sono soggette a modifiche senza preavviso.
Consultare il proprio rivenditore o il produttore per altri dettagli.
Il disegno sopra riportato viene fornito solo a scopo indicativo. Tenere presente che l'aspetto effettivo del prodotto è quello standard.

CONTENUTI

Precauzioni di sicurezza ---------- 02

Preparazione all'installazione

Prima di iniziare ---------- 12
Panoramica del prodotto ---------- 14

Istruzioni di installazione

Panoramica della procedura di installazione ---------- 16
Guida all'installazione ---------- 19

Istruzioni per l'uso

Conoscere le funzionalità della propria unità AC ---------- 22
Guida allo scarico ---------- 24
Pulizia e manutenzione ---------- 25
Riporre l'unità quando non viene utilizzata. ---------- 26
RISOLUZIONE DEI PROBLEMI ---------- 27

Precauzioni di sicurezza

Leggere i messaggi di avvertimento.

È estremamente importante leggere le precauzioni per la sicurezza prima dell'uso e dell'installazione. Un'installazione errata dovuta alla mancata osservanza delle istruzioni può causare gravi danni o lesioni.
La gravità di potenziali danni o lesioni è indicata con le parole di segnalazione AVVERTENZA o ATTENZIONE.

Spiegazione dei simboli

⚠	**Avvertenza** Questa parola di segnalazione indica un pericolo con un livello di rischio medio che, se non viene evitato, può causare la morte o gravi lesioni.
⚠	**Attenzione** Questa parola di segnalazione indica un pericolo con un livello di rischio basso che, se non viene evitato, può provocare lesioni lievi o moderate.

Leggere questo manuale di istruzioni scrupolosamente e con attenzione prima di utilizzare o mettere in servizio l'unità, e conservarlo nelle immediate vicinanze del sito di installazione o dell'unità per utilizzi futuri!

⚠ AVVERTENZA

- L'installazione deve essere eseguita secondo le istruzioni di installazione. Un'installazione inadeguata può causare perdite di acqua, scosse elettriche o incendi.
- Per l'installazione, utilizzare esclusivamente gli accessori e le parti fornite in dotazione e gli utensili specificati. L'uso di parti non standard può causare perdite d'acqua, scosse elettriche, incendi e danni a persone o cose.
- Assicurarsi che la presa di corrente utilizzata sia dotata di messa a terra e che la tensione sia adeguata. Il cavo di alimentazione è dotato di una spina di messa a terra a tre poli per proteggere da possibili scosse. Le informazioni sulla tensione sono riportate sulla targhetta dell'unità.
- L'unità deve essere collegata ad una presa a muro dotata di adeguata messa a terra. Se la presa a muro che si intende utilizzare non è adeguatamente collegata a terra o non è protetta da un fusibile o un interruttore automatico temporizzato, il fusibile o l'interruttore automatico necessari vengono determinati in base alla corrente massima dell'unità. La corrente massima è indicata sulla targhetta di identificazione posta sull'unità), contattare un elettricista qualificato per installare una presa adeguata.
- Non toccare l'unità con le mani bagnate o umide o a piedi nudi.
- Se il condizionatore si ribalta durante l'uso, spegnerlo e scollegarlo immediatamente dall'alimentazione principale. Ispezionare visivamente l'unità per verificare che abbia subito danni. Se si sospetta che l'unità sia stata danneggiata, contattare un tecnico o il servizio clienti per richiedere assistenza.
- In caso di temporale, scollegare l'alimentazione per evitare che l'unità subisca danni a causa dei fulmini.

- Il condizionatore deve essere utilizzato in modo da essere protetto dall'umidità, ad esempio dalla condensa, dagli spruzzi d'acqua, ecc. Non collocare o riporre il condizionatore in luoghi in cui possa cadere o essere trascinato in acqua o in qualsiasi altro liquido. Qualora ciò accadesse, scollegare immediatamente la spina.
- Installare l'unità su una superficie piana e stabile. In caso contrario, potrebbero verificarsi danni o rumori e vibrazioni eccessivi.
- L'unità deve essere mantenuta libera da possibili ostruzioni, per garantire il corretto funzionamento e ridurre i rischi per la sicurezza.
- Non modificare la lunghezza del cavo di alimentazione, né utilizzare una prolunga per alimentare l'unità.
- Non utilizzare la stessa presa anche per altre apparecchiature elettriche. Un'alimentazione inadeguata può causare incendi o scosse elettriche.
- Non azionare il condizionatore in una stanza umida, come ad esempio un bagno o una lavanderia. Un'eccessiva esposizione all'acqua può causare il cortocircuito dei componenti elettrici.
- Non installare l'unità in un luogo che potrebbe essere esposto a perdite di gas combustibile, poiché ciò potrebbe causare un incendio.
- L'unità è dotata di ruote per facilitarne lo spostamento. Assicurarsi di non utilizzare le ruote su tappeti spessi e di non spingere l'unità su oggetti presenti a terra, in quanto ciò potrebbe causarne il ribaltamento.
- Non mettere in funzione l'unità se è caduta o se è stata danneggiata.
- Se l'apparecchio dispone di un riscaldatore elettrico, questo deve essere installato ad almeno 1 metro di distanza da materiali combustibili.
- Tutti i cablaggi devono essere eseguiti in conformità con lo schema elettrico riportato all'interno dell'unità.
- La scheda del circuito (PCB) dell'unità è realizzata con un fusibile che garantisce la protezione da sovracorrente. Sulla scheda sono stampate le caratteristiche del fusibile, ovvero: T 3,15 A / 250 V, ecc.
- Quando la funzione di scarico dell'acqua non viene usata, tenere il tappo di scarico superiore e quello inferiore ben chiusi sull'unità, per evitare il rischio di soffocamento. Quando il tappo di scarico non viene utilizzato, conservarlo con cura per evitare che i bambini possano soffocare.

⚠ ATTENZIONE

- Questo apparecchio può essere utilizzato dai bambini dagli 8 anni in su e da persone con capacità fisiche, sensoriali o mentali ridotte, o prive dell'esperienza o delle conoscenze necessarie, solo se supervisionati o istruiti in merito all'uso sicuro dell'apparecchio e se hanno compreso i rischi che ne derivano. Assicurarsi che i bambini non giochino con l'apparecchio. La pulizia e la manutenzione a carico dell'utente non devono essere eseguite da bambini senza la supervisione di un adulto.
- Questo apparecchio non è pensato per essere utilizzato da persone (compresi bambini) con capacità fisiche, sensoriali o mentali ridotte, o non dotate dell'esperienza e delle conoscenze necessarie, fatto salvo nel caso in cui siano sorvegliate o abbiano ricevuto le istruzioni necessarie per un uso sicuro dell'apparecchio da parte di una persona responsabile della loro sicurezza.
  I bambini devono essere supervisionati affinché non giochino con l'apparecchio. Sorvergliarli sempre quando si trovano nei pressi dell'unità.
- Se il cavo di alimentazione è danneggiato, deve essere sostituito dal costruttore, dal servizio assistenza o da personale con una qualifica simile, al fine di evitare qualunque rischio.

- Non utilizzare l'apparecchio per usi diversi da quelli descritti nel manuale di istruzioni.
- Prima di procedere alla pulizia, spegnere e scollegare l'unità.
- Scollegare l'alimentazione se dall'unità si generano suoni, odori o fumi strani.
- Premere i pulsanti del pannello di controllo solo con le dita.
- Non rimuovere le coperture fisse. Non utilizzare l'apparecchio se non funziona correttamente, se è caduto o se è stato danneggiato.
- Non azionare o arrestare l'unità inserendo o estraendo la spina del cavo di alimentazione.
- Non utilizzare sostanze chimiche pericolose per pulire ed evitare che tali sostanze entrino in contatto con l'unità. Non utilizzare l'unità in presenza di sostanze o vapori infiammabili come alcol, insetticidi, benzina, ecc.
- Prima della pulizia o di qualunque altro intervento di manutenzione, scollegare l'apparecchio dalla rete di alimentazione.
- Non rimuovere le coperture fisse. Non utilizzare l'apparecchio se non funziona correttamente, se è caduto o se è stato danneggiato.
- Non fare passare il cavo sotto alla moquette. Non coprire il cavo con tappeti, pedane, o oggetti simili. Non fare passare il cavo sotto a mobili o altri apparecchi. Sistemare il cavo lontano dalle zone di passaggio per evitare di inciamparsi su di esso.
- Non utilizzare l'unità con un cavo, una spina, un fusibile di alimentazione o un interruttore automatico danneggiati. Eliminare l'unità danneggiata, oppure consegnarla a un centro assistenza autorizzato affinché proceda all'esame e/o alla riparazione dell'unità.
- Per ridurre il rischio di incendi o scosse elettriche, non utilizzare questo apparecchio con dispositivi di controllo della velocità a stato solido.
- Questo apparecchio deve essere installato in conformità con le normative di cablaggio nazionali.
- Contattare un tecnico dell'assistenza autorizzato per la riparazione o la manutenzione dell'unità.
- Per l'installazione di questa unità, rivolgersi all'installatore autorizzato.
- Non coprire o ostruire le griglie di ingresso o di uscita.
- Trasportare sempre il condizionatore in posizione verticale e posizionarlo su una superficie stabile e piana durante l'uso.
- Per le riparazioni rivolgersi sempre a un tecnico qualificato. Se il cavo di alimentazione è danneggiato, deve essere sostituito con un nuovo cavo di alimentazione fornito dal produttore dell'unità e non deve riparato.
- Estrarre la spina afferrandone la testa.
- Scollegare sempre l'apparecchio in caso di inutilizzo.
- Per fissare l'apparecchio al suo supporto, consultare le istruzioni di installazione.

Nota sui gas fluorurati (non applicabile alle unità con refrigerante R290)

1. I gas fluorurati ad effetto serra sono contenuti nelle apparecchiature sigillate ermeticamente. Per informazioni specifiche sul tipo, la quantità e l'equivalente di CO2 in tonnellate del gas fluorurato a effetto serra (in alcuni modelli), consultare l'etichetta corrispondente sull'unità stessa.
2. Installazione, assistenza, manutenzione e riparazione di questa unità devono essere eseguite da un tecnico certificato.
3. La disinstallazione e il riciclo del prodotto devono essere eseguiti da un tecnico certificato.

⚠ AVVERTENZA per l'utilizzo del refrigerante R290

- Non utilizzare mezzi di accelerazione del processo di sbrinamento o per la pulizia diversi da quelli consigliati dal produttore.
- L'apparecchio deve essere conservato in una stanza senza fonti di accensione costantemente accese (ad esempio, fiamme libere o un apparecchio a gas e un riscaldatore elettrico in funzione).
- Non perforare, né bruciare.
- È importante tenere presente che i refrigeranti possono essere inodore.
- L'apparecchio deve essere installato, azionato e conservato in un ambiente con una metratura adeguata in base alla quantità di refrigerante da caricare. Per informazioni specifiche sul tipo di gas e sulla quantità, consultare l'etichetta corrispondente sull'unità. In caso di differenze nella descrizione dell'area minima del locale tra la targhetta e il manuale, prevale la descrizione sulla targhetta.

Refrigerante R290

Quantità di refrigerante (kg)	Superficie minima dell'ambiente di utilizzo (m^2)	Quantità di refrigerante (kg)	Superficie minima dell'ambiente di utilizzo (m^2)
⩽ 0,0836	4	> 0,1881 and ⩽ 0,2090	10
>0,0836 and ⩽0,1045	5	>0,2090 and ⩽0,2299	11
>0,1045 and ⩽ 0,1254	6	>0,2299 and ⩽ 0,2508	12
>0,1254 and ⩽ 0,1463	7	>0,2508 and ⩽ 0,2717	13
>0,1463 and ⩽ 0,1672	8	>0,2717 and ⩽ 0,2926	14
>0,1672 and ⩽ 0,1881	9	>0,2926 and ⩽ 0,3040	15

- Si raccomanda di garantire la conformità con le normative nazionali sul gas. Mantenere le prese di ventilazione libere da ostruzioni.
- L'apparecchio deve essere riposto in modo da evitare il verificarsi di danni meccanici.
- L'apparecchio deve essere conservato in un ambiente ben ventilato, la cui area corrisponda a quella specificata per il funzionamento.
- Qualunque persona incaricata ad intervenire su un circuito refrigerante deve essere in possesso di un certificato valido rilasciato da un'autorità di valutazione accreditata dal settore, che ne autorizzi la competenza a maneggiare i refrigeranti in modo sicuro, in conformità con le specifiche di valutazione riconosciute dal settore
- La manutenzione deve essere eseguita solo nel rispetto delle istruzioni fornite dal produttore dell'apparecchiatura. Gli interventi di manutenzione e riparazione che richiedono l'assistenza di altro personale specializzato devono essere eseguiti sotto la supervisione della persona competente e designata per l'uso di refrigeranti infiammabili.
- Seguire attentamente le istruzioni per la manipolazione, l'installazione, lo smontaggio e la manutenzione del condizionatore per evitare danni o pericoli. I condizionatori utilizzano refrigerante infiammabile. Durante la manutenzione o lo smaltimento del condizionatore, il refrigerante (R32 o R290) deve essere recuperato correttamente e non deve essere scaricato direttamente nell'aria.
- Nelle vicinanze del condizionatore non devono esserci fiamme libere o dispositivi, ad esempio interruttori, che possano generare scintille o archi elettrici, per evitare di generare l'accensione del refrigerante infiammabile utilizzato.
- Seguire attentamente le istruzioni per la conservazione o la manutenzione del condizionatore per evitare danni meccanici.

- I condizionatori utilizzano refrigerante infiammabile. Seguire attentamente le istruzioni per evitare possibili rischi.
  Per informazioni specifiche sul tipo di gas e sulla quantità, consultare l'etichetta corrispondente sull'unità.
- L'apparecchio deve essere conservato in una stanza senza fiamme libere costantemente attive (ad esempio, un apparecchio a gas in funzione) e senza fonti di ignizione (ad esempio, un riscaldatore elettrico in funzione).

Attenzione:
Rischio di incendio/materiali infiammabili (Solo per le unità che utilizzano refrigerante R32/R290)

Spiegazione dei simboli visualizzati sull'unità (solo per le unità che utilizzano refrigerante R32/R290):

	AVVERTENZA	Questo simbolo indica che l'apparecchio utilizza un refrigerante infiammabile. Se il refrigerante fuoriesce e viene esposto a una fonte di accensione esterna, vi è il rischio di incendio.
	ATTENZIONE	Questo simbolo indica che le istruzioni per l'uso devono essere lette attentamente.
	ATTENZIONE	Questo simbolo indica che il personale di assistenza deve maneggiare l'apparecchiatura facendo riferimento al manuale di installazione.
	ATTENZIONE	Questo simbolo indica che sono disponibili informazioni, come le istruzioni per l'uso o il manuale di installazione.

1. Trasporto di apparecchiature contenenti refrigeranti infiammabili Fare riferimento alle norme sul trasporto.
2. Segnalazione delle apparecchiature mediante appositi cartelli Fare riferimento alle normative locali.
3. Smaltimento delle apparecchiature che utilizzano refrigeranti infiammabili Fare riferimento alle normative nazionali.
4. Stoccaggio delle attrezzature/apparecchiature Lo stoccaggio delle attrezzature deve avvenire secondo le istruzioni del produttore.
5. Stoccaggio di apparecchiature imballate (invendute)
La protezione dell'imballaggio di stoccaggio deve essere
tale da garantire che eventuali danni meccanici alle apparecchiature all'interno dell'imballaggio non causino una perdita del carico di refrigerante. Il numero massimo di apparecchiature che possono essere conservate insieme è determinato dalle normative locali.
6. Informazioni sulla manutenzione
1) Controlli dell'area
   Prima di iniziare l'intervento sui sistemi contenenti refrigeranti infiammabili, sono necessari controlli di sicurezza per garantire di ridurre al minimo il rischio di ignizione. Per la riparazione del sistema di refrigerazione, si raccomanda di osservare le seguenti precauzioni prima di intervenire sul sistema.

2) Procedura di lavoro
Il lavoro deve essere condotto secondo una procedura controllata in modo da ridurre al minimo il rischio di presenza di gas o vapori infiammabili durante l'esecuzione.

3) Area di lavoro generale
Tutto il personale di manutenzione e le altre persone che lavorano nell'area locale devono essere istruiti sulla natura del lavoro che si sta svolgendo. Evitare il lavoro in spazi ristretti. L'area intorno alla postazione di lavoro deve essere circondata. Assicurarsi che le condizioni all'interno dell'area siano state rese sicure, controllando la presenza di materiale infiammabile.

4) Controllo della presenza di refrigerante
L'area deve essere controllata con un apposito rilevatore di refrigerante prima e durante il lavoro, per garantire che il tecnico sia a conoscenza di atmosfere potenzialmente infiammabili. Assicurarsi che l'apparecchiatura di rilevamento delle perdite utilizzata sia idonea all'uso con refrigeranti infiammabili, cioè non deve generare scintille e deve essere adeguatamente sigillata o intrinsecamente sicura.

5) Presenza di estintori
Se occorre eseguire lavori a caldo sull'apparecchiatura di refrigerazione o su parti di essa, verificare di avere a disposizione un'attrezzatura antincendio adeguata. Tenere un estintore a polvere secca o a CO2 vicino all'area di ricarica.

6) Assenza di fonti di accensione
Il personale che interviene in un sistema di refrigerazione esponendo le tubazioni che contengono o hanno contenuto refrigerante infiammabile non deve utilizzare fonti di ignizione in modo che possa comportare il rischio di incendio o esplosione. Il personale non deve essere fumare durante l'intervento. Tutte le possibili fonti di ignizione, comprese fumare, devono essere tenuti sufficientemente lontane dal sito di installazione, riparazione, rimozione e smaltimento, durante il quale il refrigerante infiammabile può essere rilasciato nello spazio circostante. Prima dell'intervento, è necessario controllare l'area intorno alle apparecchiature per assicurarsi che non vi siano pericoli infiammabili o rischi di ignizione. Devono essere esposti cartelli di divieto di fumo.

7) Area ventilata
Assicurarsi che l'area sia aperta verso l'esterno, o che sia adeguatamente ventilata prima di accedere al sistema o di eseguire lavori a caldo. Durante l'esecuzione dei lavori si raccomanda di mantenere un certo grado di ventilazione. La ventilazione deve disperdere in modo sicuro il refrigerante rilasciato e preferibilmente espellerlo all'esterno nell'atmosfera.

8) Controlli delle apparecchiature di refrigerazione
In caso di sostituzione di componenti elettrici, questi devono essere adatti all'usi previsto e conformi alle specifiche. È necessario attenersi sempre alle linee guida del produttore per la manutenzione e l'assistenza. In caso di dubbi, rivolgersi al reparto tecnico del produttore per richiedere assistenza. Si raccomanda di condurre i seguenti controlli agli impianti che utilizzano refrigeranti infiammabili: La quantità della carica è conforme alle dimensioni del locale in cui sono installate le parti contenenti refrigerante; i macchinari e le uscite di ventilazione funzionano propriamente e non vi sono ostruzioni; se si utilizza un circuito di refrigerazione indiretto, il circuito secondario deve essere controllato per verificare la presenza di refrigerante; le marcature sull'apparecchiatura devono sempre essere visibili e leggibili.

Le marcature e i simboli illeggibili devono essere sostituiti; le tubazioni o i componenti di refrigerazione devono essere installati in una posizione in cui è improbabile che siano esposti a qualsiasi sostanza che possa corrodere i componenti contenenti refrigerante, a meno che i componenti non siano realizzati con materiali intrinsecamente resistenti alla corrosione o siano adeguatamente protetti contro la corrosione.

9) Controlli dei dispositivi elettrici

La riparazione e la manutenzione dei componenti elettrici devono comprendere i controlli di sicurezza iniziali e le procedure di ispezione dei componenti. Se viene rilevato un guasto che potrebbe compromettere la sicurezza, non collegare l'alimentazione elettrica al circuito finché il problema non viene risolto in modo soddisfacente. Se il guasto non può essere corretto immediatamente, ma è necessario continuare ad usare l'apparecchio, adottare una soluzione temporanea adeguata. Ciò deve essere comunicato al proprietario dell'apparecchiatura, in modo che tutte le parti interessate siano informate.

I controlli di sicurezza iniziali comprendono:

Verificare che i condensatori vengano scaricati: questa operazione deve essere eseguita in modo sicuro per evitare che si generino scintille; verificare che componenti elettrici e cablaggi non siano sotto tensione durante la carica, il recupero o lo spurgo del sistema; verificare che vi sia continuità del collegamento a terra.

7. Riparazione di componenti sigillati

1) Durante la riparazione dei componenti sigillati, tutte le fonti di alimentazione elettrica devono essere scollegate dall'apparecchiatura sulla quale si esegue l'intervento prima di rimuovere i coperchi di tenuta, ecc. Se è assolutamente mantenere l'alimentazione dell'apparecchiatura durante l'intervento di manutenzione, occorrerà posizionare un dispositivo permanente di rilevamento delle perdite nel punto più critico, che invierà un avviso in caso di una situazione potenzialmente pericolosa.

2) Prestare particolare attenzione a quanto segue per garantire che, lavorando sui componenti elettrici, l'involucro esterno non venga alterato in modo tale da compromettere il livello di protezione. Ciò comprende eventuali danni ai cavi, un numero eccessivo di connessioni, terminali non conformi alle specifiche originali, danni alle guarnizioni, montaggio errato dei pressacavi, ecc. Assicurarsi che l'apparecchio sia montato in modo sicuro. Assicurarsi che le guarnizioni o i materiali di tenuta non si siano degradati al punto da non essere più utili a prevenire il contatto con atmosfere infiammabili. Le parti di ricambio devono essere conformi alle specifiche del produttore.

NOTA: L'uso di sigillante siliconico potrebbe compromettere l'efficacia di alcuni tipi di apparecchiature di rilevamento di perdite. I componenti a sicurezza intrinseca non devono essere isolati prima di intervenire su di essi.

8. Riparazione di componenti a sicurezza intrinseca

Non applicare carichi induttivi o capacitivi permanenti al circuito senza assicurarsi che non superino la tensione e la corrente consentite per l'apparecchiatura in uso. I componenti a sicurezza intrinseca sono gli unici su cui è possibile intervenire anche in presenza di un'atmosfera infiammabile. L'apparecchiatura di prova deve avere la giusta potenza nominale. Sostituire i componenti solo con quelli specificati dal produttore. Le parti non specificate dal produttore possono provocare l'ignizione del refrigerante nell'atmosfera a causa di una perdita.

9. Controllo del cavo
Verificare che il cablaggio non sia soggetto a usura, corrosione, pressione eccessiva, vibrazioni, bordi taglienti o altri effetti ambientali negativi. Il controllo deve tenere conto anche degli effetti dell'invecchiamento o delle vibrazioni continue provenienti da apparecchi quali compressori o ventilatori.
10. Rilevamento di refrigeranti infiammabili
In nessun caso le potenziali fonti di ignizione devono essere utilizzate per la ricerca o il rilevamento di perdite di refrigerante. Non è consentito utilizzare una torcia ad alogenuri (o qualsiasi altro rilevatore che utilizzi una fiamma libera).
11. Metodi di rilevamento delle perdite
I seguenti metodi di rilevamento delle perdite sono considerati accettabili per i sistemi contenenti refrigeranti infiammabili. Per rilevare i refrigeranti infiammabili, devono essere utilizzati rilevatori elettronici di perdite ma la sensibilità potrebbe non essere adeguata o potrebbe essere necessario ricalibrarla. (L'apparecchiatura di rilevamento deve essere calibrata in un'area priva di refrigerante)
Assicurarsi che il rivelatore non sia una fonte potenziale di ignizione e sia adatto per il refrigerante utilizzato.
L'apparecchiatura di rilevamento delle perdite deve essere impostata su una percentuale di LFL del refrigerante e deve essere calibrata in base al refrigerante utilizzato, confermando la percentuale appropriata di gas (25 % massimo).
I fluidi per il rilevamento delle perdite sono adatti all'uso con la maggior parte dei refrigeranti, tuttavia si raccomanda di non utilizzare detergenti contenenti cloro, in quanto quest'ultimo potrebbe reagire con il refrigerante e corrodere le tubature in rame. Se si sospetta una perdita, rimuovere/spegnere tutte le fiamme libere. Se si riscontra una perdita di refrigerante che richiede la brasatura, tutto il refrigerante deve essere recuperato dal sistema o isolato (mediante valvole di intercettazione) in una parte del sistema lontana dalla perdita. L'azoto privo di ossigeno (OFN) deve essere spurgato attraverso il sistema sia prima che durante il processo di brasatura.
12. Rimozione ed evacuazione
Quando si interviene sul circuito refrigerante per effettuare le riparazioni o per qualsiasi altro scopo, attuare le procedure convenzionali. Tuttavia, è importante osservare le migliori prassi e tenere in considerazione il rischio di infiammabilità. La procedura da seguire è la seguente: rimuovere il refrigerante; spurgare il circuito con gas inerte; evacuare; spurgare nuovamente con gas inerte; aprire il circuito mediante taglio o brasatura.
La carica di refrigerante deve essere recuperata nelle bombole di recupero corrette.
Il sistema deve essere lavato con azoto privo di ossigeno (OFN) per rendere l'unità sicura. Potrebbe essere necessario ripetere questo processo più volte. L'aria compressa o l'ossigeno non devono essere utilizzati per questa operazione. Il risciacquo deve essere effettuato interrompendo il vuoto nel sistema con azoto privo di ossigeno (OFN) e continuando a riempire fino a raggiungere la pressione di esercizio, quindi sfiatando nell'atmosfera e infine riducendo il vuoto.
Questo processo deve essere ripetuto fino all'esaurimento del refrigerante nel sistema.
Quando viene utilizzata la carica finale di azoto privo di ossigeno (OFN), il sistema deve essere sfiatato fino alla pressione atmosferica per consentire l'esecuzione del lavoro previsto. Questa operazione è assolutamente indispensabile se si devono effettuare interventi di brasatura sulle tubazioni. Assicurarsi che la presa della pompa a vuoto non sia vicino a fonti di ignizione e che sia disponibile ventilazione.

13. Procedure di ricarica
Oltre alle procedure di ricarica convenzionali, devono essere rispettati i seguenti requisiti. Assicurarsi di non contaminare tra loro refrigeranti diversi quando si utilizza l'attrezzatura di carica. I tubi o le linee devono essere quanto più corti possibile, per ridurre al minimo la quantità di refrigerante in essi contenuta. Le bombole devono essere tenute in posizione verticale. Assicurarsi che il sistema di refrigerazione sia collegato a terra prima di caricare il sistema con il refrigerante. Etichettare il sistema quando la carica è completa (se non lo è già). Prestare la massima attenzione a non riempire eccessivamente l'impianto di refrigerazione. Prima di ricaricare il sistema, questo deve essere sottoposto a una prova di pressione con azoto privo di ossigeno (OFN). Il sistema deve essere sottoposto a prove di tenuta al termine della carica, ma prima della messa in funzione. Prima di lasciare il sito, deve essere eseguita un'ulteriore prova di tenuta.
14. Messa fuori servizio
Prima di eseguire questa procedura, è essenziale che il tecnico conosca perfettamente l'apparecchiatura e tutti i suoi dettagli. Si raccomanda di recuperare sempre tutti i refrigeranti in modo sicuro. Prima di eseguire l'operazione, deve essere prelevato un campione di olio e di refrigerante nel caso in cui sia necessaria un'analisi prima del riutilizzo del refrigerante rigenerato. È essenziale che l'alimentazione elettrica sia disponibile prima dell'inizio dell'operazione.
a) Acquisire familiarità con l'apparecchiatura e il suo funzionamento.
b) Isolare elettricamente il sistema.
c) Prima di eseguire la procedura, accertarsi che: siano disponibili, Se necessario, le attrezzature meccaniche per la movimentazione delle bombole di refrigerante, tutti i dispositivi di protezione individuale e che vengano utilizzati correttamente;
Il processo di recupero sia supervisionato in ogni momento da una persona competente; l'attrezzatura di recupero e le bombole siano conformi agli standard appropriati.
d) Se possibile, spegnere il sistema di refrigerazione con una pompa.
e) Se non è possibile applicare il vuoto, realizzare un collettore in modo che il refrigerante possa essere rimosso dalle varie parti del sistema.
f) Assicurarsi che la bombola sia bilanciata correttamente prima dell'operazione di recupero.
g) Avviare la macchina di recupero e farla funzionare secondo le istruzioni del produttore.
h) Non riempire eccessivamente le bombole. (Non più dell'80% di carica liquida in volume).
i) Non superare la pressione massima di esercizio della bombola, nemmeno temporaneamente.
j) Una volta che le bombole sono state riempite correttamente e il processo è stato completato, assicurarsi che le bombole e l'apparecchiatura siano rimosse tempestivamente dal sito e che tutte le valvole di isolamento dell'apparecchiatura siano chiuse.
k) Il refrigerante recuperato non deve essere caricato in un altro sistema di refrigerazione, a meno che non sia stato pulito e controllato.
15. Etichettatura
Le apparecchiature devono essere etichettate indicando la messa fuori servizio e lo svuotamento di refrigerante. L'etichetta deve essere datata e firmata. Assicurarsi che sull'apparecchiatura siano presenti etichette che indicano che l'apparecchiatura contiene refrigerante infiammabile.

16. Recupero

Quando si rimuove il refrigerante da un sistema, sia per la manutenzione che per la messa fuori servizio, si raccomanda di rimuovere tutti i refrigeranti in modo sicuro. Quando si trasferisce il refrigerante nelle bombole, assicurarsi che vengano utilizzate solo bombole di recupero del refrigerante appropriate. Assicurarsi che sia disponibile il numero corretto di bombole per la carica totale del sistema. Tutte le bombole da utilizzare devono essere appositamente designate per il refrigerante recuperato ed etichettate per tale refrigerante (ovvero devono essere bombole speciali per il recupero del refrigerante). Le bombole devono essere complete di valvola di scarico della pressione e delle relative valvole di intercettazione in buono stato di funzionamento. Le bombole di recupero vuote devono essere sfiatate e, se possibile, raffreddate prima di procedere al recupero. L'apparecchiatura di recupero deve essere in buono stato di funzionamento e conforme alle istruzioni applicabili e deve essere adatta al recupero di refrigeranti infiammabili. Inoltre, devono essere disponibili una serie di bilance calibrate e in buono stato di funzionamento. I tubi devono essere completi di raccordi di disconnessione privi di perdite e in buone condizioni. Prima di utilizzare la macchina di recupero, verificare che sia in condizioni di funzionamento soddisfacente, sia stata effettuata una corretta manutenzione e tutti i componenti elettrici associati siano sigillati per evitare l'ignizione in caso di rilascio di refrigerante.

In caso di dubbi, consultare il produttore. Il refrigerante recuperato deve essere riportato al fornitore del refrigerante nella bombola di recupero adeguata e con la relativa nota di trasferimento dei rifiuti debitamente compilata. Non mescolare i refrigeranti nelle unità di recupero e, in particolare, nelle bombole. Se i compressori o gli oli per compressori devono essere rimossi, assicurarsi che siano stati evacuati a un livello accettabile in modo che il refrigerante infiammabile non rimanga all'interno del lubrificante. Il processo di evacuazione deve essere eseguito prima di restituire il compressore ai fornitori. Per accelerare questo processo, ricorrere esclusivamente al riscaldamento elettrico del corpo del compressore. Quando l'olio viene scaricato da un sistema, l'operazione deve essere eseguita in modo sicuro.

Prima di iniziare

L'installazione deve essere eseguita attenendosi scrupolosamente alle istruzioni fornite nel presente manuale.

Si raccomanda di eseguire questa operazione con un assistente.

L'installazione dell'unità AC richiede circa 30 minuti.

Siamo a vostra disposizione in caso di bisogno, inoltre vi invitiamo a contattare il vostro distributore locale per ricevere assistenza.

INTERVALLO DELLA TEMPERATURA AMBIENTE PER IL FUNZIONAMENTO DELL'UNITÀ

MODE (MODALITÀ)	Intervallo di temperatura	MODE (MODALITÀ)	Intervallo di temperatura
Raffreddamento	16-35°C (60-95°F)	Heat (Riscaldamento) (modalità pompa di calore)	5-30°C (41-86°F)
Deumidificazione	13-35°C (55-95°F)	Heat (Riscaldamento) (modalità riscaldamento elettrico)	⩽ 30°C (86°F)

Conoscere il tipo di condizionatore mobile in uso

Informazioni di classificazione energetica

Le informazioni sulla classe energetica e sulla rumorosità di questa unità si basano su un'installazione standard che utilizza un condotto di scarico non esteso senza adattatore per la guida di scorrimento della finestra (come illustrato nella sezione Installazione del presente manuale). Allo stesso tempo, l'unità deve funzionare in modalità COOL (RAFFREDDAMENTO) e a HIGH FAN SPEED (ALTA VELOCITÀ DI VENTILAZIONE) con il telecomando.
L'unità con condotto di scarico esteso a 3 metri utilizza 2 condotti di scarico (Diametro: 150 mm, Lunghezza: 1,5 m + Diametro: 130 mm, Lunghezza: 1,5 m). Le informazioni sulla classe energetica e sulla rumorosità per le unità con condotto di scarico esteso a 3 metri non sono state valutate. (Solo per alcuni modelli)

NOTA:
Si raccomanda di fare funzionare l'apparecchio a una temperatura ambiente inferiore a 35 °C. Vi è il rischio che l'unità con condotto di scarico esteso a 3 metri potrebbe non funzionare ad una temperatura ambiente superiore a 35 °C in alcune condizioni estreme, come ad esempio in caso di blocco della presa d'aria inferiore per il 50%.

Come rimanere al fresco con il nuovo condizionatore portatile (per i modelli conformi ai requisiti del Dipartimento dell'Energia degli Stati Uniti).

A seguito di una nuova procedura di prova federale per i condizionatori portatili, è possibile notare che le dichiarazioni di capacità di raffreddamento riportate sugli imballaggi dei condizionatori portatili sono significativamente inferiori a quelle dei modelli prodotti prima del 2017.
Ciò è dovuto a modifiche apportate alla procedura di prova e non ai condizionatori portatili.

Come acquistare un condizionatore mobile.

Il condizionatore giusto aiuta a raffreddare una stanza in modo efficiente. Un'unità sottodimensionata non raffredderà adeguatamente, mentre una troppo grande non rimuoverà abbastanza umidità, lasciando l'aria umida. Per trovare il condizionatore adatto, determinare la metratura della stanza che si desidera raffreddare moltiplicando la lunghezza della stanza per la sua larghezza. È inoltre necessario conoscere il valore BTU (British Thermal Unit) del condizionatore, che indica la quantità di calore che può rimuovere da una stanza. Un numero più alto indica una maggiore potenza di raffreddamento per una stanza più grande. (Assicurarsi di confrontare solo i modelli più recenti con quelli più vecchi corrispondenti, che sembrano avere una capacità maggiore, ma in realtà sono uguali). Se il condizionatore portatile deve essere collocato in una stanza molto soleggiata, in una cucina o in una ambiente con soffitti alti, è necessario "dimensionarlo". Dopo avere individuato la giusta capacità di raffreddamento per la stanza in questione, è possibile esaminare altre caratteristiche.

Perché i prodotti più recenti hanno una capacità di raffreddamento inferiore rispetto ai modelli più vecchi?

Le norme federali impongono ai produttori di calcolare la capacità di raffreddamento in base a una procedura di prova specifica, che è stata modificata proprio quest'anno. I modelli prodotti prima del 2017 sono stati testati con una procedura diversa, pertanto la capacità di raffreddamento è misurata in modo diverso rispetto ai modelli degli anni precedenti. Quindi, anche se i valori BTU possono essere inferiori, la capacità di raffreddamento effettiva dei condizionatori non è cambiata.

Che cos'è il SACC?

SACC è il valore rappresentativo della capacità di raffreddamento regolata stagionalmente, espresso in Btu/h, determinato in conformità con la procedura di prova DOE di cui al titolo 10 del Codice dei regolamenti federali (Code of Federal Regulations, CFR) 430, sottoparte B, appendice CC e con i piani di campionamento applicabili.

POSIZIONE DI INSTALLAZIONE DEL PRODOTTO

La posizione di installazione deve soddisfare i seguenti requisiti:

- Assicurarsi di installare l'unità su una superficie uniforme per ridurre al minimo il rumore e le vibrazioni.
- L'unità deve essere installata vicino a una presa di corrente con messa a terra e lo scarico della vaschetta di raccolta (situata sul retro dell'unità) deve essere accessibile.
- Per garantire una corretta climatizzazione, l'unità deve essere collocata ad almeno 30 cm (12") dalla parete più vicina. L'uscita dell'aria dell'unità deve trovarsi ad una distanza di almeno 50 cm (19,7") da eventuali ostacoli.
- NON coprire le prese di ingresso o di uscita dell'aria o il ricevitore del segnale del telecomando dell'unità, per evitare di danneggiare l'unità.

Posizione di installazione dell'unità in caso di requisiti di spazio limitati

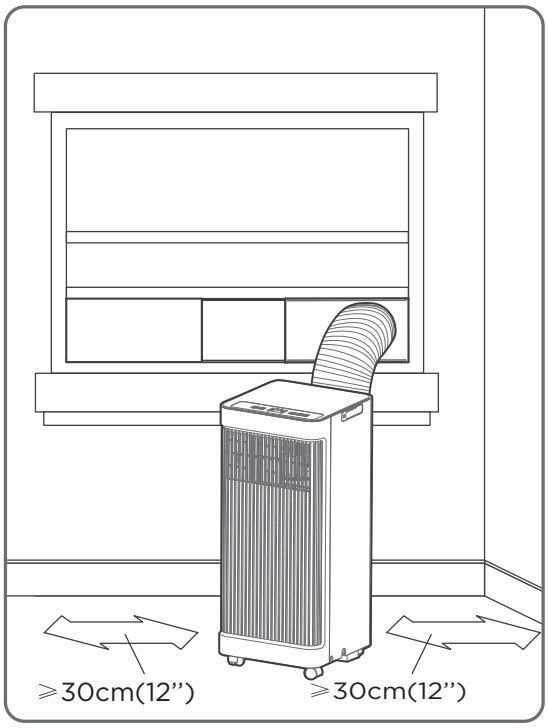

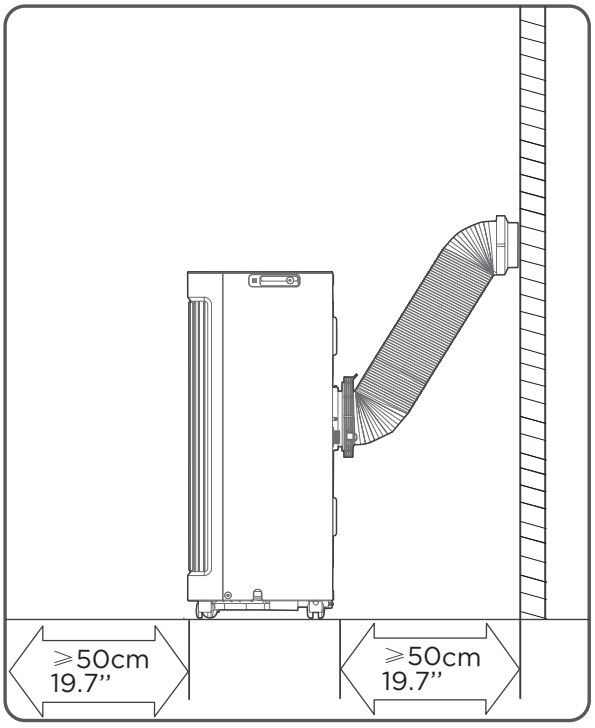

Panoramica del prodotto

NOTA SULLE ILLUSTRAZIONI:

Tutte le illustrazioni contenute nel manuale servono unicamente a titolo esplicativo. La macchina in uso potrebbe essere leggermente diversa.
Prevarrà la forma effettiva. L'unità può essere controllata mediante il pannello di controllo o con il telecomando.
Il presente manuale non descrive le operazioni eseguite con il telecomando; per ulteriori informazioni, consultare le <<Istruzioni per l'uso del telecomando>> fornite con l'unità.

Modello A

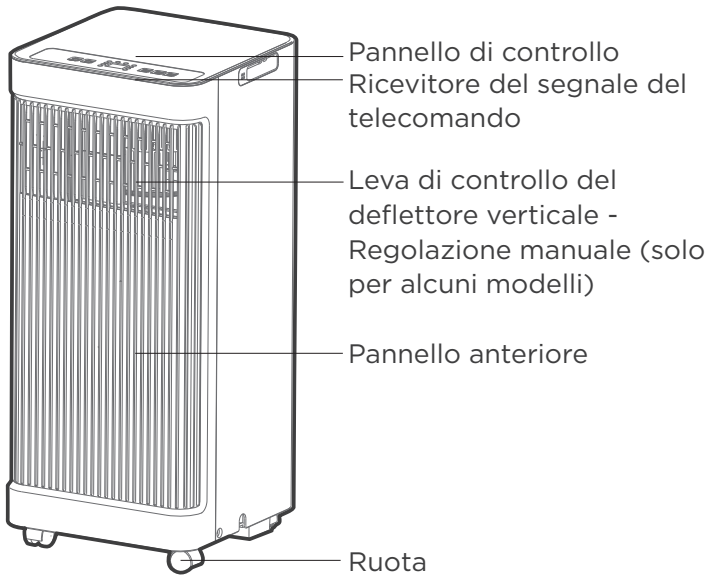

Vista anteriore

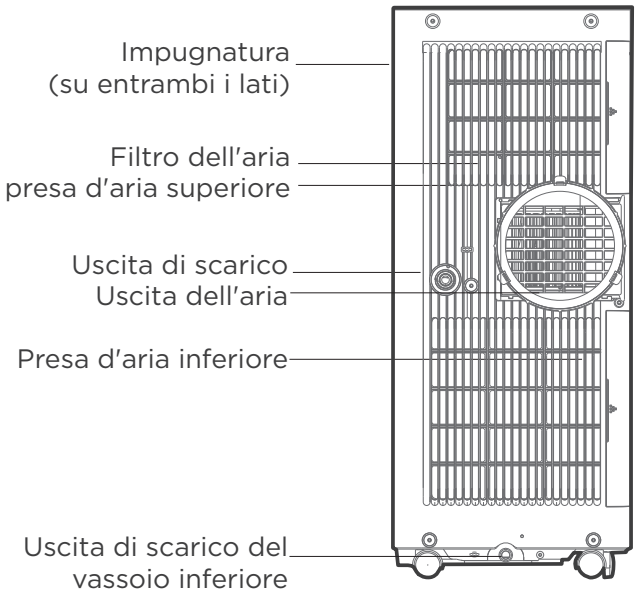

Vista posteriore

Avviso di progettazione

Al fine di garantire prestazioni ottimali dei nostri prodotti, le specifiche di progettazione dell'unità e del telecomando sono soggette a modifiche senza preavviso.

modello B

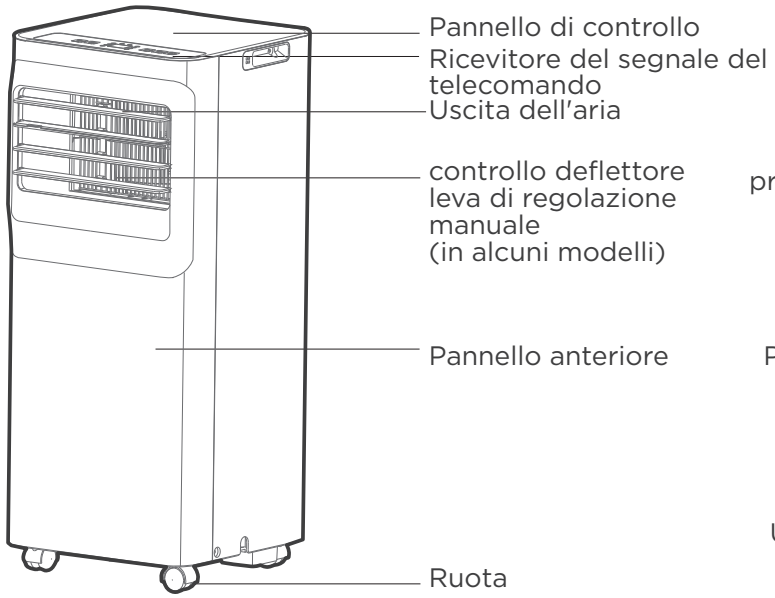

Vista anteriore

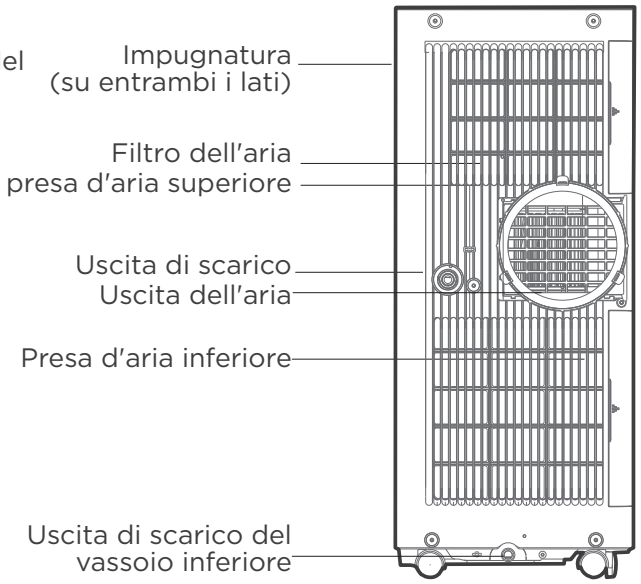

Vista posteriore

modello C

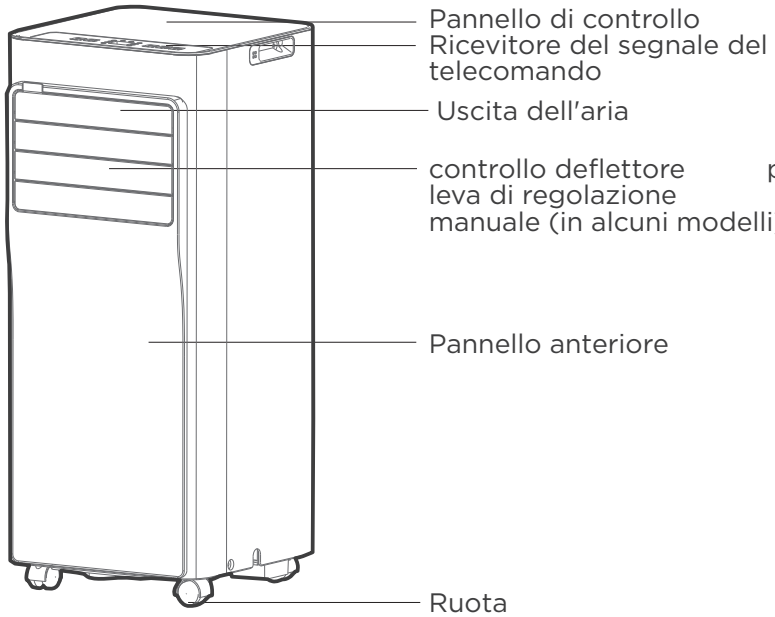

Vista anteriore

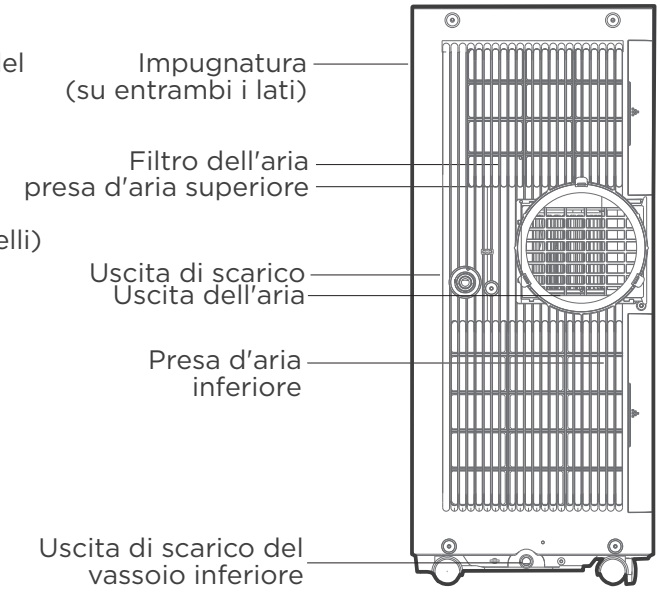

Vista posteriore

Panoramica della procedura di installazione

Visualizzazione dell'unità a installazione completata

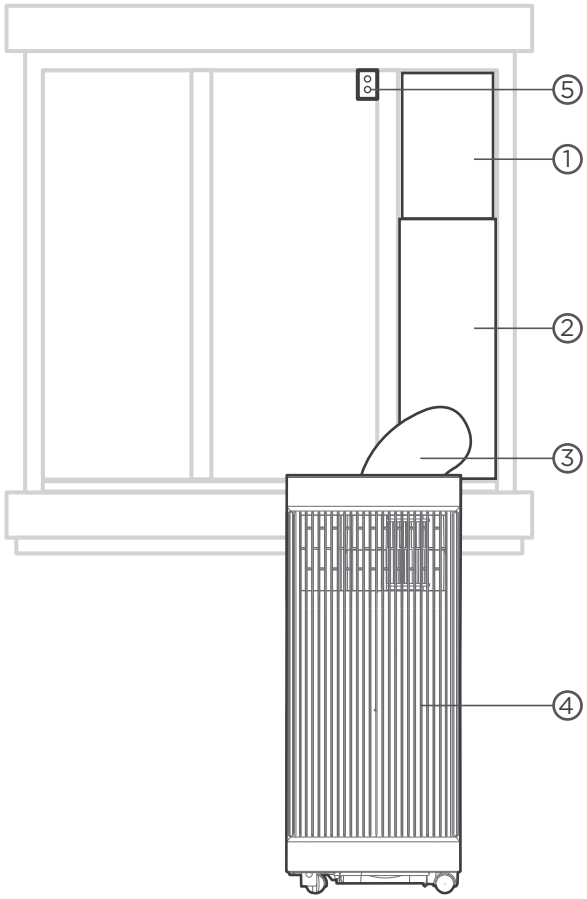

Installazione su finestra scorrevole

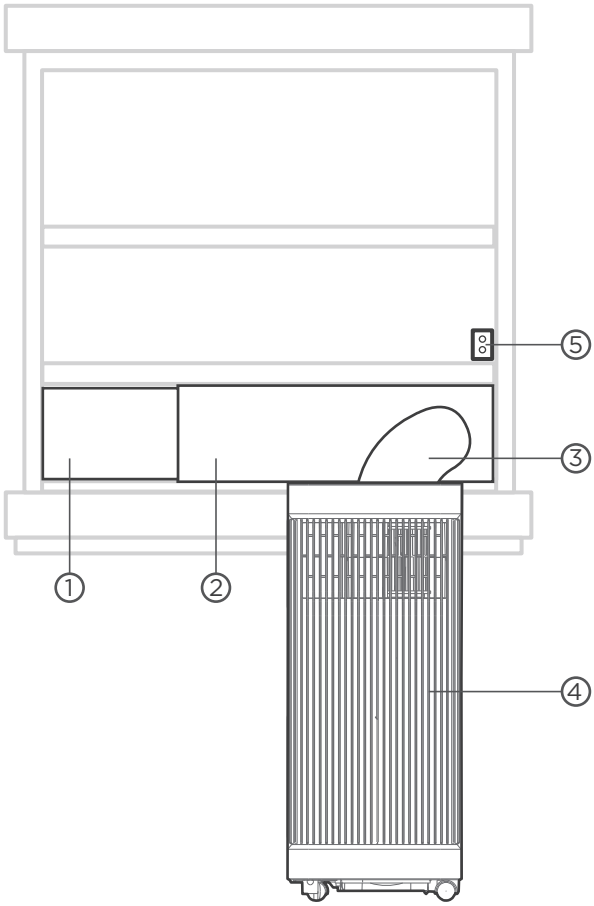

Installazione su finestra a ribalta

① Guida di scorrimento della finestra B

② Guida di scorrimento della finestra A

③ Tubo di uscita esteso

④ Condizionatore locale

⑤ Staffa di sicurezza e 2 viti

NOTA

Le illustrazioni contenute nel presente manuale hanno scopo esplicativo.
La forma effettiva dell'unità interna acquistata potrebbe essere leggermente diversa. Prevarrà la forma effettiva.

Elenco degli utensili di installazione (non inclusi)

Cacciavite e chiave inglese

Matita

Un metro a nastro

Forbici o coltello

Sega (per alcuni modelli, per accorciare l'adattatore in caso di finestre strette)

Accessori per l'installazione

NOTA

Le voci contrassegnate con (*) sono presenti solo su alcuni modelli.
Possono esserci lievi differenze nel design effettivo.

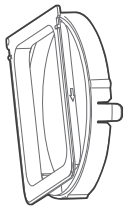

Adattatore unità (1 pz.)

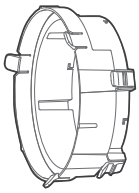

Adattatore per guida di scorrimento della finestra (1 pz.*)

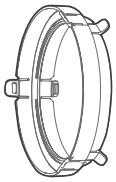

Adattatore tubo di uscita (1 pz.*)

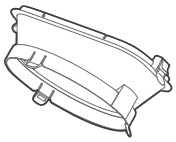

Apertura di uscita dell'aria (1 pz.*)

Guarnizione in schiuma A (adesiva) (2 pz.*)

Guarnizione in schiuma B (adesiva) (2 pz.*)

Guarnizione in schiuma C (non adesiva) 1 pz.(*)

Staffa di sicurezza e 2 viti (1 kit*)

Tubo di uscita

Tubo di uscita esteso (1 pz.)

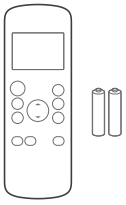

Telecomando e batteria (solo per i modelli con telecomando) (1 kit*)

Tubo di scarico (1 pz.)

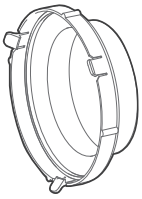

Adattatore uscita a parete A (solo per i modelli con possibilità di installazione a parete) (1 pz.*)

Bullone (1 pz.*)

Adattatore tubo di scarico (1 pz.) (solo per la modalità pompa di calore)

Adattatore uscita a parete B (con tappo) (solo per i modelli con possibilità di installazione a parete) (1 pz.*)

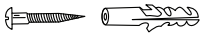

Vite e tassello
(solo per i modelli con installazione a parete)
4 set (*)

Finestra Guida di scorrimento A (1 pz.*)

Finestra Guida di scorrimento B (1 pz.*)

Confermare il tipo di finestra (tipo di finestra e dimensioni di apertura dei diversi tipi)

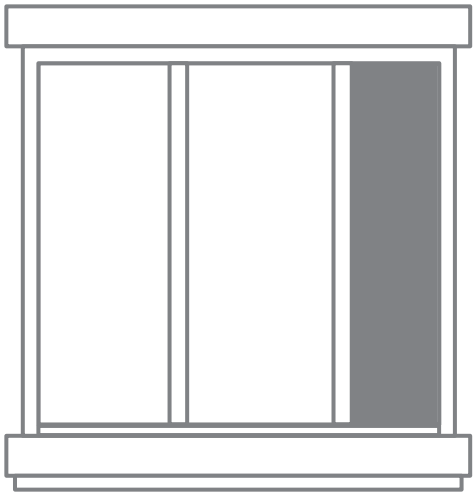

Installazione su finestra scorrevole

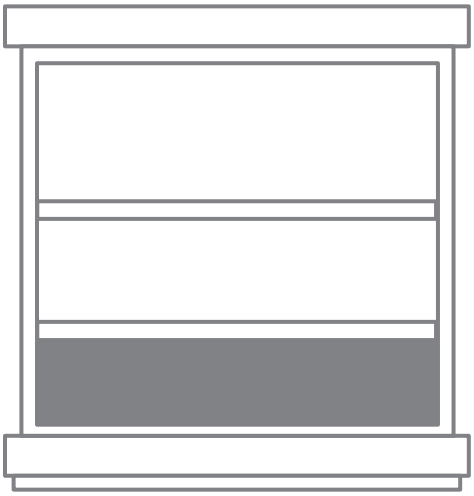

Installazione su finestra a ribalta

Per prestazioni ottimali durante il funzionamento

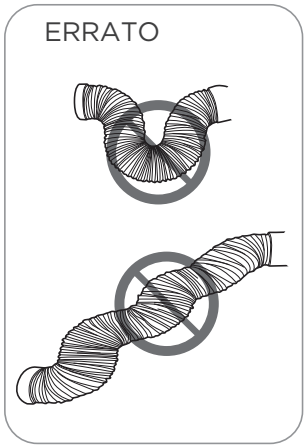

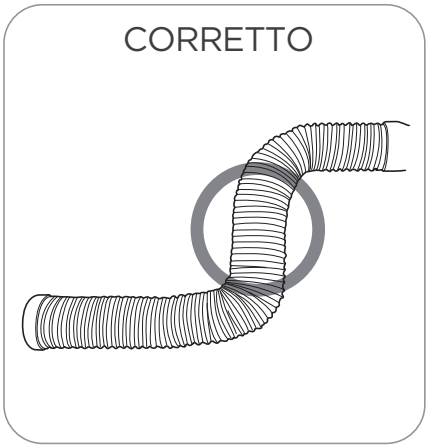

NOTA:

Per garantire un funzionamento corretto, NON allungare o piegare eccessivamente il tubo. Assicurarsi che non vi siano ostacoli intorno all'uscita dell'aria del tubo di scarico (nell'ordine di 500 mm) per garantire il corretto funzionamento del sistema di scarico.
Tutte le illustrazioni contenute nel manuale servono unicamente a titolo esplicativo. Il condizionatore in uso potrebbe essere leggermente diverso. Prevarrà la forma effettiva.

Guida all'installazione

Modello A

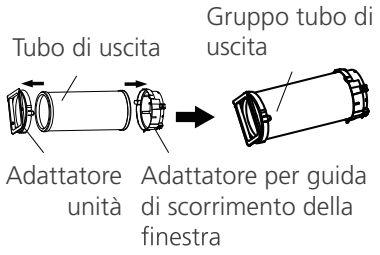

Modello B

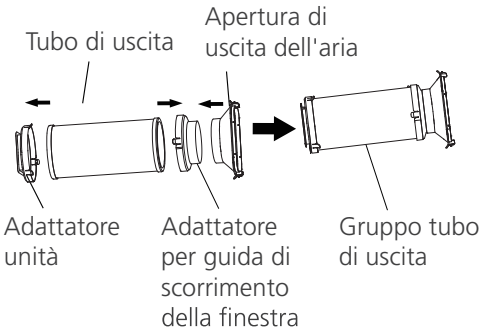

Modello C

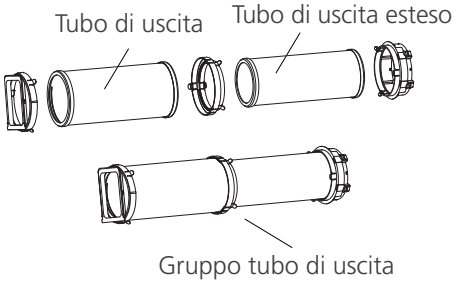

Modello D

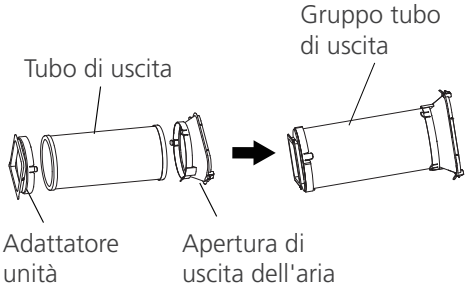

1

Installazione del gruppo del tubo di uscita (in base al tipo di finestra)

Premere il tubo di uscita (o il tubo di uscita esteso) nell'adattatore della guida di scorrimento della finestra e nell'adattatore dell'unità, che vengono bloccati automaticamente dalle fibbie elastiche degli adattatori.

NOTA:
installare il gruppo del tubo di uscita in base ai raccordi presenti nel kit.

Collegare l'adattatore all'unità e alla finestra

Modello A

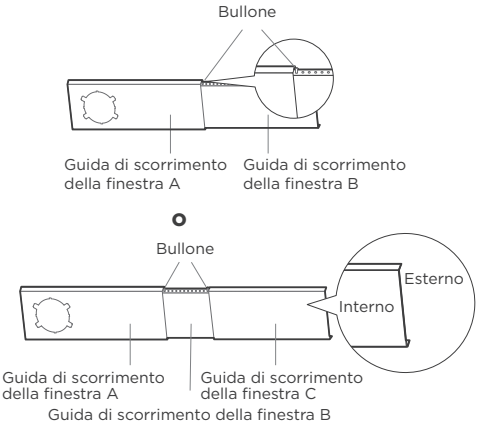

Modello B

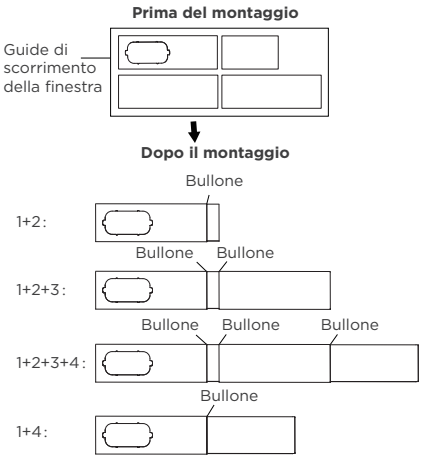

Modello C

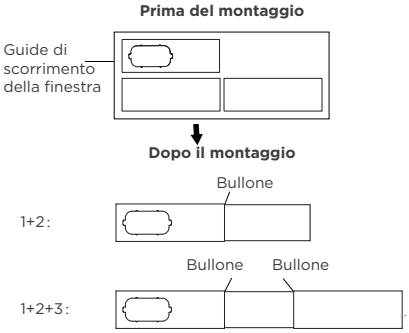

2

Preparazione della guida di scorrimento della finestra regolabile

Scegliere la guida di scorrimento della finestra in base alle dimensioni della finestra.
Potrebbe necessario accorciarla per rispettare le dimensioni della finestra; fare attenzione a tagliarla correttamente.
Utilizzare i bulloni per fissare le guide di scorrimento della finestra una volta regolate alla lunghezza corretta.

NOTA:
l'installazione della guide di scorrimento della finestra deve essere effettuata in base agli accessori contenuti nel kit e alla larghezza della finestra.

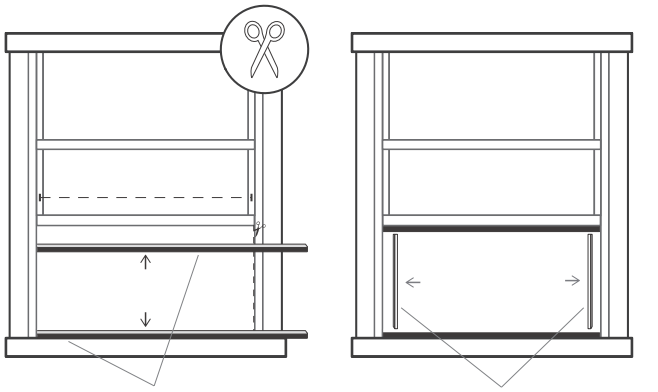

Installazione su finestra a ribalta

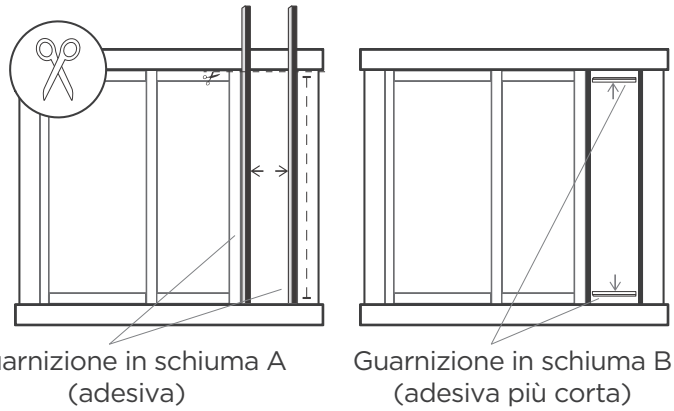

Installazione su finestra scorrevole

3

Sigillatura completa della finestra

Tagliare le guarnizioni di schiuma adesiva A e B alla lunghezza corretta e fissarle all'anta e al telaio della finestra come illustrato.

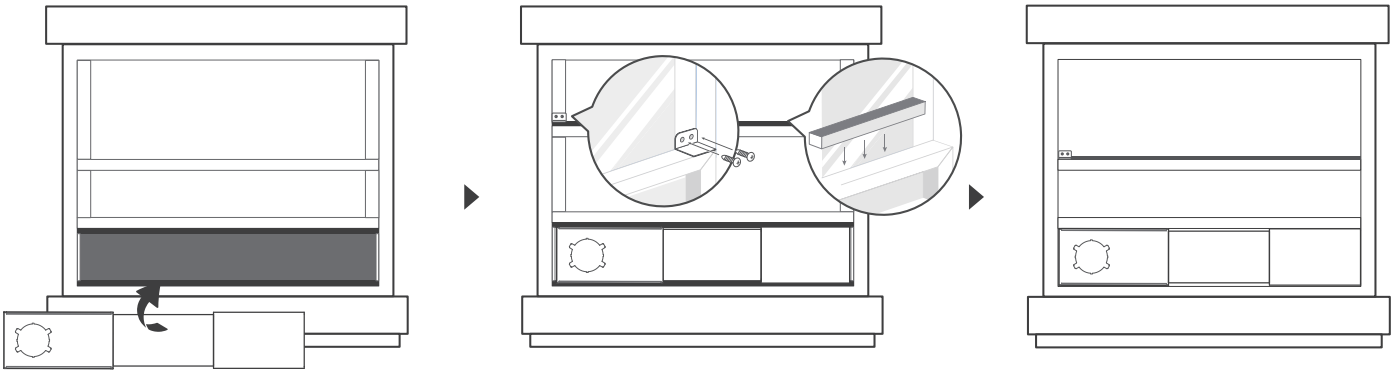

4

Installazione su finestra a ribalta

Passaggio 1: Inserire il gruppo guida di scorrimento della finestra nell'apertura della finestra.
Passaggio 2: Tagliare la striscia di schiuma non adesiva C adattandola alla larghezza della finestra. Inserire la guarnizione tra il vetro e il telaio della finestra per evitare che l'aria e gli insetti entrino nella stanza.
Passaggio 3: Se lo si desidera, installare la staffa di sicurezza con 2 viti come illustrato.

NOTA:
Una volta preparati il gruppo del tubo di uscita e la guida di scorrimento della finestra regolabile, scegliere uno dei due metodi di installazione seguenti.

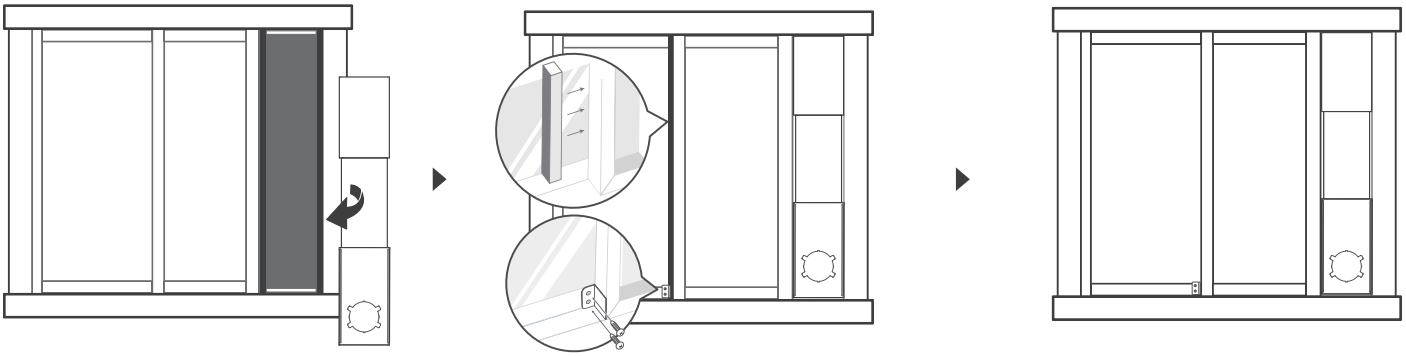

5

Installazione su finestra scorrevole

Passaggio 1: Inserire il gruppo guida di scorrimento della finestra nell'apertura della finestra.
Passaggio 2: Tagliare la guarnizione di schiuma non adesiva C adattandola all'altezza della finestra. Inserire la guarnizione tra il vetro e il telaio della finestra per evitare che l'aria e gli insetti entrino nella stanza.
Passaggio 3: Se lo si desidera, installare la staffa di sicurezza con 2 viti come illustrato.

NOTA:
Una volta preparati il gruppo del tubo di uscita e la guida di scorrimento della finestra regolabile, scegliere uno dei due metodi di installazione seguenti.

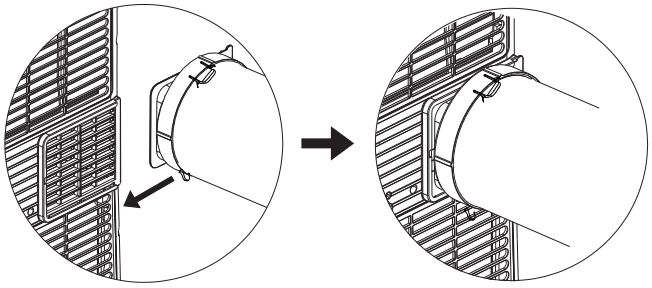

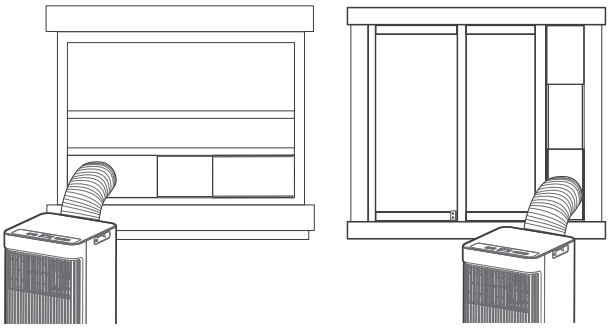

Installazione su finestra a ribalta **Installazione su finestra scorrevole**

6

Installare il gruppo del tubo di uscita sull'unità

Spingere il tubo di uscita nell'apertura della presa d'aria dell'unità, seguendo la direzione della freccia.

7

Collegare l'adattatore all'unità e alla finestra

Quindi, inserire l'adattatore della guida di scorrimento della finestra nel foro della guida di scorrimento della finestra.

Conoscere le funzionalità della propria unità AC

Istruzioni per l'uso del controllo elettronico

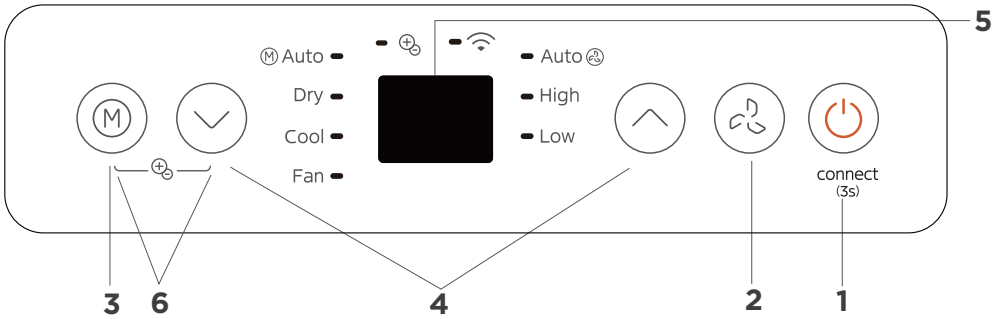

1. Pulsante di alimentazione

Pulsante On/Off (Accensione/Spegnimento).
Funzione wireless (in alcuni modelli) Usata per avviare la modalità di connessione wireless. Se si utilizza per la prima volta la funzione wireless, tenere premuto il pulsante di accensione per 3 secondi per avviare la modalità di connessione wireless. Il display LED visualizza "AP" per indicare che è possibile impostare la connessione wireless. Se la connessione (con router) avviene entro 8 minuti, l'unità esce automaticamente dalla modalità di connessione wireless e l'indicatore wireless si accende. Se la connessione non avviene entro 8 minuti, l'unità esce automaticamente dalla modalità di connessione wireless. Una volta avvenuta la connessione wireless, premere contemporaneamente i pulsanti POWER (ACCENSIONE) e GIÙ (⌄) per 3 secondi per disattivare la funzione wireless; sul display LED viene visualizzato "Off" per 3 secondi. Premere nuovamente i pulsanti POWER (ACCENSIONE) e SU (⌃) per attivare la funzione wireless; sul display LED viene visualizzato "On" per 3 secondi.

NOTA: Se si riavvia la funzione wireless, potrebbe essere necessario un po' di tempo per connettersi automaticamente alla rete.

2. Pulsante FAN (Ventola)

Premere per controllare la velocità della ventola e scegliere tra le seguenti tre impostazioni: HIGH, LOW e AUTO (ALTA, BASSA e AUTOMATICA). L'indicatore della velocità della ventola si accende in base all'impostazione corrispondente della ventola.

3. Pulsante MODE (Modalità)

Utilizzato per selezionare la modalità operativa appropriata. Ogni volta che si preme il pulsante, è possibile selezionare una modalità secondo la sequenza AUTO (AUTOMATICA), DRY (DEUMIDIFICAZIONE), COOL (RAFFREDDAMENTO) e FAN (VENTILAZIONE). L'indicatore della modalità si accende in base all'impostazione corrispondente.

NOTA: In modalità AUTO (AUTOMATICA), la velocità di ventilazione viene regolata automaticamente.

Modalità AUTO (AUTOMATICA)
Premere il pulsante "MODE" (MODALITÀ) finché non si accende l'indicatore "Auto" (Automatica). In questa modalità, la velocità della ventola o la temperatura vengono regolate automaticamente.

Modalità COOL (RAFFREDDAMENTO)
Premere il pulsante "MODE" (Modalità) finché non si accende l'indicatore "COOL" (Raffreddamento).
Premere i pulsanti SU o GIÙ " ⌃ " o " ⌄ " per selezionare la temperatura della stanza desiderata.
La temperatura può essere impostata entro un intervallo compreso tra 16-30 °C / 60-86 °F.
Premere il pulsante "FAN" (Ventola) per selezionare la velocità di ventilazione.

Modalità DRY (DEUMIDIFICAZIONE)
Premere il pulsante "MODE" (Modalità) finché non si accende l'indicatore "Dry" (Deumidificazione).
In questa modalità, non è possibile regolare la velocità di ventilazione o la temperatura. Il motore della ventola funziona a bassa automatica.

NOTA: Inoltre, tenere le finestre e le porte chiuse per una deumidificazione ottimale. Non avvicinare il condotto alla finestra.

Modalià FAN (VENTILAZIONEt)
Premere il pulsante "MODE" (Modalità) finché non si accende l'indicatore "FAN" (Ventilazione).
Premere il pulsante "FAN SPEED" (Velocità ventola) sul telecomando per selezionare la velocità di ventilazione. La temperatura non può essere regolata.
Non avvicinare il condotto alla finestra.

4. Pulsanti SU e GIÙ

Consente di regolare (aumentare/diminuire) le impostazioni della temperatura con incrementi di 1 °C / 2 °F (o 1 °F) in un intervallo compreso tra 16 °C / 60 °F e 30 °C / 88 °F (o 86 °F).

NOTA: Sul pannello di controllo è possibile visualizzare la temperatura in gradi Fahrenheit o gradi Celsius. Per passare da un'unità di misura all'altra, tenere premuti contemporaneamente i pulsanti Su e Giù per 3 secondi.

5. Funzione FAN (VENTILAZIONE)

Visualizza la temperatura impostata in modalità Cool (Raffreddamento) o Auto (Automatica). Visualizza la temperatura ambiente in modalità DRY (Deumidificazione) e FAN (Ventilazione).

Visualizza i codici di errore:
EH00-Errore EEPROM.
EH60-Errore del sensore della temperatura della stanza.
EH61-Errore del sensore della temperatura dell'evaporatore.
EC52-Errore del sensore della temperatura del condensatore (in alcuni modelli).
EH0b-Errore di comunicazione del pannello di visualizzazione.
Visualizza i codici di protezione:
P1- La vaschetta inferiore è piena. Collegare il tubo di scarico e scaricare l'acqua raccolta. Se la protezione scatta nuovamente, contattare l'assistenza.

NOTA: Quando si verifica uno dei malfunzionamenti sopra descritti, spegnere l'unità e verificare la presenza di eventuali ostruzioni. Riavviare l'unità; se il malfunzionamento persiste, spegnere l'unità e scollegare il cavo di alimentazione. Per l'assistenza rivolgersi al produttore, ai suoi tecnici dell'assistenza o a una persona avente una qualifica simile.

6. Modalità FRESH (FRESCO) (in alcuni modelli)

Premere contemporaneamente i pulsanti MODE (Modalità) e DOWN (GIÙ) (-) per 3 secondi per avviare la funzione FRESH (FRESCO); la spia corrispondente si accende, mentre il display LED visualizza "On" per 3 secondi (in alcuni modelli). Il generatore di ioni e acceso e contribuisce a purificare l'aria della stanza.
Premere di nuovo per 3 secondi per interrompere la funzione FRESH (Fresco); l'indicatore corrispondente si spegne (se presente), mentre sul display LED viene visualizzato "Off" per 3 secondi (in alcune unità).

7. Altre funzioni

Funzione FOLLOW ME/TEMP SENSING (Seguimi/Rilevamento temperatura) (in alcuni modelli)
Questa funzione può essere attivata SOLO con il telecomando. Sul pannello di controllo non è presente alcun indicatore. Il telecomando può essere utilizzato come termostato a distanza, consentendo un controllo preciso della temperatura nell'ambiente in cui si trova.
Per attivare la funzione Follow Me/Temp Sensing (Seguimi/Rilevamento temperatura), rivolgere il telecomando verso l'unità e premere il pulsante Follow Me/Temp Sensing (Seguimi/Rilevamento temperatura). Il telecomando invierà questo segnale all'unità AC finché non verrà nuovamente premuto il pulsante Follow Me/Temp Sensing (Seguimi/Rilevamento temperatura). Se l'unità non riceve il segnale Follow Me/Temp Sensing (Seguimi/Rilevamento temperatura) entro un intervallo di 7 minuti, l'unità uscirà dalla modalità Follow Me/Temp Sensing (Seguimi/Rilevamento temperatura).
NOTA: Questa funzione non è disponibile in modalità FAN o DRY (Ventilazione o Deumidificazione).

Guida allo scarico

Guida allo scarico in modalità di deumidificazione

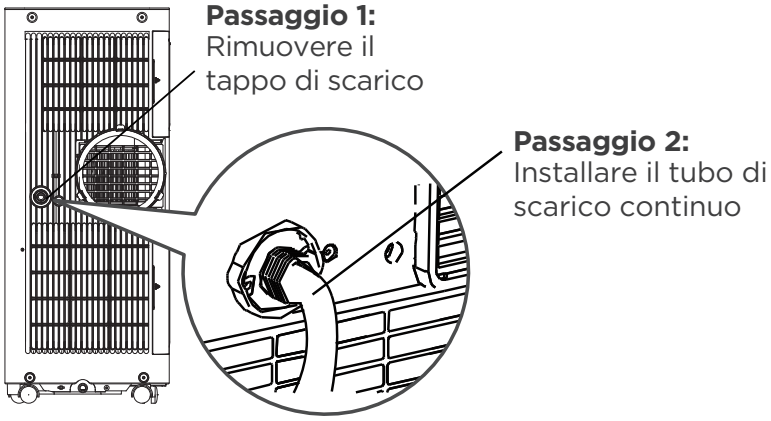

Durante il funzionamento in modalità di deumidificazione, rimuovere il tappo di scarico sul retro dell'unità e installare il connettore di scarico (raccordo universale femmina da 5/8") utilizzando un tubo flessibile da 3/4" (acquistato localmente). Per i modelli senza connettore di scarico, è sufficiente collegare il tubo di scarico al foro. Posizionare l'estremità aperta del tubo direttamente nell'area di scarico predisposta nel pavimento.

NOTA: Assicurarsi che il tubo sia ben fissato per evitare possibili perdite. Direzionare il tubo verso lo scarico, assicurandosi che non sia attorcigliato per non impedire il flusso dell'acqua. Inserire l'estremità del tubo nello scarico e assicurarsi che l'estremità del tubo sia collocata in basso, per far scorrere l'acqua senza problemi. Quando non si utilizza il tubo di scarico continuo, assicurarsi che il tappo di scarico sia installato saldamente per evitare possibili perdite.

Guida allo scarico della vaschetta di raccolta dell'acqua

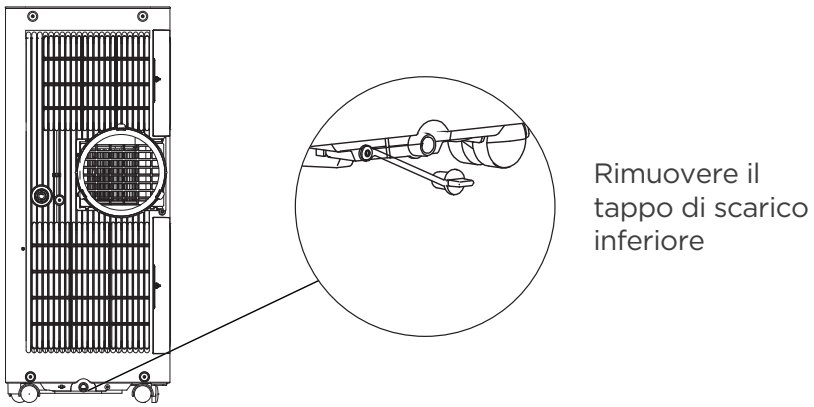

Quando l'acqua nella vaschetta inferiore raggiunge il livello prestabilito, l'apparecchio emette 8 segnali acustici e il display digitale visualizza "P1". A questo punto, il processo di climatizzazione/deumidificazione si interrompe immediatamente. Tuttavia, il motore della ventola continuerà a funzionare (ciò è normale). Spostare con cautela l'unità in un punto di scarico, rimuovere il tappo di scarico inferiore e lasciare che l'acqua defluisca. Reinstallare il tappo di scarico inferiore e riavviare l'unità fino a quando il simbolo "P1" scompare. Se l'errore si ripete, contattare l'assistenza.

NOTA: Prima di utilizzare l'unità, assicurarsi di reinstallare saldamente il tappo di scarico inferiore per evitare possibili perdite.

Pulizia e manutenzione

Istruzioni per la pulizia e la manutenzione dell'unità AC.

Pulizia del filtro dell'aria e dell'armadio

Pulire l'unità con un panno umido e privo di pelucchi e un detergente delicato.
Asciugare l'unità con un panno asciutto e privo di pelucchi.

Suggerimenti per la manutenzione

- Assicurarsi di pulire il filtro dell'aria ogni 2 settimane per ottenere prestazioni ottimali.
- La vaschetta di raccolta dell'acqua deve essere svuotata immediatamente quando si verifica l'errore P1 e prima dello stoccaggio, per evitare la formazione di muffe.
- Nelle case in cui sono presenti animali, è necessario pulire periodicamente la griglia per evitare che il flusso d'aria si blocchi a causa dei peli degli animali.

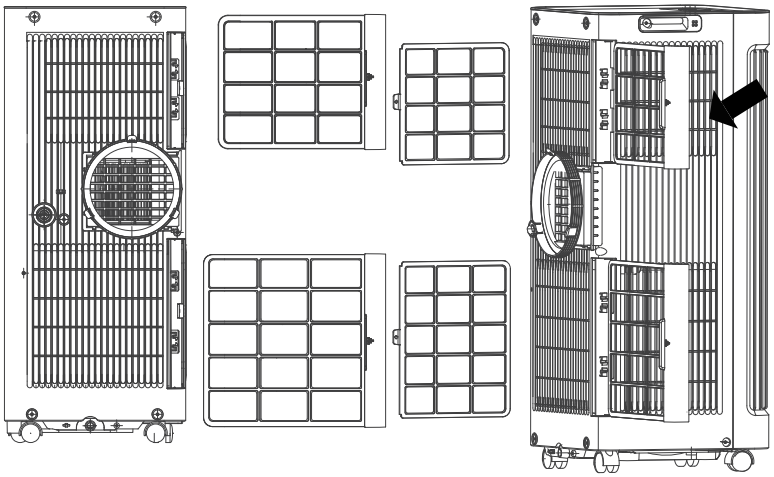

Ruotare il filtro dell'aria

ATTENZIONE:

NON azionare l'unità senza filtro, in quanto lo sporco e la lanugine potrebbero intasarlo e ridurne le prestazioni.

ATTENZIONE:

- Scollegare sempre l'unità prima di procedere alla pulizia o alla manutenzione.
- NON utilizzare liquidi infiammabili o prodotti chimici per pulire l'unità.
- NON lavare l'unità sotto l'acqua corrente. Ciò provoca un pericolo elettrico.
- NON mettere in funzione l'unità se il cavo di alimentazione è stato danneggiato durante la pulizia. Il cavo di alimentazione danneggiato deve essere sostituito con un nuovo cavo fornito dal produttore.

Riporre l'unità quando non viene utilizzata.

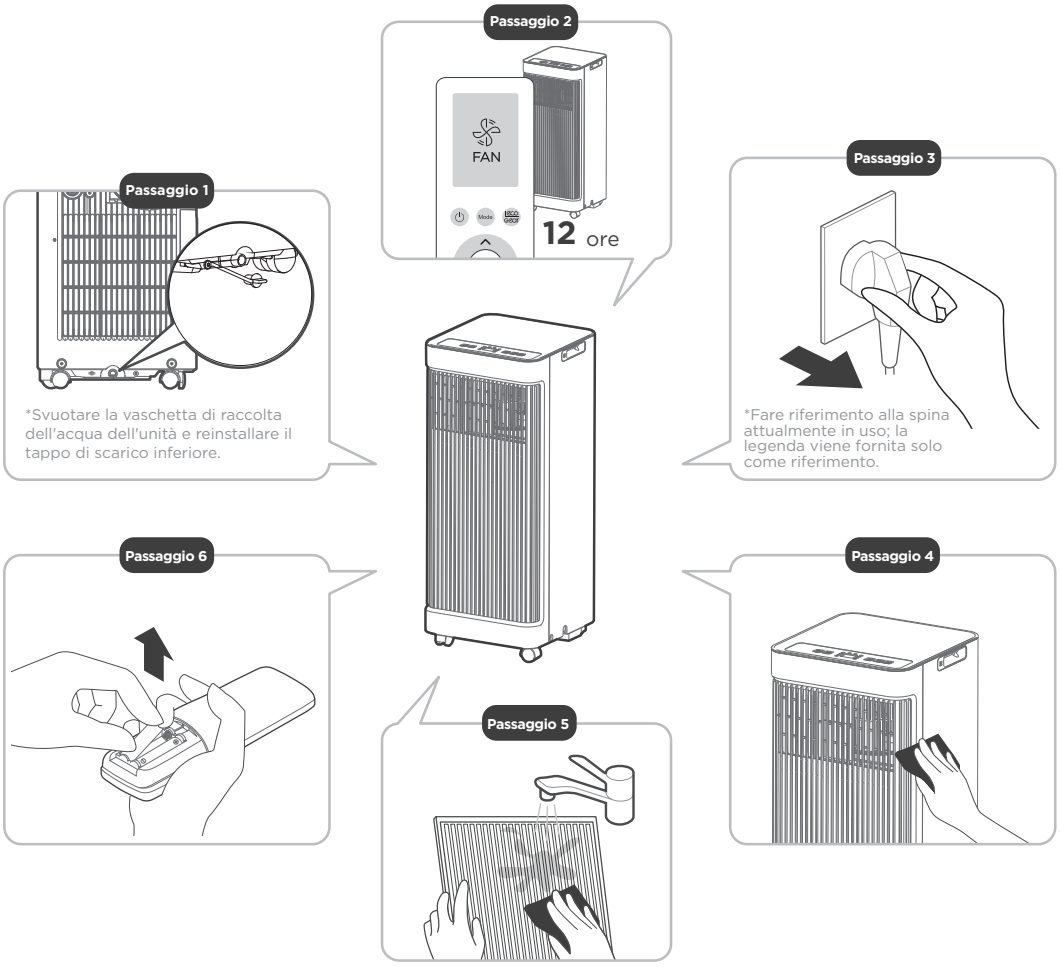

- Svuotare la vaschetta di raccolta dell'acqua dell'unità seguendo le istruzioni riportate nella sezione seguente.
- Prima di riporre l'apparecchio, farlo funzionare in modalità FAN (Ventilazione) per 12 ore in un ambiente caldo, in modo che si asciughi e prevenire così la formazione di muffa.
- Spegnere l'apparecchio e scollegare la spina.
- Pulire il filtro dell'aria seguendo le istruzioni riportate nella sezione precedente. Reinstallare il filtro pulito e asciutto prima di riporre l'apparecchio.
- Rimuovere le batterie dal telecomando.

NOTA:

- Conservare l'unità in un luogo fresco e buio. L'esposizione alla luce diretta del sole o a caldo estremo può ridurre la durata dell'unità.

- Il mobile e la parte anteriore possono essere spolverati con un panno asciutto, o lavati con un panno inumidito con una soluzione di acqua tiepida e detergente liquido per piatti.
  Risciacquare accuratamente e asciugare. Non utilizzare detergenti aggressivi, cera o lucidante nella parte anteriore del mobile. Assicurarsi di strizzare l'acqua in eccesso dal panno prima di utilizzarlo intorno ai comandi. Un eccesso di acqua intorno o sui comandi può causare danni all'unità.

RISOLUZIONE DEI PROBLEMI

Problemi comuni

I seguenti problemi non rappresentano un malfunzionamento e nella maggior parte dei casi non richiedono una riparazione.

Problema	Possibili cause	Soluzione
L'unità non si accende quando si preme il pulsante di ACCENSIONE/ SPEGNIMENTO	Codice di protezione P1	La vaschetta di raccolta dell'acqua è piena. Spegnere l'unità, scaricare l'acqua dalla vaschetta di raccolta dell'acqua e riavviare l'unità.
	In modalità COOL (Raffreddamento): la temperatura ambiente è inferiore a quella impostata	Reimpostare la temperatura
L'unità non si raffredda bene	Il filtro dell'aria è bloccato da polvere o peli di animali	Spegnere l'unità e pulire il filtro attenendosi alle istruzioni
	Il livello di refrigerante nell'unità è basso	Spegnere l'unità, scollegare il tubo, verificare che non vi siano ostruzioni e ricollegare il tubo
	L'impostazione della temperatura è troppo alta	Contattare un tecnico dell'assistenza per ispezionare l'apparecchio e riempire il refrigerante
	Le finestre e le porte della stanza sono aperte	Diminuire la temperatura impostata
	La superficie della stanza è troppo ampia	Assicurarsi che tutte le finestre e le porte siano chiuse
	Ci sono fonti di calore all'interno della stanza	Controllare nuovamente l'area di raffreddamento
	Es befinden sich Wärmequellen im Raum	Se possibile, rimuovere le fonti di calore.
L'unità è rumorosa e produce eccessive vibrazioni	Il pavimento non è ben livellato	Collocare l'unità su una superficie piana e a livello
	Il filtro dell'aria è bloccato da polvere o peli di animali	Spegnere l'unità e pulire il filtro attenendosi alle istruzioni
L'unità emette un gorgoglio	Questo rumore è causato dal flusso di refrigerante all'interno dell'unità	Ciò è normale.

comfee

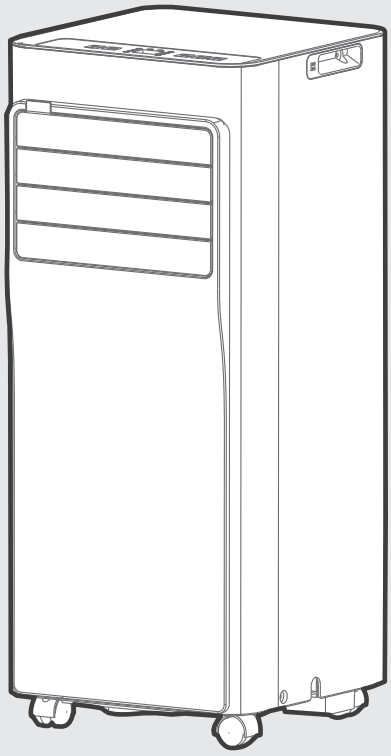

AIRE ACONDICIONADO TIPO MÓVIL (acondicionador de aire local)

MANUAL DE USUARIO

NÚMERO DE MODELO:

CPPA-07CRN7-QB6
CPPA-08CRN7-QB6
CPPA-09CRN7-QB6

Avisos de advertencia: Antes de usar este producto, lea atentamente este manual y consérvelo para futuras referencias. El diseño y las especificaciones están sujetos a cambios sin previo aviso para la mejora del producto.
Consulte con su distribuidor o fabricante para obtener más detalles.
El diagrama anterior es únicamente de referencia. Tome como referencia el aspecto del producto real.

ÍNDICE DE MATERIAS

Precauciones de seguridad ---------- 02

Preparación previa a la instalación

Antes de empezar ---------- 12
Vista general del producto ---------- 14

Instrucciones de instalación

Resumen de la instalación ---------- 16
Guía de instalación ---------- 19

Instrucciones de funcionamiento

Conozca su aire acondicionado ---------- 22
Guía de drenaje ---------- 24
Limpieza y mantenimiento ---------- 25
Guarde la unidad cuando no la utilice ---------- 26
PROBLEMAS Y SOLUCIONES ---------- 27

Precauciones de seguridad

Debe leer el mensaje de advertencia.

Es muy importante que lea las Precauciones de seguridad antes del funcionamiento y de la instalación. Una instalación incorrecta por ignorar las instrucciones puede causar daños o lesiones graves.
La gravedad de los daños o lesiones potenciales se clasifica como ADVERTENCIA o PRECAUCIÓN.

Explicación de los símbolos

⚠	**Advertencia** La palabra de señalización indica un peligro con un nivel de riesgo medio que, si no se evita, puede provocar la muerte o lesiones graves.
⚠	**Precaución** Das Signalwort bezeichnet eine Gefahr mit geringerem Risiko, bei Nichtbeachtung kann es zu leichten oder mittelschweren Verletzungen führen.

¡Lea detenidamente estas instrucciones de funcionamiento antes de usar/poner en funcionamiento la unidad y guárdelas cerca del lugar de la instalación o de la unidad para consultas futuras!

⚠ ADVERTENCIA

- La instalación debe realizarse de acuerdo con las instrucciones de instalación. Una instalación incorrecta puede provocar fugas de agua, descargas eléctricas o incendios.
- Utilice únicamente los accesorios y piezas incluidos y las herramientas especificadas para la instalación.
  El uso de piezas no estándar puede provocar fugas de agua, descargas eléctricas, incendios y lesiones o daños materiales.
- Asegúrese de que la toma de corriente que utiliza está conectada a tierra y tiene el voltaje adecuado. El cable de alimentación está equipado con un enchufe de tres clavijas con toma de tierra para proteger contra descargas eléctricas. La información sobre el voltaje se encuentra en la placa de características de la unidad.
- Su unidad debe utilizarse en un receptáculo de pared debidamente conectado a tierra. Si el receptáculo de pared que pretende utilizar no está adecuadamente conectado a tierra o protegido por un fusible de retardo o un disyuntor (el fusible o disyuntor necesario viene determinado por la corriente máxima de la unidad. La corriente máxima se indica en la placa de características situada en la unidad), solicite a un electricista cualificado la instalación del receptáculo adecuado.
- No toque la unidad con las manos mojadas o húmedas ni cuando esté descalzo.
- Si el aparato de aire acondicionado sufre un golpe durante su uso, apáguelo y desenchúfelo de la red eléctrica inmediatamente. Inspeccione visualmente la unidad para asegurarse de que no presenta daños. Si sospecha que la unidad ha resultado dañada, póngase en contacto con un técnico o con el servicio de atención al cliente para obtener ayuda.
- En caso de tormenta, debe cortarse la corriente para evitar daños en la máquina debidos a los rayos.

- Su aire acondicionado debe utilizarse de forma que esté protegido de la humedad, por ejemplo, condensación, salpicaduras de agua, etc. No coloque ni guarde su aire acondicionado donde pueda caerse o ser arrastrado por el agua o cualquier otro líquido.
  Desenchúfelo inmediatamente si ocurriera.
- Instale la unidad en una superficie plana y resistente.
  De lo contrario, podrían producirse daños o ruidos y vibraciones excesivos.
- La unidad debe mantenerse libre de obstrucciones para garantizar su correcto funcionamiento y mitigar los riesgos de seguridad.
- No modifique la longitud del cable de alimentación ni utilice un alargador para alimentar la unidad.
- No comparta una misma toma de corriente con otros aparatos eléctricos. Una alimentación inadecuada puede provocar un incendio o una descarga eléctrica.
- No instale el aparato de aire acondicionado en una habitación húmeda, como un baño o una lavandería. Demasiada exposición al agua puede causar un cortocircuito en los componentes eléctricos.
- No instale la unidad en un lugar que pueda estar expuesto a gas combustible, ya que podría provocar un incendio.
- La unidad dispone de ruedas para facilitar su desplazamiento. Asegúrese de no utilizar las ruedas sobre moqueta gruesa o para rodar sobre objetos, ya que podrían provocar vuelcos.
- No opere una unidad que se haya caído o dañado.
- El aparato con calentador eléctrico deberá tener al menos 1 metro de espacio respecto a los materiales combustibles.
- Todo el cableado debe realizarse estrictamente de acuerdo con el diagrama de cableado situado en el interior de la unidad.
- La placa de circuitos de la unidad (PCB) está diseñada con un fusible para proporcionar protección contra sobrecorriente. Las especificaciones del fusible están impresas en la placa del circuito, como por ejemplo: T 3,15 A/250 V, etc.
- Cuando la función de drenaje de agua no esté en uso, mantenga el tapón de drenaje superior e inferior firmemente sujeto a la unidad para deshacerse de la asfixia. Cuando no utilice el tapón de vaciado, guárdelo con cuidado para evitar que los niños se atraganten.

⚠ PRECAUCIÓN

- Este aparato puede usarse por niños con edades de 8 años o más y personas con capacidades físicas, mentales o sensoriales reducidas o falta de conocimientos o experiencia si se les ha ofrecido supervisión o instrucción respecto al uso del aparato de forma segura y entienden los riesgos que implica. Los niños no deben jugar con el aparato. La limpieza y el mantenimiento del usuario no deben ser realizados por niños sin supervisión.
- Este dispositivo no está diseñado para ser utilizado por personas (incluidos niños) con capacidades físicas, sensoriales o mentales reducidas o con falta de experiencia y conocimientos, a menos que hayan sido instruidos o supervisados sobre el uso del dispositivo por parte de una persona responsable de su seguridad. Los niños deben estar supervisados para garantizar que no jueguen con el aparato. Los niños deben estar supervisados en todo momento cuando estén alrededor del equipo.
- Si el cable de alimentación estuviera dañado, debe sustituirlo el fabricante, su agente de servicio o una persona con cualificaciones similares para evitar riesgos.

- No utilice el producto para fines distintos a los descritos en estas instrucciones.
- Antes de limpiar el aparato, apáguelo y desenchúfelo.
- Desconecte la alimentación si de ella salen sonidos extraños, olor o humo.
- No pulse los botones del panel de control con otra cosa que no sean los dedos.
- No retire ninguna cubierta fija. No utilice nunca este aparato si no funciona correctamente o si se ha caído o dañado.
- No haga funcionar ni detenga la unidad introduciendo o extrayendo el enchufe del cable de alimentación.
- No utilice productos químicos peligrosos para limpiar o entrar en contacto con la unidad. No utilice el aparato en presencia de sustancias o vapores inflamables como alcohol, insecticidas, gasolina, etc.
- Antes de realizar la limpieza o el mantenimiento, se debe desconectar el aparato de la corriente.
- No retire ninguna cubierta fija. No utilice nunca este aparato si no funciona correctamente o si se ha caído o dañado.
- No pase el cable por debajo de la moqueta. No cubra el cable con alfombras, correderas o revestimientos similares. No pase el cable por debajo de muebles o electrodomésticos. Coloque el cable alejado de la zona de tránsito y donde no se pueda tropezar con él.
- No utilice la unidad con un cable, enchufe, fusible de alimentación o disyuntor dañados. Deseche la unidad o devuélvala a un servicio técnico autorizado para su examen y/o reparación.
- Para reducir el riesgo de incendio o descarga eléctrica, no utilice este ventilador con ningún dispositivo de control de velocidad de estado sólido.
- El aparato deberá instalarse de acuerdo con la normativa nacional sobre cableado.
- Póngase en contacto con el servicio técnico autorizado para la reparación o el mantenimiento de esta unidad.
- Póngase en contacto con el instalador autorizado para la instalación de esta unidad.
- No cubra ni obstruya las rejillas de entrada o salida.
- Transporte siempre el acondicionador de aire en posición vertical y colóquelo sobre una superficie estable y nivelada durante su uso.
- Póngase siempre en contacto con una persona cualificada para realizar las reparaciones. Si el cable de alimentación dañado debe ser sustituido por un nuevo cable de alimentación obtenido del fabricante del producto y no reparado.
- Sujete la clavija por la cabeza del enchufe al sacarla.
- Apague el producto cuando no lo utilice.
- Cómo fijar el aparato a su soporte, consulter las instrucciones de instalación.

Nota sobre los gases fluorados **(no aplicable al equipo que utiliza refrigerante R290)**

1. Los gases fluorados de efecto invernadero están contenidos en equipos herméticamente cerrados. Para obtener información específica sobre el tipo, la cantidad y el equivalente de CO2 en toneladas del gas fluorado de efecto invernadero (en algunos modelos), consulte la etiqueta correspondiente en la propia unidad.
2. La instalación, el servicio, el mantenimiento y la reparación de este equipo deben ser realizados por un técnico certificado.
3. La desinstalación y el reciclaje del producto deben ser realizados por un técnico certificado.

⚠ ADVERTENCIA para el uso del refrigerante R290

- No utilice medios para acelerar el proceso de descongelación o para limpiar, distintos de los recomendados por el fabricante.
- El aparato deberá almacenarse en una habitación sin fuentes de ignición en funcionamiento continuo (por ejemplo: llamas abiertas, un aparato de gas en funcionamiento o un calentador eléctrico en funcionamiento).
- No perforar ni quemar.
- Tenga en cuenta que los refrigerantes pueden no contener olor.
- El aparato debe instalarse, ponerse en funcionamiento y almacenarse en una habitación con una superficie de suelo acorde con la cantidad de refrigerante a cargar. Para obtener información específica sobre el tipo de gas y la cantidad, consulte la etiqueta correspondiente en la propia unidad. Cuando existan diferencias entre la etiqueta y el manual en la descripción de la superficie mínima de la sala, prevalecerá la descripción de la etiqueta.

Para R290

Cantidad de refrigerante (kg)	Superficie mínima de la habitación(m^2)	Cantidad de refrigerante (kg)	Superficie mínima de la habitación(m^2)
⩽ 0,0836	4	> 0,1881 and ⩽ 0,2090	10
>0,0836 and ⩽0,1045	5	>0,2090 and ⩽0,2299	11
>0,1045 and ⩽ 0,1254	6	>0,2299 and ⩽ 0,2508	12
>0,1254 and ⩽ 0,1463	7	>0,2508 and ⩽ 0,2717	13
>0,1463 and ⩽ 0,1672	8	>0,2717 and ⩽ 0,2926	14
>0,1672 and ⩽ 0,1881	9	>0,2926 and ⩽ 0,3040	15

- Deberá respetarse la normativa nacional sobre gases. Mantenga las aberturas de ventilación libres de obstrucciones.
- El aparato deberá almacenarse de forma que se evite que se produzcan daños mecánicos.
- Una advertencia de que el aparato debe almacenarse en una zona bien ventilada en la que el tamaño de la habitación se corresponda con el área de la habitación especificada para el funcionamiento.
- Toda persona que trabaje o intervenga en un circuito de refrigerante debe estar en posesión de un certificado válido de una autoridad de evaluación acreditada por la industria, que autorice su competencia para manipular refrigerantes de forma segura de acuerdo con una especificación de evaluación reconocida por la industria.
- El mantenimiento solo se realizará según las recomendaciones del fabricante del equipo. El mantenimiento y las reparaciones que requieran la asistencia de otro personal cualificado se llevarán a cabo bajo la supervisión de la persona competente en el uso de refrigerantes inflamables.
- Siga cuidadosamente las instrucciones para manipular, instalar, limpiar y realizar el mantenimiento del aire acondicionado para evitar cualquier daño o peligro. El refrigerante inflamable se utiliza en el aire acondicionado. Cuando realice el mantenimiento o deseche el acondicionador de aire, el refrigerante (R32 o R290) deberá recuperarse adecuadamente, no deberá verterse al aire directamente.
- No debe haber ningún fuego abierto o dispositivo como un interruptor que pueda generar chispas/arcos alrededor del acondicionador de aire para evitar provocar la ignición del refrigerante inflamable utilizado.
- Siga cuidadosamente las instrucciones para almacenar o realizar el mantenimiento del aire acondicionado y evitar cualquier daño mecánico.

- El refrigerante inflamable se utiliza en el aire acondicionado. Siga atentamente las instrucciones para evitar cualquier peligro. Para obtener información especial sobre el tipo de gas y la cantidad, consulte la etiqueta correspondiente del propio aparato.
- El aparato deberá almacenarse en una habitación sin llamas abiertas en funcionamiento continuo (por ejemplo, un aparato de gas en funcionamiento) ni fuentes de ignición (por ejemplo, un calentador eléctrico en funcionamiento).

Precaución:
Riesgo de incendio/materiales inflamables (requerido solo para unidades R32/R290)

Explicación de los símbolos que aparecen en la unidad (solo para unidad que utilicen el refrigerante R32/R290):

	ADVERTENCIA	Este símbolo indica que este aparato utiliza un refrigerante inflamable. Si se produce una fuga del refrigerante y queda expuesto a una fuente de ignición externa, existe riesgo de incendio.
	PRECAUCIÓN	Este símbolo indica que debe leer atentamente el manual de instrucciones.
	PRECAUCIÓN	Este símbolo indica que el personal de servicio debe manipular este equipo teniendo en cuenta el manual de instalación.
	PRECAUCIÓN	Este símbolo indica que hay información disponible, como el manual de instrucciones o el manual de instalación.

1. Transporte de equipos que contengan refrigerantes inflamables Consulte las normas de transporte
2. Marcado del equipo mediante señales Consulte la normativa local.
3. Eliminación de equipos que utilicen refrigerantes inflamables: consulte la normativa nacional.
4. Almacenamiento de equipos/aparatos. El almacenamiento del equipo debe realizarse de acuerdo con las instrucciones del fabricante.
5. Almacenamiento del material embalado (no vendido). La protección del paquete de almacenamiento debe construirse de tal forma que los daños mecánicos al equipo dentro del paquete no provoquen una fuga de la carga de refrigerante. El número máximo de piezas de equipo que se permite almacenar juntas vendrá determinado por la normativa local.
6. Información sobre el mantenimiento

1) Controles en la zona
   Antes de empezar a trabajar en sistemas que contengan refrigerantes inflamables, es necesario realizar comprobaciones de seguridad para garantizar que se minimiza el riesgo de ignición. Para reparar el sistema de refrigeración, deberán cumplirse las siguientes precauciones antes de realizar trabajos en el sistema.
2) Procedimiento de trabajo
   Los trabajos se realizarán según un procedimiento controlado para reducir al mínimo el riesgo de presencia de gases o vapores inflamables durante su realización.

3) Área de trabajo general

Todo el personal de mantenimiento y otras personas que trabajen en la zona deberán recibir instrucciones sobre la naturaleza del trabajo que se está realizando. Se evitará el trabajo en espacios confinados. El área alrededor del espacio de trabajo deberá estar seccionada. Asegúrese de que las condiciones dentro de la zona se han hecho seguras mediante el control del material inflamable.

4) Comprobación de la presencia de refrigerante

Se debe comprobar la zona con un detector de refrigerante adecuado antes y durante el trabajo, para garantizar que el técnico es consciente de la existencia de atmósferas potencialmente inflamables. Asegúrese de que el equipo de detección de fugas utilizado es adecuado para su uso con refrigerantes inflamables, es decir, que no produce chispas, está adecuadamente sellado o es intrínsecamente seguro.

5) Presencia de extintor

Si se va a realizar algún trabajo en caliente en el equipo de refrigeración o en cualquiera de sus partes asociadas, deberá tenerse a mano el equipo de extinción de incendios adecuado. Tenga un extintor de polvo seco o CO2 junto a la zona de carga.

6) No hay fuentes de ignición

Ninguna persona que realice trabajos en relación con un sistema de refrigeración que implique dejar al descubierto cualquier tubería que contenga o haya contenido refrigerante inflamable utilizará fuentes de ignición de tal manera que pueda provocar riesgo de incendio o explosión. Todas las posibles fuentes de ignición, incluido el humo de los cigarrillos, deben mantenerse suficientemente alejadas del lugar de instalación, reparación, retirada y eliminación, durante las cuales es posible que se libere refrigerante inflamable al espacio circundante. Antes de empezar a trabajar, hay que inspeccionar la zona alrededor del equipo para asegurarse de que no hay peligros inflamables ni riesgos de ignición. Se colocarán señales de prohibido fumar.

7) Área ventilada

Asegúrese de que la zona está al aire libre o de que está adecuadamente ventilada antes de irrumpir en el sistema o realizar cualquier trabajo en caliente. Deberá mantenerse cierto grado de ventilación durante el periodo en que se realicen los trabajos. La ventilación debe dispersar de forma segura cualquier refrigerante liberado y, preferiblemente, expulsarlo externamente a la atmósfera.

8) Comprobaciones del equipo de refrigeración

Cuando se cambien componentes eléctricos, deberán ser aptos para su propósito y cumplir con la especificación correcta. En todo momento se seguirán las directrices de mantenimiento y servicio del fabricante.

En caso de duda, consulte con el departamento técnico del fabricante. Las siguientes comprobaciones se aplicarán a las instalaciones que utilicen refrigerantes inflamables: El tamaño de la carga es acorde con el tamaño de la sala en la que están instaladas las piezas que contienen refrigerante; la maquinaria de ventilación y las salidas funcionan adecuadamente y no están obstruidas; si se utiliza un circuito de refrigeración indirecto, se comprobará la presencia de refrigerante en el circuito secundario; el marcado del equipo sigue siendo visible y legible. Se corregirán las marcas y señales que sean ilegibles;Las tuberías o componentes de refrigeración se instalarán en una posición en la que sea improbable que queden expuestos a cualquier sustancia que pueda corroer los componentes que contengan refrigerante, a menos que los componentes estén construidos con materiales intrínsecamente resistentes a la corrosión o estén convenientemente protegidos contra dicha corrosión.

9) Comprobaciones de los dispositivos eléctricos

La reparación y el mantenimiento de los componentes eléctricos incluirán comprobaciones iniciales de seguridad y procedimientos de inspección de los componentes. Si existe un fallo que pueda comprometer la seguridad, no se conectará ningún suministro eléctrico al circuito hasta que se solucione satisfactoriamente. Si el fallo no puede corregirse inmediatamente pero es necesario continuar con el funcionamiento, se utilizará una solución temporal adecuada. Se informará de ello al propietario del equipo para que todas las partes estén informadas.

Las comprobaciones iniciales de seguridad deben garantizar:

que los condensadores estén descargados: esto se hará de forma segura para evitar la posibilidad de chispas; que no queden expuestos componentes eléctricos y cableado bajo tensión mientras se carga, recupera o purga el sistema; que haya continuidad de la conexión a tierra.

7. Reparaciones de componentes sellados

1) Durante las reparaciones a componentes sellados, se debe desconectar toda la corriente eléctrica del equipo sobre el que se va a trabajar antes de cualquier retirada de cubiertas selladas, etc. En caso de que sea absolutamente necesario disponer de alimentación eléctrica en el equipo durante su mantenimiento, se debe ubicar una forma de funcionamiento permanente de detección de fugas en el punto más crítico para avisar de una situación potencialmente peligrosa.

2) Se prestará especial atención a lo siguiente para garantizar que, al trabajar en los componentes eléctricos, no se altere la carcasa de forma que se vea afectado el nivel de protección. Esto incluirá daños en los cables, un número excesivo de conexiones, terminales que no se ajusten a las especificaciones originales, daños en las juntas, montaje incorrecto de los prensaestopas, etc. Asegúrese de que el aparato está montado de forma segura. Asegúrese de que las juntas o los materiales de sellado no se hayan degradado hasta el punto de que ya no sirvan para impedir la entrada de atmósferas inflamables. Las piezas de recambio se ajustarán a las especificaciones del fabricante.

NOTA: El uso de sellante de silicona puede inhibir la eficacia de algunos tipos de equipos de detección de fugas. No es necesario aislar los componentes intrínsecamente seguros antes de trabajar en ellos.

8. Reparación de componentes intrínsecamente seguros

No aplique ninguna carga inductiva o capacitiva permanente al circuito sin asegurarse de que no superará la tensión y la corriente permitidas para el equipo en uso. Los componentes intrínsecamente seguros son los únicos tipos en los que se puede trabajar en presencia de una atmósfera inflamable. El aparato de ensayo deberá tener la potencia nominal correcta. Sustituya los componentes únicamente por piezas especificadas por el fabricante.

Otras piezas pueden provocar la ignición del refrigerante en la atmósfera a causa de una fuga.

9. Cableado

Compruebe que el cableado no estará sometido a desgaste, corrosión, presión excesiva, vibraciones, bordes afilados o cualquier otro efecto ambiental adverso. La comprobación también tendrá en cuenta los efectos del envejecimiento o de las vibraciones continuas procedentes de fuentes como compresores o ventiladores.

10. Detección de refrigerantes inflamables

Bajo ninguna circunstancia se utilizarán fuentes potenciales de ignición en la búsqueda o detección de fugas de refrigerante. No se utilizará un soplete de halogenuros (o cualquier otro detector que utilice una llama desnuda).

11. Métodos de detección de fugas
Los siguientes métodos de detección de fugas se consideran aceptables para los sistemas que contienen refrigerantes inflamables. Se utilizarán detectores electrónicos de fugas para detectar refrigerantes inflamables, pero es posible que la sensibilidad no sea la adecuada o que sea necesario recalibrarlos. (el equipo de detección deberá calibrarse en una zona libre de refrigerantes).
Asegúrese de que el detector no es una fuente potencial de ignición y que es adecuado para el refrigerante utilizado. El equipo de detección de fugas se ajustará a un porcentaje del LFL del refrigerante y se calibrará para el refrigerante empleado y se confirmará el porcentaje adecuado de gas (25 % como máximo).
Los fluidos para la detección de fugas son adecuados para su uso con la mayoría de los refrigerantes, pero deberá evitarse el uso de detergentes que contengan cloro, ya que éste puede reaccionar con el refrigerante y corroer las tuberías de cobre. Si se sospecha de una fuga, se retirarán/extinguirán todas las llamas desnudas. Si se detecta una fuga de refrigerante que requiera soldadura, se recuperará todo el refrigerante del sistema o se aislará (mediante válvulas de cierre) en una parte del sistema alejada de la fuga. A continuación, se purgará nitrógeno libre de oxígeno (OFN) a través del sistema tanto antes como durante el proceso de soldadura fuerte.
12. Retirada y evacuación
Cuando se acceda al circuito de refrigerante para efectuar reparaciones o para cualquier otro fin, se utilizarán los procedimientos convencionales. Sin embargo, es importante que se sigan las mejores prácticas, ya que la inflamabilidad es un factor a tener en cuenta. Se seguirá el procedimiento siguiente: Elimine el refrigerante; purgue el circuito con gas inerte; evacúe; purgue de nuevo con gas inerte; abra el circuito cortando o soldando.
La carga de refrigerante se recuperará en los cilindros de recuperación correctos. El sistema se lavará con OFN para que la unidad sea segura. Puede que sea necesario repetir este proceso varias veces. No se utilizará aire comprimido ni oxígeno para esta tarea.El lavado se logrará rompiendo el vacío en el sistema con OFN y continuando el llenado hasta que se alcance la presión de trabajo, ventilando entonces a la atmósfera y, finalmente, tirando hacia abajo hasta alcanzar el vacío. Este proceso se repetirá hasta que no quede refrigerante en el sistema. Cuando se utilice la carga final de OFN, el sistema se purgará hasta la presión atmosférica para permitir que se realicen los trabajos. Esta operación es absolutamente esencial si se van a realizar operaciones de soldadura fuerte en la tubería. Asegúrese de que la salida de la bomba de vacío no esté cerca de ninguna fuente de ignición y de que haya ventilación disponible.
13. Procedimientos de carga
Además de los procedimientos de carga convencionales, deberán seguirse los siguientes requisitos. Asegúrese de que no se produce contaminación de los distintos refrigerantes al utilizar el equipo de carga. Las mangueras o líneas deberán ser lo más cortas posible para minimizar la cantidad de refrigerante que contienen. Los cilindros deberán mantenerse en posición vertical. Asegúrese de que el sistema de refrigeración está conectado a tierra antes de cargar el sistema con refrigerante. Etiquete el sistema cuando se haya completado la carga (si no lo ha hecho ya). Debe tenerse mucho cuidado para no sobrellenar el sistema de refrigeración. Antes de recargar el sistema deberá someterse a una prueba de presión con OFN. El sistema deberá someterse a una prueba de estanqueidad una vez finalizada la carga pero antes de la puesta en servicio. Se realizará una prueba de fugas de seguimiento antes de abandonar el lugar.

14. Desmantelamiento

Antes de llevar a cabo este procedimiento, es esencial que el técnico esté completamente familiarizado con el equipo y todos sus detalles. Se recomienda que todos los refrigerantes se recuperen de forma segura como buena práctica. Antes de realizar la tarea, se tomará una muestra de aceite y refrigerante en caso de que se requiera un análisis previo a la reutilización del refrigerante recuperado. Es esencial que se disponga de energía eléctrica antes de comenzar la tarea.

a) Familiarícese con el equipo y su funcionamiento.

b) Aísle eléctricamente el sistema.

c) Antes de intentar el procedimiento asegúrese de que: Se dispone de equipos de manejo mecánico, si es necesario, para manejar los cilindros refrigerantes; todo el equipo de protección personal está disponible y se usa correctamente.

Una persona competente supervisa el proceso de recuperación en todo momento; el equipo de recuperación y los cilindros cumplen con los estándares apropiados.

d) Bombee el sistema de refrigeración, si es posible.

e) Si no es posible hacer el vacío, haga un colector para poder extraer el refrigerante de varias partes del sistema.

f) Asegúrese de que el cilindro está situado en la báscula antes de proceder a la recuperación.

g) Ponga en marcha la máquina de recuperación y hágala funcionar de acuerdo con las instrucciones del fabricante.

h) No llene en exceso los cilindros. (no más del 80 % de volumen de carga líquida).

i) No supere la presión máxima de trabajo del cilindro, ni siquiera temporalmente.

j) Cuando los cilindros se hayan llenado correctamente y se haya completado el proceso, asegúrese de que los cilindros y el equipo se retiran del lugar rápidamente y de que todas las válvulas de aislamiento del equipo están cerradas.

k) El refrigerante recuperado no se cargará en otro sistema de refrigeración a menos que se haya limpiado y comprobado.

15. Etiquetado

El equipo deberá etiquetarse indicando que ha sido puesto fuera de servicio y vaciado de refrigerante. La etiqueta deberá estar fechada y firmada. Asegúrese de que haya etiquetas en el equipo que indiquen que contiene refrigerante inflamable.

16. Recuperación

Cuando se retira el refrigerante de un sistema, ya sea para su revisión o desmantelamiento, se recomienda como buena práctica que todos los refrigerantes se retiren de forma segura. Cuando transfiera refrigerante a los cilindros, asegúrese de que solo se emplean cilindros de recuperación de refrigerante adecuados. Asegúrese de que dispone del número correcto de cilindros para contener la carga total del sistema. Todos los cilindros que se utilizarán están designados para el refrigerante recuperado y etiquetados para ese refrigerante (es decir, cilindros especiales para la recuperación de refrigerante). Los cilindros estarán completos con válvula de alivio de presión y válvulas de cierre asociadas en buen estado de funcionamiento. Los cilindros de recuperación vacíos se evacuan y, si es posible, se enfrían antes de proceder a la recuperación. El equipo de recuperación deberá estar en buen estado de funcionamiento con un conjunto de instrucciones relativas al equipo que se tiene a mano y deberá ser adecuado para la recuperación de refrigerantes inflamables. Además, se dispondrá de un juego de básculas calibradas y en buen estado de funcionamiento. Las mangueras deberán estar completas con acoplamientos de desconexión sin fugas y en buen estado. Antes de utilizar la máquina de recuperación, compruebe que está en condiciones de funcionamiento satisfactorias, que se ha mantenido correctamente y que todos los componentes eléctricos asociados están sellados para evitar la ignición en caso de fuga de refrigerante.

Consulte con el fabricante en caso de duda. El refrigerante recuperado se devolverá al proveedor de refrigerantes en el cilindro de recuperación correcto, y se tramitará la correspondiente nota de transferencia de residuos.

No mezcle refrigerantes en las unidades de recuperación y especialmente en los cilindros. Si se van a retirar compresores o aceites de compresores, asegúrese de que se han evacuado hasta un nivel aceptable para asegurarse de que no queda refrigerante inflamable dentro del lubricante. El proceso de evacuación se llevará a cabo antes de devolver la compresa o a los proveedores. Solo se empleará el calentamiento eléctrico del cuerpo del compresor para acelerar este proceso. Cuando se vacíe el aceite de un sistema, se hará de forma segura.

Antes de empezar

La instalación debe realizarse siguiendo estrictamente las instrucciones de este manual.

La instalación de su aire acondicionado debería llevarle unos 30 minutos.

Recomendamos hacerlo con un ayudante.

Estamos aquí si nos necesita, póngase en contacto con su distribuidor local para que le ayude.

RANGO DE TEMPERATURA AMBIENTE PARA EL FUNCIONAMIENTO DE LA UNIDAD

MODO	Rango de temperatura	MODO	Rango de temperatura
Cool (Frío)	16-35°C (60-95°F)	Calor (modo calor de la bomba)	5-30°C (41-86°F)
Dry (Seco)	13-35°C (55-95°F)	Calor (modo de calor eléctrico)	⩽ 30°C (86°F)

Conozca su tipo de aire acondicionado móvil

Información sobre la clasificación energética

La clasificación energética y la información sobre el ruido de esta unidad se basan en la instalación estándar que utiliza un conducto de extracción sin prolongaciones y sin adaptador deslizante de ventana (como se muestra en la sección Instalación de este manual). Al mismo tiempo, la unidad debe funcionar en MODO COOL (Frío) y HIGH FAN SPEED (Velocidad del ventilador alta) mediante el mando a distancia. La unidad con conducto de escape prolongado de 3 metros funciona utilizando 2 conductos de escape (diámetro: 150 mm, longitud:1,5 m + diámetro: 130 mm, longitud: 1,5 m). No se ha evaluado la clasificación energética ni la información sobre el ruido de la unidad con un conducto de escape prolongado de 3 metros. (para algunos modelos)

NOTA:
Le recomendamos que utilice la unidad a una temperatura ambiente inferior a 35 °C. Dado que existe el riesgo de que la unidad con un conducto de escape prolongado de 3 metros no funcione a una temperatura ambiente superior a 35°C en algunas condiciones extremas, como que la entrada de aire inferior se bloquee en un 50%.

Cómo mantenerse fresco con un nuevo aire acondicionado portátil (para los modelos que cumplen los requisitos del Departamento de Energía de EE UU).

Debido a un nuevo procedimiento federal de pruebas para los acondicionadores de aire portátiles, es posible que observe que las afirmaciones sobre la capacidad de refrigeración en los envases de los acondicionadores de aire portátiles son significativamente inferiores a las de los modelos fabricados antes de 2017. Esto se debe a cambios en el procedimiento de prueba, no a los acondicionadores de aire portátiles en sí.

Cómo comprar un aire acondicionado de tipo móvil.

El aire acondicionado adecuado le ayuda a enfriar una habitación de forma eficiente. Una unidad de tamaño insuficiente no enfriará adecuadamente, mientras que una demasiado grande no eliminará suficiente humedad, dejando el aire húmedo. Para encontrar el aire acondicionado adecuado, determine los metros cuadrados de la habitación que desea enfriar multiplicando la longitud de la habitación por su anchura. También debe conocer la clasificación en BTU (unidades térmicas británicas) del aire acondicionado, que indica la cantidad de calor que puede eliminar de una habitación. Un número más alto significa más potencia de refrigeración para una habitación más grande. (Asegúrese de que está comparando sólo los modelos más nuevos entre sí; los modelos más antiguos pueden parecer de mayor capacidad, pero en realidad son iguales). Asegúrese de "dimensionar" si su aire acondicionado portátil se va a colocar en una habitación muy soleada, en una cocina o en una habitación con techos altos.
Una vez que haya encontrado la capacidad de refrigeración adecuada para su habitación, puede fijarse en otras características.

Por qué los productos más nuevos tienen menor capacidad de refrigeración que los modelos más antiguos.

La normativa federal obliga a los fabricantes a calcular la capacidad de refrigeración basándose en un procedimiento de prueba específico, que se modificó este mismo año. Los modelos fabricados antes de 2017 se sometieron a pruebas con un procedimiento diferente y la capacidad de refrigeración se mide de forma distinta que en los modelos de años anteriores. Así pues, aunque los BTU pueden ser inferiores, la capacidad real de refrigeración de los acondicionadores de aire no ha cambiado.

¿Qué es el SACC?

SACC es el valor representativo de la capacidad de refrigeración ajustada estacionalmente, en Btu/h, determinado de acuerdo con el procedimiento de prueba del DOE en el título 10 del Código de Reglamentos Federales (CFR) 430, subapartado B, apéndice CC y los planes de muestreo aplicables.

UBICACIÓN DE INSTALACIÓN DEL PRODUCTO

El lugar de instalación debe cumplir los siguientes requisitos:

- Asegúrese de instalar la unidad en una superficie plana para minimizar el ruido y las vibraciones.
- La unidad debe instalarse cerca de un enchufe con toma de tierra y el desagüe de la bandeja de recogida (que se encuentra en la parte posterior de la unidad) debe ser accesible.
- La unidad debe situarse al menos a 30 cm (12") de la pared más cercana para garantizar una climatización adecuada. La salida de aire de la unidad debe estar alejada de obstáculos al menos 50 cm (19,7").
- NO cubra las tomas, las salidas ni el receptor de señal remoto de la unidad, ya que podría dañarla.

Requisitos de espacio restringido de la ubicación de instalación de la unidad

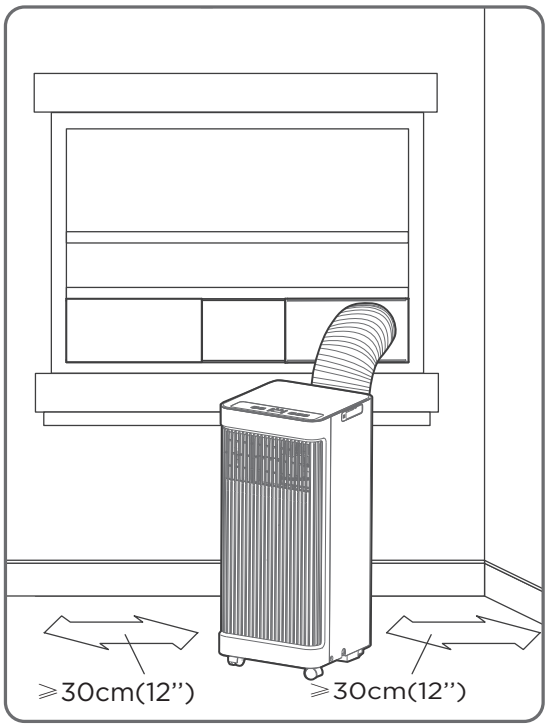

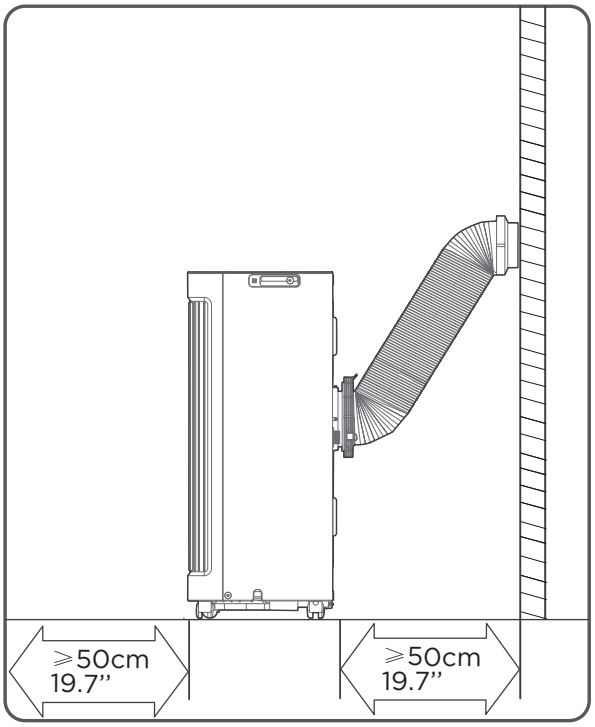

Vista general del producto

NOTA SOBRE LAS ILUSTRACIONES:

Todas las ilustraciones del manual son meramente explicativas. Su máquina puede ser ligeramente diferente.
La forma real prevalecerá. La unidad puede controlarse únicamente mediante el panel de control de la unidad o con el mando a distancia. Este manual no incluye el funcionamiento del mando a distancia, consulte el > que se incluye con la unidad para más detalles.

Modelo A

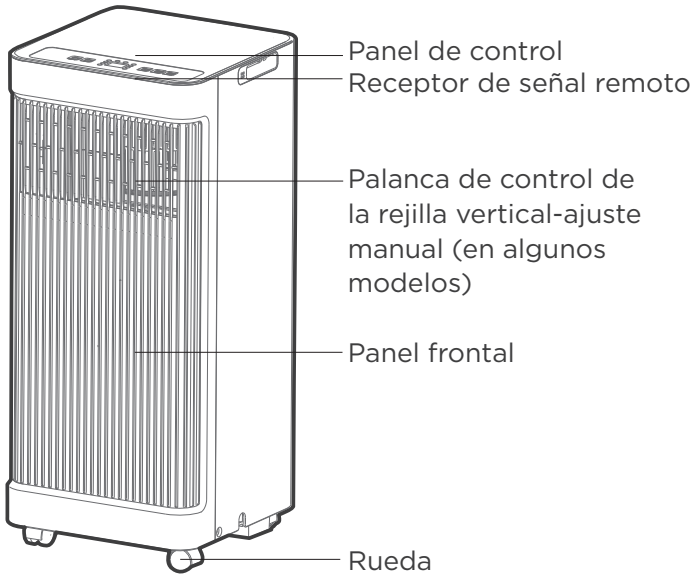

Vista frontal

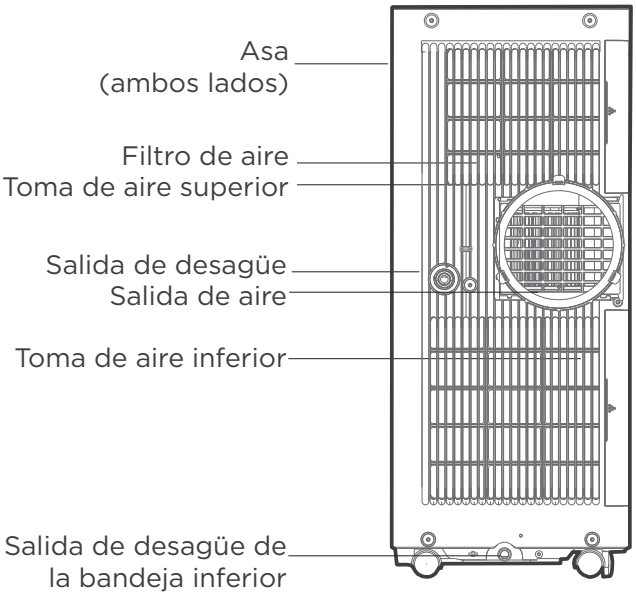

Vista trasera

Aviso de diseño

Con el fin de garantizar el rendimiento óptimo de nuestros productos, las especificaciones de diseño de la unidad y del mando a distancia están sujetas a cambios sin previo aviso.

modelo B

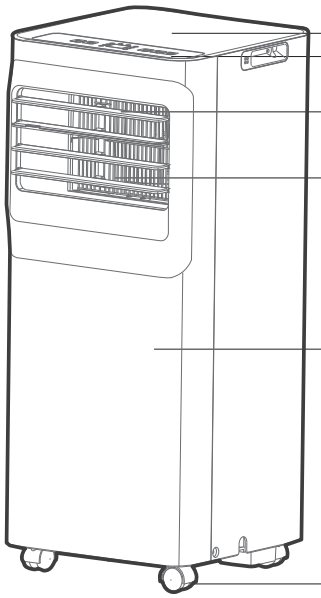

Vista frontal

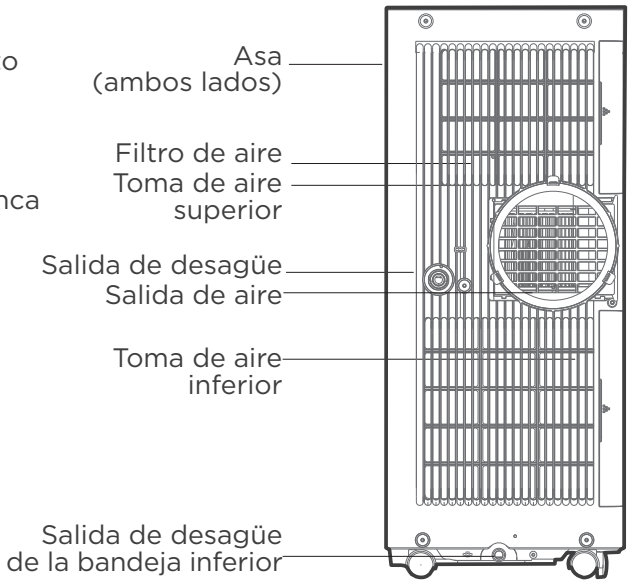

Vista trasera

modelo C

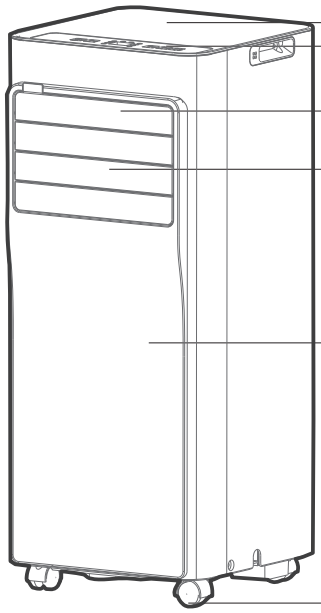

Vista frontal

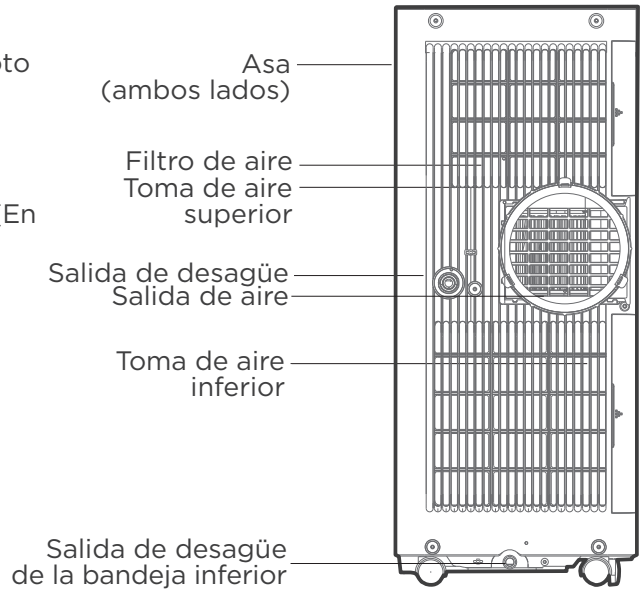

Vista trasera

Resumen de la instalación

Pantalla de finalización de la instalación

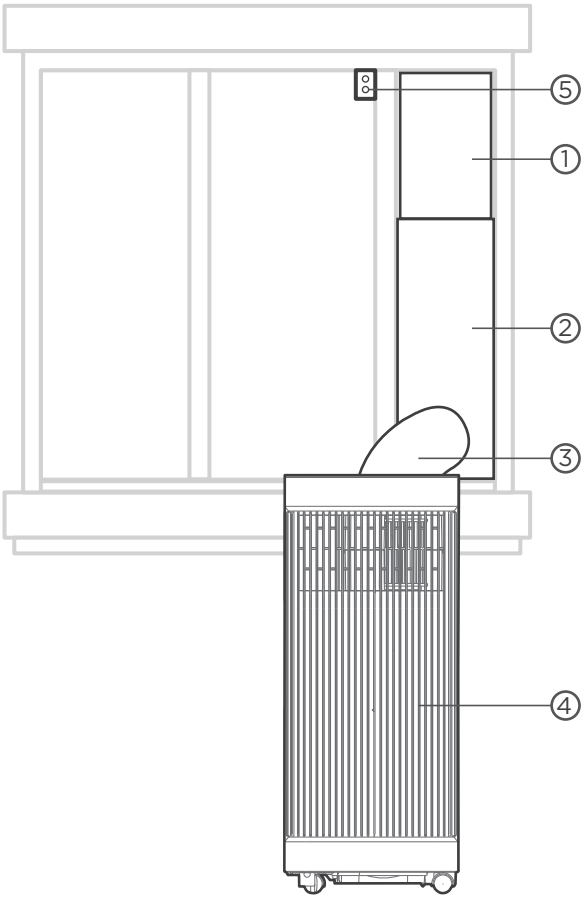

Instalación de ventanas correderas

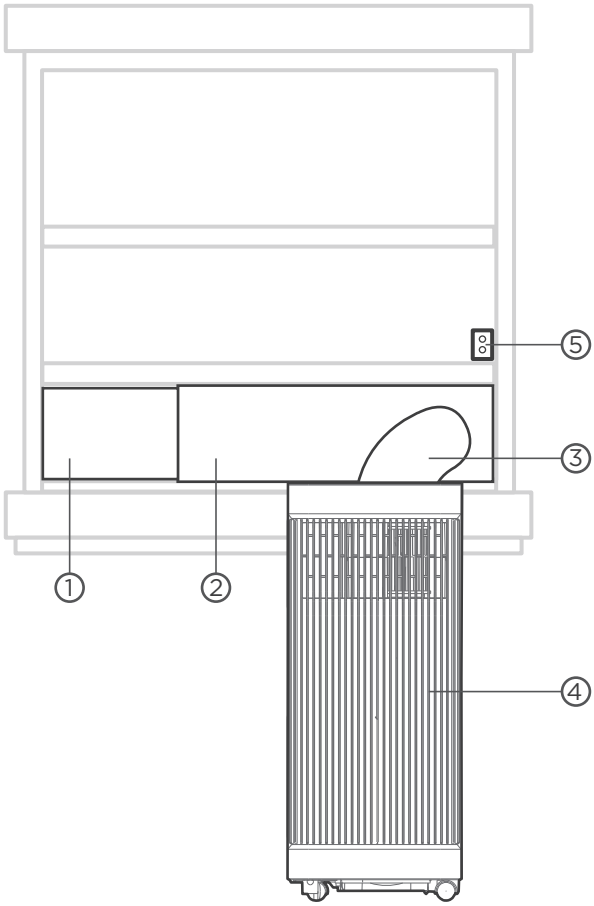

Instalación de ventanas colgantes

① Corredera de la ventana B

② Corredera de la ventana A

③ Manguera de escape extendida

④ Aire acondicionado local

⑤ Soporte de seguridad y 2 tornillos

NOTA

Las ilustraciones de este manual son para fines explicativos.
La forma real de su equipo interior puede ser ligeramente diferente.
La forma real prevalecerá.

Lista de herramientas de instalación (no incluidas)

Destornillador y llave inglesa

Lápiz

Una cinta métrica

Tijeras o cuchillo

sierra (en algunos modelos, para acortar el adaptador de ventana para ventanas estrechas)

Accesorios de instalación

NOTA

Los elementos con (*) se encuentran en algunos modelos.
Pueden producirse ligeras variaciones en el diseño.

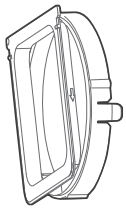

Adaptador de unidad (1 ud.)

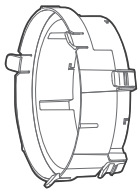

Adaptador para correderas de ventana (1 ud.*)

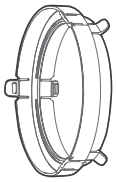

Adaptador de manguera de escape (1 ud*)

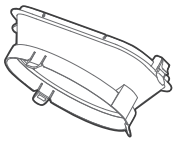

Paso de escape de aire (1 ud*)

Junta de espuma A (adhesiva) (2 ud.*)

Junta de espuma B (adhesiva) (2 ud.*)

Junta de espuma C (no adhesiva) 1 ud. (*)

Soporte de seguridad y 2 tornillos (1 juego*)

Manguera de escape

Manguera de escape extendida (1 ud.*)

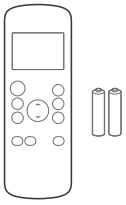

Mando a distancia y pila (solo para modelos con mando a distancia) (1 juego*)

Manguera de drenaje (1 ud.)

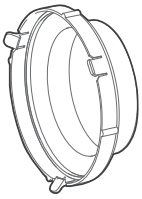

Adaptador de escape de pared A (solo para modelos de instalación en pared) (1 ud.*)

Perno (1 ud.*)

Adaptador para manguera de desagüe (1 ud.*) (solo para modo bomba de calor)

Adaptador de escape de pared B (con tapa) (solo para modelos de instalación en pared) 1 ud. (*)

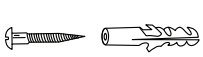

Tornillo y anclaje (solo para modelos de instalación mural) 4 juegos (*)

Ventanilla Corredera A (1 ud.*)

Ventanilla Corredera B (1 ud.*)

Confirme su tipo de ventana (tipo de ventana y tamaño de apertura de los distintos tipos)

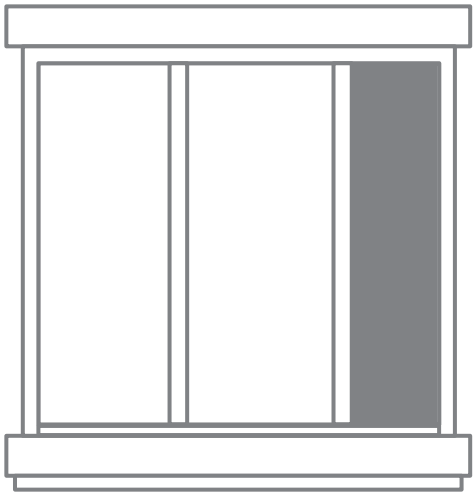

Instalación de ventanas correderas

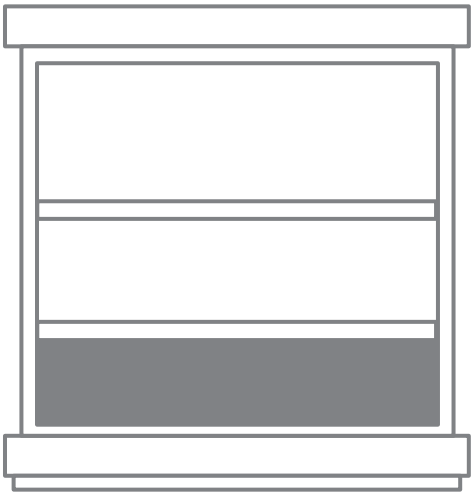

Instalación en ventana colgante

Para un rendimiento óptimo en funcionamiento

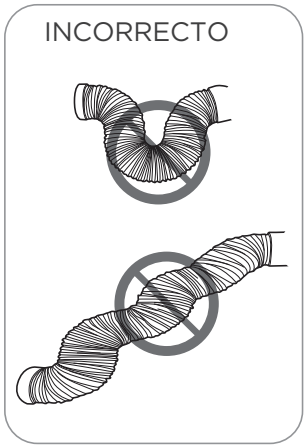

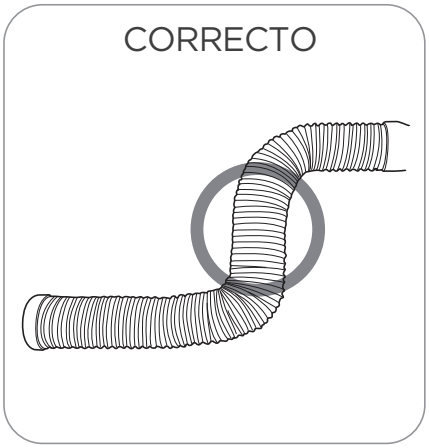

NOTA:

Para garantizar un funcionamiento correcto, NO extienda ni doble excesivamente la manguera.
Asegúrese de que no hay ningún obstáculo alrededor de la salida de aire de la manguera de escape (del orden de 500 mm) para que el sistema de escape funcione correctamente. Todas las ilustraciones de este manual son meramente explicativas. Su aire acondicionado puede ser ligeramente diferente.
La forma real prevalecerá.

Guía de instalación

Modelo A

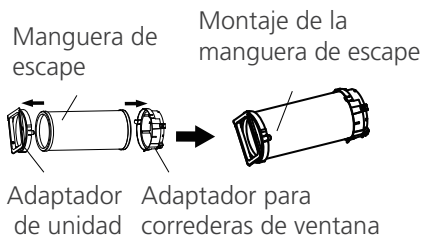

Modelo B

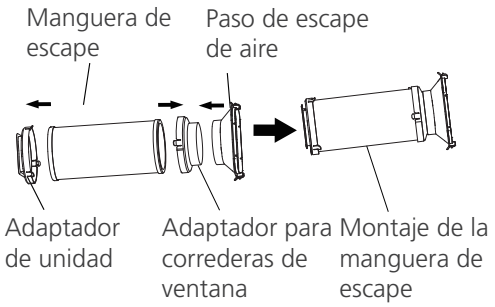

Modelo C

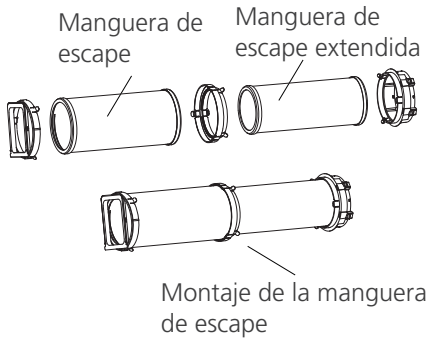

Modelo D

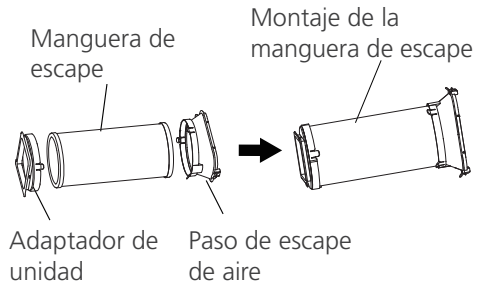

1

La instalación del conjunto de la manguera de escape (tipo ventana)

Presione la manguera de escape (o la manguera de escape extendida) en el adaptador deslizante de la ventana y el adaptador de la unidad, sujételos automáticamente mediante las hebillas elásticas de los adaptadores.

NOTA:
Instale el conjunto de la manguera de escape de acuerdo con los accesorios de su kit.

Conecte el adaptador a la unidad y a la ventana

Modelo A

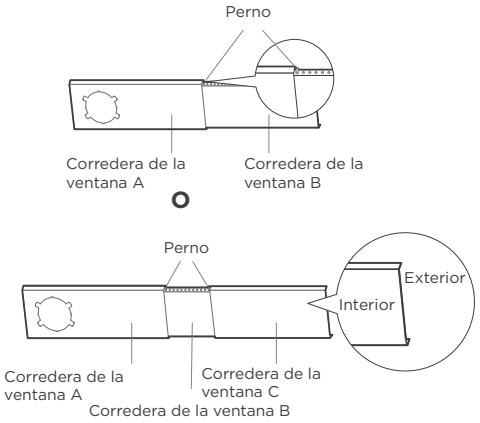

Modelo B

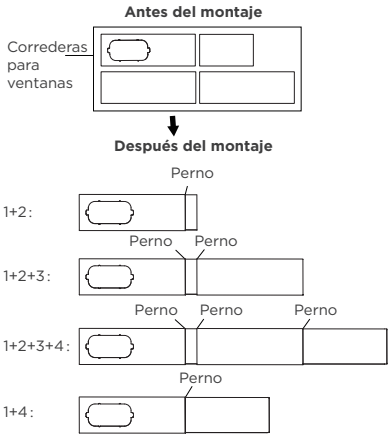

Modelo C

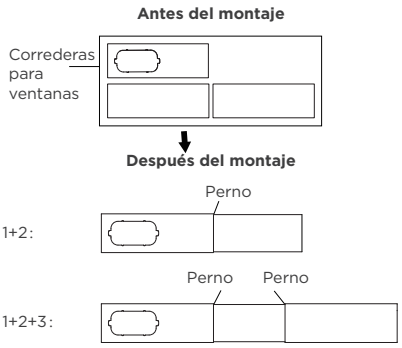

2

Preparación de la corredera ajustable de la ventana

Elija las correderas según el tamaño de su ventana. A veces, es necesario acortarlo para ajustarlo al tamaño de la ventana, tenga especial cuidado para cortarlo correctamente.
Utilice pernos para fijar las correderas de las ventanas una vez ajustadas a la longitud adecuada.

NOTA:
Base la instalación de su corredera en los accesorios de su kit y en la anchura de su ventana.

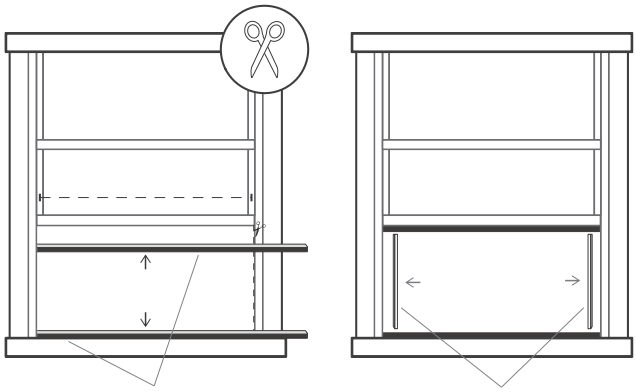

Junta de espuma A
(Tipo de adhesivo)

Junta de espuma B
(Tipo de adhesivo más corto)

Instalación de ventanas colgantes

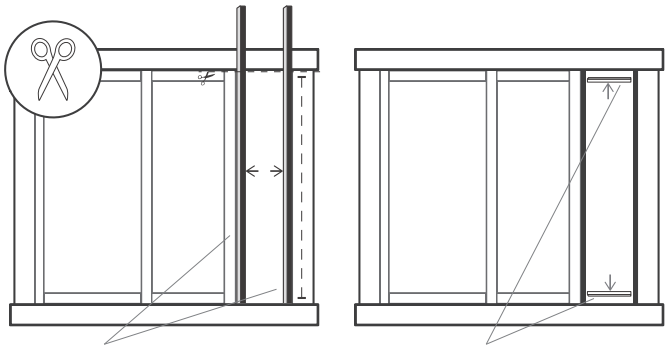

Junta de espuma A
(Tipo de adhesivo)

Junta de espuma B
(Tipo de adhesivo más corto)

Instalación de ventanas correderas

3

Sellado completo de la ventana

Corte las tiras de junta de espuma adhesiva A y B a las longitudes adecuadas, y fíjelas a la hoja y al marco de la ventana como se muestra.

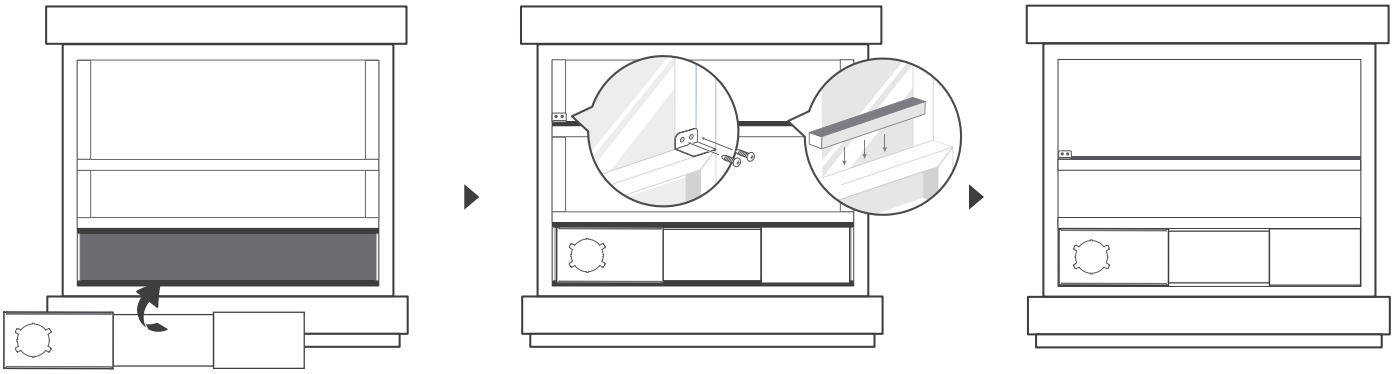

4

Instalación de ventanas colgantes

Paso 1: Introduzca el conjunto de la corredera de la ventana en el hueco de la ventana.
Paso 2: Corte la tira C de junta de espuma no adhesiva para que coincida con la anchura de la ventana. Introduzca la junta entre el cristal y el marco de la ventana para evitar que el aire y los insectos entren en la habitación.
Paso 3: Si lo desea, instale el soporte de seguridad con 2 tornillos como se muestra.

NOTA:
Una vez preparados el conjunto de la manguera de escape y la corredera ajustable de la ventana, elija uno de los dos métodos de instalación siguientes.

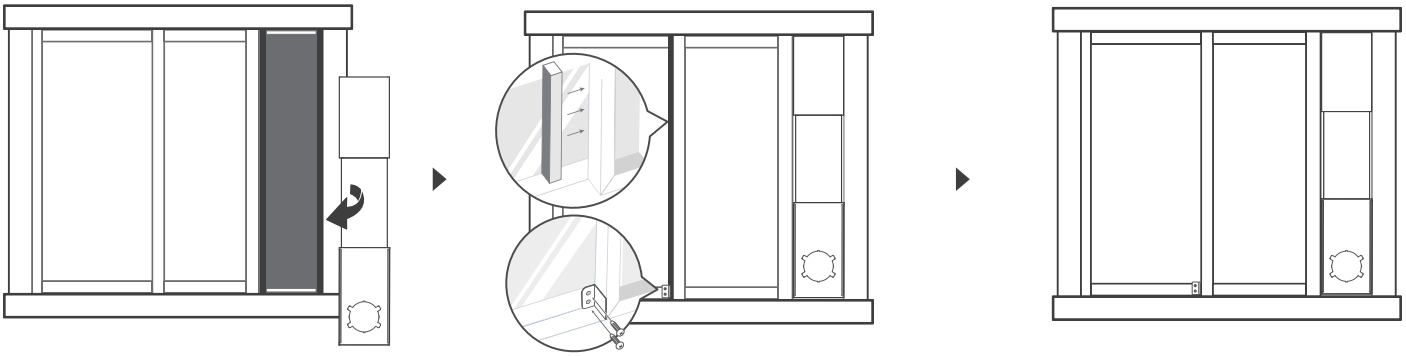

5

Instalación de ventanas correderas

Paso 1: Introduzca el conjunto de la corredera de la ventana en el hueco de la ventana.
Paso 2: Corte la tira C de junta de espuma no adhesiva para que coincida con la altura de la ventana. Introduzca la junta entre el cristal y el marco de la ventana para evitar que el aire y los insectos entren en la habitación.
Paso 3: Si lo desea, instale el soporte de seguridad con 2 tornillos como se muestra.

NOTA:
Una vez preparados el conjunto de la manguera de escape y la corredera ajustable de la ventana, elija uno de los dos métodos de instalación siguientes.

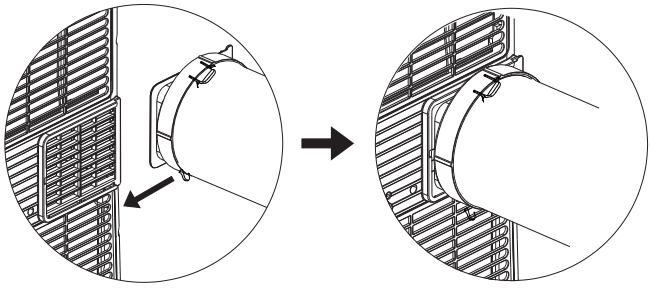

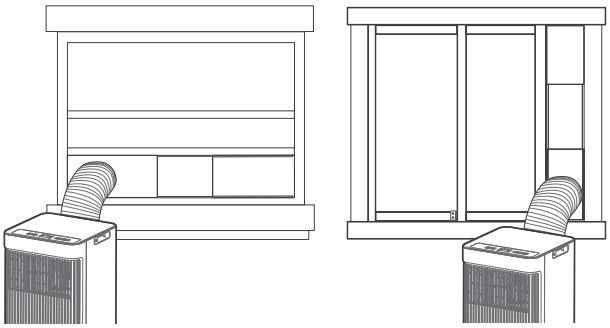

Instalación de ventanas colgantes **Instalación de ventanas correderas**

6

Instale el conjunto de la manguera de escape en la unidad

Introduzca la manguera de escape en la abertura de salida de aire de la unidad siguiendo la dirección de la flecha.

7

Conecte el adaptador a la unidad y a la ventana

Inserte el adaptador de la corredera de la ventana en el orificio de la corredera de la ventana.

Conozca su aire acondicionado

Instrucciones de uso del control electrónico

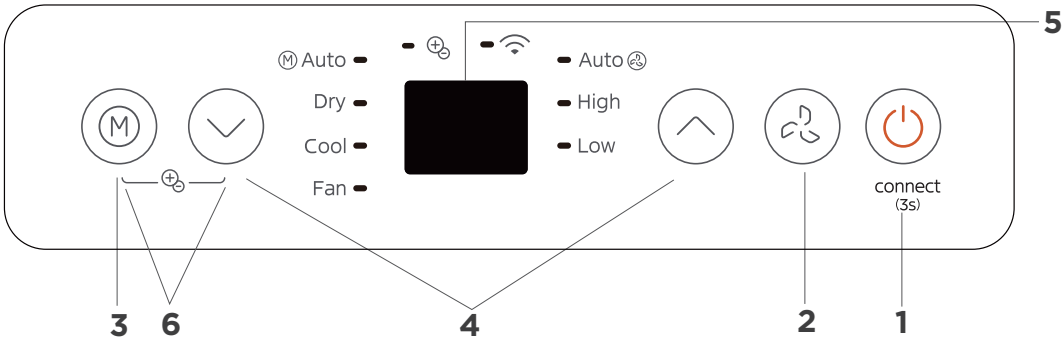

1. Botón de ENCENDIDO

Enciende/Apaga el aparato.
Funcionamiento inalámbrico (en algunos modelos) Se utiliza para iniciar el modo de conexión inalámbrica. Para utilizar por primera vez la función inalámbrica, pulse el botón POWER (ENCENDIDO) durante 3 segundos para iniciar el modo de conexión inalámbrica . La pantalla LED muestra «AP» para indicar que puede establecer la conexión inalámbrica. Si la conexión (router) se realiza correctamente en 8 minutos, la unidad saldrá automáticamente del modo de conexión inalámbrica y el indicador de conexión inalámbrica se iluminará. Si la conexión falla en 8 minutos, la unidad sale automáticamente del modo de conexión inalámbrica. Después de que la conexión inalámbrica se haya realizado correctamente, en algunos modelos puede pulsar los botones POWER (ENCENDIDO) y ABAJO (﹀) al mismo tiempo durante 3 segundos para desactivar la función inalámbrica y la PANTALLA LED mostrará «OF» (APAGADO) durante 3 segundos, POWER (ENCENDIDO) y ARRIBA (︿) para activar la función inalámbrica y la PANTALLA LED mostrará «On» (Encendido) durante 3 segundos.

NOTA: Cuando reinicie la función inalámbrica, es posible que tarde un tiempo en conectarse a la red automáticamente.

2. Botón FAN (VENTILADOR)

Pulse para controlar la velocidad del ventilador en tres pasos HIGH (ALTA), LOW (BAJA) y AUTO.
La luz indicadora de la velocidad del ventilador se ilumina bajo diferentes ajustes del ventilador.

3. Botón MODE (Modo)

Selecciona el modo de funcionamiento adecuado. Cada vez que pulsa el botón, se selecciona el modo en una secuencia que va desde AUTO, DRY (Seco), COOL (Frío) y FAN (Ventilador), La luz indicadora del modo se ilumina bajo el ajuste del modo diferente.

NOTA: En el modo AUTO, la velocidad del FAN (Ventilador) se ajustará automáticamente.

Modo AUTO
Pulse el botón «MODE» (Modo) hasta que se encienda la luz indicadora «Auto». En este modo, la velocidad del ventilador o la temperatura se ajustarán automáticamente.

Modo COOL (FRESCO)
Pulse el botón «MODE» (Modo) hasta que se encienda la luz indicadora de «Cool» (Frío).
Pulse los botones UP (ARRIBA) y DOWN (ABAJO) ADJUST "︿" o "﹀"» para seleccionar la temperatura ambiente deseada.
La temperatura puede ajustarse dentro de un rango de 16°C~30°C/60°F~86°F.
Pulse el botón "FAN" (VENTILADOR) para elegir la velocidad del ventilador.

Modo DRY (SECO)
Pulse el botón «MODE» (Modo) hasta que se encienda la luz indicadora de «Dry» (Seco). En este modo, no se puede ajustar la velocidad del ventilador ni la temperatura. El motor del ventilador funciona a velocidad Auto.

NOTA: Mantenga las ventanas y puertas cerradas para obtener el mejor efecto deshumidificador. No acerque el conducto a la ventana.

Modo FAN (Ventilador)
Pulse el botón "MODE" (MODO) hasta que se encienda la luz indicadora «FAN» (VENTILADOR).
Pulse el botón «FAN SPEED» (Velocidad del ventilador) del mando a distancia para elegir la velocidad del ventilador. La temperatura no se puede ajustar.
No acerque el conducto a la ventana.

4. Botones ARRIBA y ABAJO

Permite ajustar (aumentar/disminuir) la temperatura en incrementos de 1 °C/2 °F (o 1 °F) en un rango de 16 °C/60 °F a 30 °C/88 °F (o 86 °F).

NOTA: El control es capaz de mostrar la temperatura en grados Fahrenheit o grados Celsius. Para pasar de uno a otro, mantenga pulsados los botones Arriba y Abajo al mismo tiempo durante 3 segundos.

5. Función FAN (Ventilador)

Muestra la temperatura ajustada mientras está en modo Cool (Frío), o Auto. Muestra la temperatura ambiente en los modos DRY (Seco) y FAN (Ventilador).

Muestra los códigos de error:
Error EH00-EEPROM.
EH60: Error del sensor de temperatura ambiente.
EH61: Error del sensor de temperatura del evaporador.
EC52: Error del sensor de temperatura del condensador (en algunos modelos).
EH0b: Error de comunicación del panel de visualización.
Muestra el código de protección:
P1: La bandeja inferior está llena. Conecte la manguera de desagüe y vacíe el agua recogida. Si la protección se repite, llame al servicio técnico.

NOTA: Cuando se produzca una de las averías anteriores, apague la unidad y compruebe si hay alguna obstrucción. Reinicie el aparato, si la avería persiste, apáguelo y desenchufe el cable de alimentación. Póngase en contacto con el fabricante, con sus agentes de servicio o con una persona cualificada similar para su reparación.

6. Funcionamiento FRESH (Fresco) (en algunos modelos)

Pulse los botones MODE (Modo) y ABAJO (-) al mismo tiempo durante 3 segundos para iniciar la función FRESH (Fresco) y la luz FRESH (Fresco) se iluminará en algunos modelos, la pantalla LED mostrará «On» (Encendido) durante 3 segundos. El generador de iones está energizado y ayudará a purificar el aire del interior. Vuelva a pulsarlo durante 3 segundos para detener la función FRESH y la luz FRESH se oscurecerá en algunos modelos, la pantalla LED mostrará 'OF' durante 3 segundos en algunas unidades.

7. Otras características

Función FOLLOW ME (Sígueme)/TEMP SENSING (Detección temp.) (en algunos modelos)
Esta función SOLO puede activarse desde el mando a distancia. No hay luz indicadora en el panel de control. El mando a distancia funciona como un termostato remoto que permite el control preciso de la temperatura en su ubicación.
Para activar la función Follow Me (Sígueme)/Temp Sensing (Detección temp.), apunte con el mando a distancia hacia la unidad y pulse el botón Follow Me (Sígueme)/Temp Sensing (Detección temp.). El mando a distancia enviará esta señal a la corriente alterna hasta que vuelva a pulsar el botón Follow Me (Sígueme)/Temp Sensing (Detección temp.). Si la unidad no recibe la señal de Follow Me (Sígueme)/Temp Sensing (Detección temp.) durante un intervalo de 7 minutos, la unidad saldrá del modo Follow Me (Sígueme)/Temp Sensing (Detección temp.).
NOTA: Esta función no está disponible en modo FAN (Ventilador) o DRY (Seco).

Guía de drenaje

Guía de drenaje en modo deshumidificación

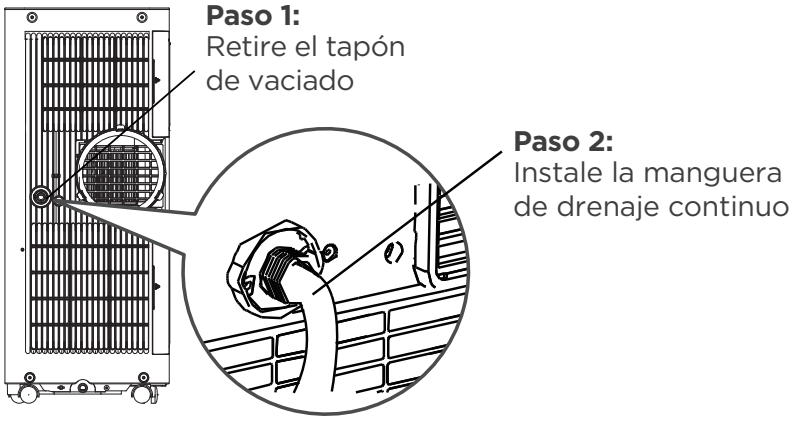

Durante los modos de deshumidificación, retire el tapón de drenaje de la parte posterior de la unidad, instale el conector de drenaje (5/8″ hembra universal) con manguera de 3/4″ (adquirida localmente). Para los modelos sin conector de desagüe, basta con conectar la manguera de desagüe al orificio. Coloque el extremo abierto de la manguera directamente sobre la zona de desagüe del suelo de su sótano.

NOTA: Asegúrese de que la manguera está bien sujeta para que no haya fugas. Dirija la manguera hacia el desagüe, asegurándose de que no haya dobleces que impidan el flujo del agua. Coloque el extremo de la manguera en el desagüe y asegúrese de que el extremo de la manguera está hacia abajo para que el agua fluya con suavidad. Cuando no se utilice la manguera de vaciado continuo, asegúrese de que el tapón está instalado firmemente para evitar fugas.

Guía de drenaje de la bandeja de recogida de agua

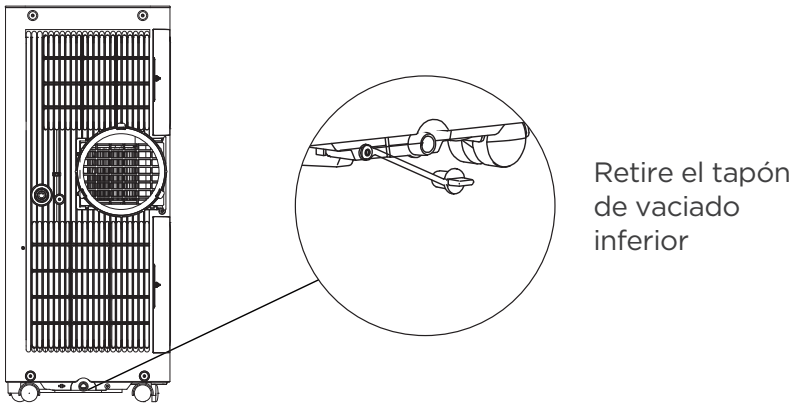

Cuando el nivel de agua de la bandeja inferior alcanza un nivel predeterminado, el aparato emite 8 pitidos, la zona de visualización digital muestra «P1» . En ese momento, el proceso de climatización/ deshumidificación se detendrá inmediatamente. Sin embargo, el motor del ventilador seguirá funcionando (esto es normal).
Desplace con cuidado la unidad a un lugar de desagüe, retire el tapón de desagüe inferior y deje que el agua se vacíe. Vuelva a colocar el tapón de vaciado inferior y reinicie la máquina hasta que desaparezca el símbolo «P1». Si el error se repite, llame al servicio técnico.

NOTA: Asegúrese de volver a instalar firmemente el tapón de drenaje inferior para evitar fugas antes de utilizar la unidad.

Limpieza y mantenimiento

Cómo limpiar y mantener su aire acondicionado.

Limpieza de filtros de aire y armarios

Limpie la unidad con un paño húmedo sin pelusas y un detergente suave.
Seque la unidad con un paño seco y sin pelusas.

Consejos de mantenimiento

- Asegúrese de limpiar el filtro de aire cada 2 semanas para obtener un rendimiento óptimo.
- La bandeja de recogida de agua debe vaciarse inmediatamente después de que se produzca el error P1 y antes de almacenarla para evitar la formación de moho.
- En los hogares con animales, tendrá que limpiar periódicamente la parrilla para evitar el bloqueo del flujo de aire debido al pelo de los animales.

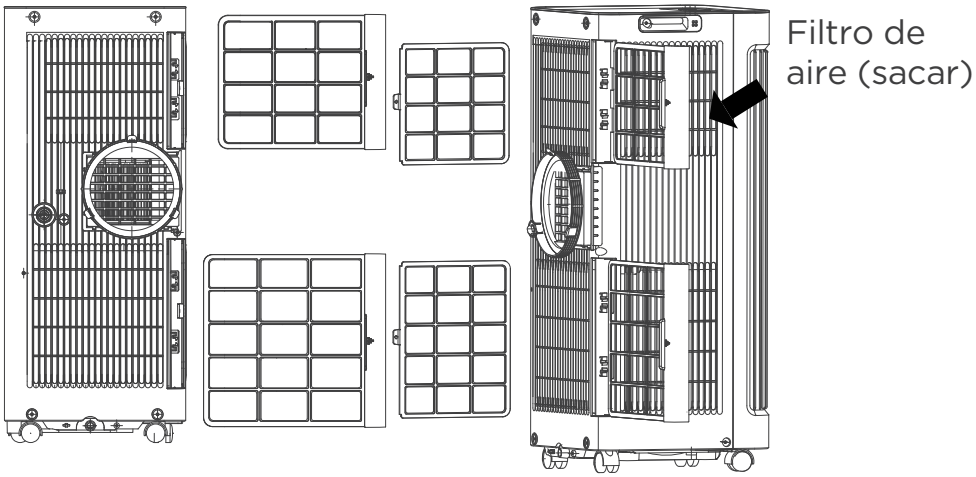

Retire el filtro de aire

PRECAUCIÓN:

NO haga funcionar la unidad sin filtro porque la suciedad y la pelusa lo obstruirán y reducirán su rendimiento.

PRECAUCIÓN:

- Desenchufe siempre el aparato antes de limpiarlo o repararlo.
- NO utilice líquidos inflamables ni productos químicos para limpiar la unidad.
- NO lave la unidad bajo el grifo. Hacerlo provoca peligro eléctrico.
- NO utilice la máquina si la fuente de alimentación se ha dañado durante la limpieza. Si el cable de alimentación está dañado debe sustituirse por uno nuevo del fabricante.

Guarde la unidad cuando no la utilice

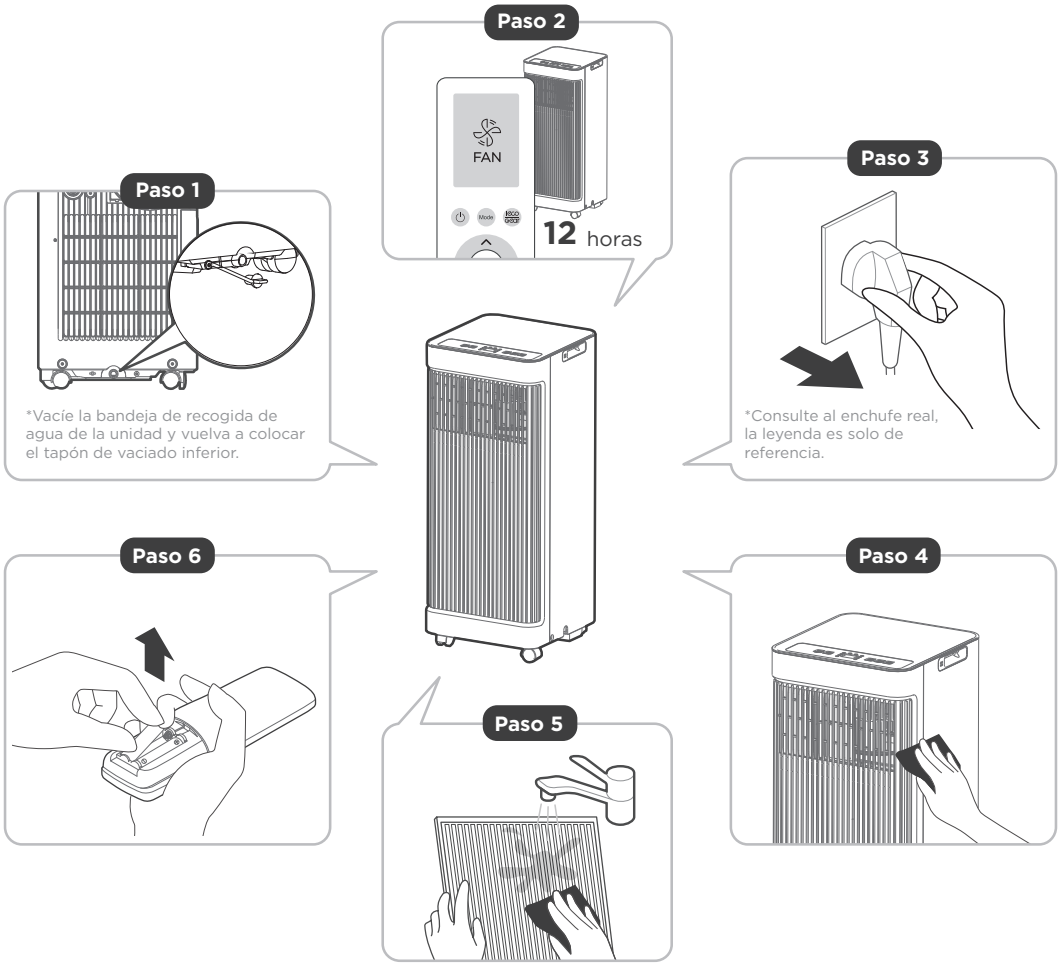

- Vacíe la bandeja de recogida de agua de la unidad siguiendo las instrucciones de la sección siguiente.
- Haga funcionar el aparato en modo VENTILADOR durante 12 horas en una habitación cálida para secarlo y evitar la formación de moho.
- Apague el aparato y desenchúfelo.
- Limpie el filtro de aire siguiendo las instrucciones del apartado anterior. Vuelva a instalar el filtro limpio y seco antes de guardarlo.
- Retire las pilas del mando a distancia.

NOTA:

- Asegúrese de guardar la unidad en un lugar fresco y oscuro. La exposición directa al sol o al calor extremo puede acortar la vida útil de la unidad.
- El mueble y el frontal pueden limpiarse con un paño sin aceite o lavarse con un paño humedecido en una solución de agua tibia y detergente lavavajillas líquido suave. Aclare bien y seque con un paño. No utilice nunca productos de limpieza agresivos, cera o abrillantadores en el frontal del armario. Asegúrese de escurrir el exceso de agua del paño antes de limpiar alrededor de los mandos.
  El exceso de agua en o alrededor de los controles puede causar daños a la unidad.

PROBLEMAS Y SOLUCIONES

Problemas comunes

Los siguientes problemas no son un mal funcionamiento y en la mayoría de las situaciones no requerirán reparaciones.

Problema	Causas posibles	Solución
El equipo no se enciende al presionar el botón ON/OFF	P1 Código de protección	La bandeja de recogida de agua está llena. Apague el aparato, vacíe el agua de la bandeja de recogida de agua y vuelva a ponerlo en marcha.
	En modo COOL (Frío): la temperatura ambiente es inferior a la temperatura programada	Reajuste la temperatura
La unidad no enfría bien	El filtro de aire está obstruido con polvo o pelo de animal	Apague la unidad y limpie el filtro siguiendo las instrucciones
	La manguera de escape no está conectada o está bloqueada	Apague la unidad, desconecte la manguera, compruebe si hay obstrucciones y vuelva a conectar la manguera
	La unidad tiene poco refrigerante	Llame a un técnico de servicio para que inspeccione la unidad y rellene de refrigerante
	El ajuste de temperatura es demasiado alto	Reduzca la temperatura establecida
	Las ventanas y puertas de la habitación están abiertas	Asegúrese de que todas las ventanas y puertas están cerradas
	La superficie de la habitación es demasiado grande	Compruebe dos veces la zona de refrigeración
	Hay fuentes de calor dentro de la habitación	Si es posible, retire las fuentes de calor
La unidad es ruidosa y vibra demasiado	El suelo no está nivelado	Coloque la unidad sobre una superficie plana y nivelada
	El filtro de aire está obstruido con polvo o pelo de animal	Apague la unidad y limpie el filtro siguiendo las instrucciones
La unidad emite un sonido de gorgoteo	Este sonido está causado por el flujo de refrigerante en el interior de la unidad	Esto es normal